RC

1/10 SCALE

LAMBORGHINI countach 5000S ランボルギーニ カウンタック 5000S

注意! CAUTION

●このボディは、ホイールベース251㎜、リヤワイドトレッドタイプのシャーシに使用できます。
●This body can be used with 251mm wheelbase chassis with a rear wide tread setup.

●製品によってボディが一部塗装済み、加工済みの場合があります。
●Some bodies may be pre-painted or have other work already carried out.

TAMIYA

The "Lamborghini" and "Lamborghini Bull and Shield" trademarks, copyrights, designs and models are used under license from Automobili Lamborghini S.p.A, Italy.





The Lamborghini Countach prototype made huge waves among the general public when it was announced at the 1971 Geneva Motor Show, meeting with widespread acclaim and astonishment thanks to its futuristic body lines and highly progressive design themes such as retractable headlights on the distinctively flat nose, scissor doors which swung upward when opening, and air intakes designed into various locations at the back of the vehicle, not to mention the iconic wedge shaped form so strongly associated with this legendary car. Superlative balance was achieved by mounting the powerful V12 engine midships, and – in a setup rather unique for the Countach – transmitting power from the front mounted gearbox to the rear wheels via a drive shaft that went to the rear wheel differential through the engine's oil sump. 1974 saw the debut of the Countach LP400, which was the first production Countach and was fitted with a 4-liter engine; in 1978 the new LP400S was introduced, and proved highly popular with wide Pirelli P7 tires, over fenders and a front spoiler, as well as an optional rear wing. It was this car which would provide the base for the 5000S, which made its bow in 1982 and sported a more powerful 5-liter engine. Around 320 5000S cars were produced up to 1985. The Countach is a bona fide superstar, not only because it is a prominent member of the global pantheon of super sports cars, but also because of its importance as a symbol of Lamborghini's design values, even in the modern day.

1971年のジュネーブショーにプロトタイプモデルを発表。驚きの声を表すその名前のとおり、未来的なフォルムと斬新なメカニズムを搭載して世界中の人々を驚かせたのがランボルギーニ・カウンタックです。リトラクタブルヘッドライトを採用した低くフラットなノーズ、左右のドアが上方に跳ね上がるシザードア、車体後部に開けられた様々なエアインテークなど、強烈な個性を発揮するウェッジシェイプフォルムが特徴。さらに、重量配分を最適化するために、ミドシップマウントされたパワフルなV型12気筒エンジンの前方にギヤボックスを配置し、そこから180度向きを変えて後方に伸びたドライブシャフトがエンジンのオイルパンを貫通して、後輪のデフにパワーを伝達するという独特の駆動系となっていました。1974年に4リッターエンジン搭載の初の量産型LP400がデビュー。1978年には極太のピレリP7タイヤを履き、オーバーフェンダーとフロントスポイラーを装着し、オプションでリヤウイングが用意されたLP400Sが登場。このスタイルを元に、1982年には5リッターエンジンを搭載したさらなる改良型、5000Sに進化。1985年までに約320台が生産されました。カウンタックはスーパーカーを代表する一台として、またランボルギーニ社の今に繋がるデザインシンボルとして大きな役割を果たしたのです。



⚠ 注意

●このキットは組み立てモデルです。作る前にかならず説明書を最後までお読みください。また、小学生などの低年齢の方が組み立てるときは、保護者の方もお読みください。
●工具の使用には十分注意してください。特にニッパーやナイフなど刃物によるケガや事故に注意してください。
●接着剤や塗料は、使用する前にそれぞれの注意書きをよく読み、指示に従って正しく使用してください。また、使用するときは室内の換気に十分注意してください。
●小さなお子様のいる場所での工作はしないでください。工具にさわったり、小さなパーツの飲み込みや、ビニール袋をかぶっての窒息など危険な状況が考えられます。プラくずもきちんとかたづけてください。

⚠ CAUTION

●Read carefully and fully understand the instructions before commencing assembly.
●When assembling this kit, tools including knives are used. Extra care should be taken to avoid personal injury.
●Read and follow the instructions supplied with paints and/or cement, if used (not included in kit).
●Keep out of reach of small children. Children must not be allowed to put any parts in their mouths, or pull vinyl bags over their heads. Sensibly dispose of the leftover parts immediately.

★工具はセットに含まれません。工具の取り扱いには十分に注意してください。
★ Tools are not included in set.Handle tools with care.
※の部品はセットに含まれません。
※ marked parts are not included in set.

注意! NOTICE

●シャーシを組み立てる前に必ず本紙を一度お読みください。また、シャーシを組み立てる時は、下記の内容で組み立ててください。
●Read these instructions carefully before assembling chassis, as the steps below have information to be used in place of the relevant chassis assembly instruction manual steps.

《フロントホイールの取り付け》
Attaching front wheels
★2個作ります。
★Make 2.

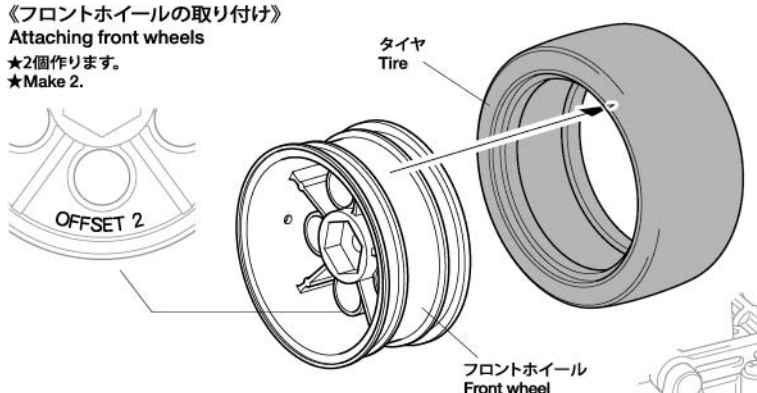

注意! NOTICE

★ホイールは、シャーシ説明図の組み立て㉚と同じように取り付けます。
★Attach in the same way as in step ㉚.

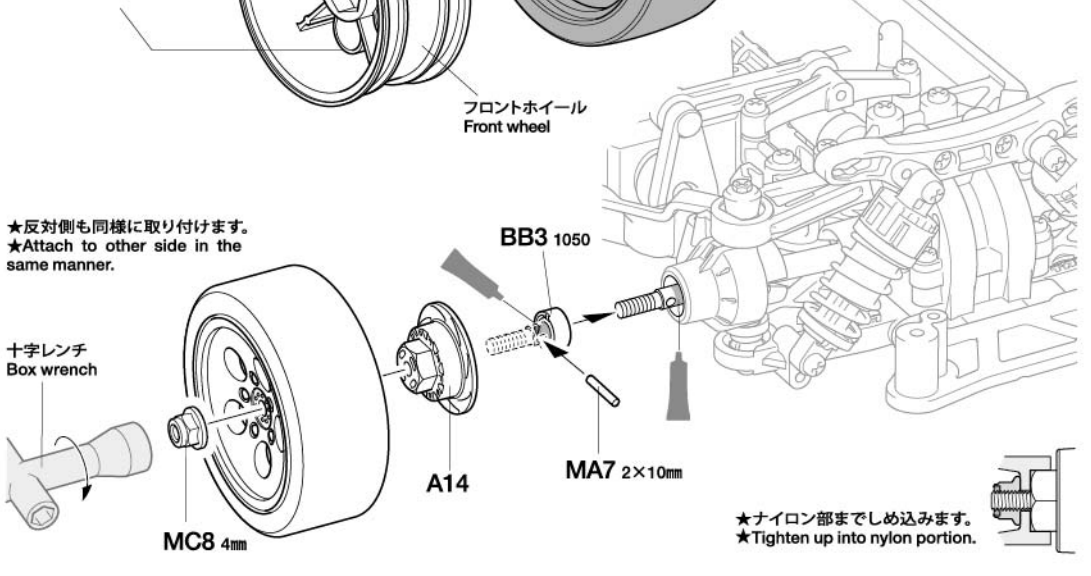

★ナイロン部までしめ込みます。
★Tighten up into nylon portion.

《塗装する前に》
Preparing body for painting



★塗装前に中性洗剤で油気をおとします。水洗いをして洗剤を洗い流して乾かしてください。
★Wash the body thoroughly with detergent in order to remove any oil, then rinse well and allow to air dry.

《穴の開け方》
Making holes

①

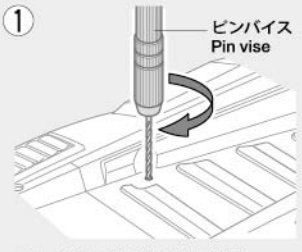

★ピンバイスで小さな穴を開けます。
★Make a pilot hole using a pin vise and drill bit, etc.

②

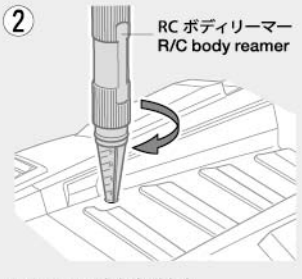

★リーマーで穴を広げます。
★Enlarge hole to desired size using body reamer.

《リヤホイールの取り付け》
Attaching rear wheels

★2個作ります。
★Make 2.

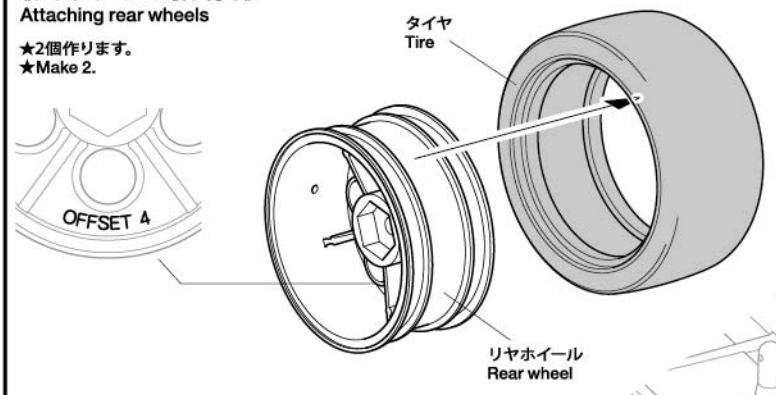

注意! NOTICE
★ホイールは、シャーシ説明図の組み立て㉚と同じように取り付けます。
★Attach in the same way as in step ㉚.

Wide ワイドトレッドタイプ
★反対側も同様に取り付けます。
★Attach to other side in the same manner.

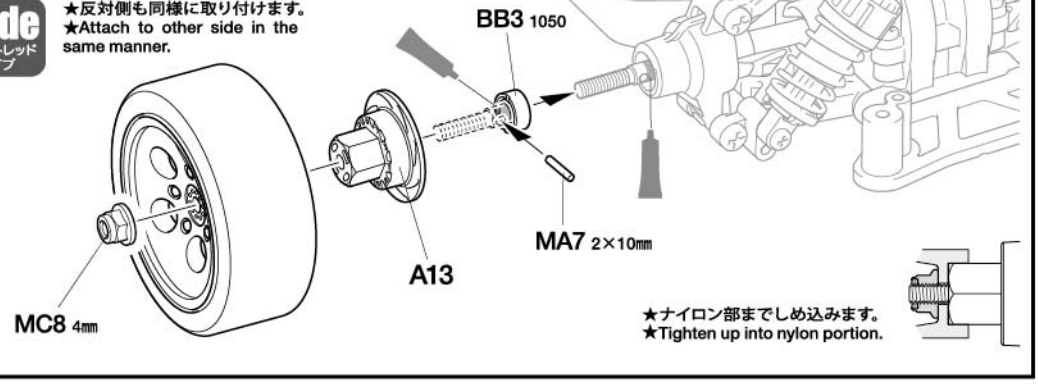

★ナイロン部までしめ込みます。
★Tighten up into nylon portion.

《ポリカーボネートボディの切り取り方》
Cutting out polycarbonate body parts

★ボディを切り取るときはハサミとカッターを使い分けるときれいに切り取れます。
★Use different cutting tools depending upon the section you are working on.

《直線はハサミで切り取ります。》
Straight sections – use scissors

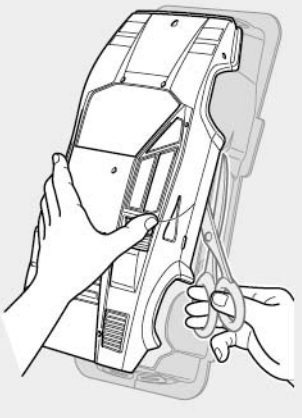

《曲線はカッターで切り取ります。》
Curved sections – use a modeling knife

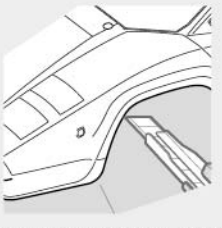

●カッターを使う時は、切断する部分に手(指)を絶対にあてないでください。
●Keep hands and fingers off of section being cut, particularly when using a modeling knife.



★カッターで切り取る場合は、一度に切らずに数回にわけて浅く切り込みを入れ、切れ目にそって折り曲げるようにして切りはなしてください。
★When using a modeling knife, make multiple passes to score the cut line, then bend and snap off the unwanted area.



1

※OPウイング（別売）を取り付ける場合は、OPウイングの説明図に従って穴を開けてください。
※Make holes referring to the wing's instruction manual when attaching optional wing (sold separately).

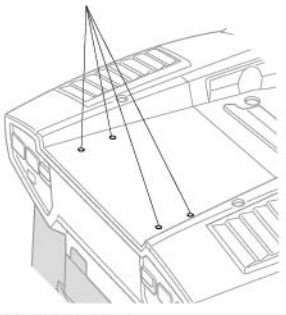

BASIC DRILL SET
ベーシックドリル刃セット



ITEM 74049

1 ボディの穴開け Making holes

★指示の大きさで穴を開けてください。
★Make holes of sizes shown.

★ボディマウントの位置に合わせます。
★Make holes matching body mount position.

★アンテナを立てる場合は、アンテナマウントの位置に合わせて油性ペンなどでマーキングし、その位置に合わせて穴（6㎜）を開けてください。
★Position body on top of chassis, marking antenna position with a marker pen. Make 6mm hole.

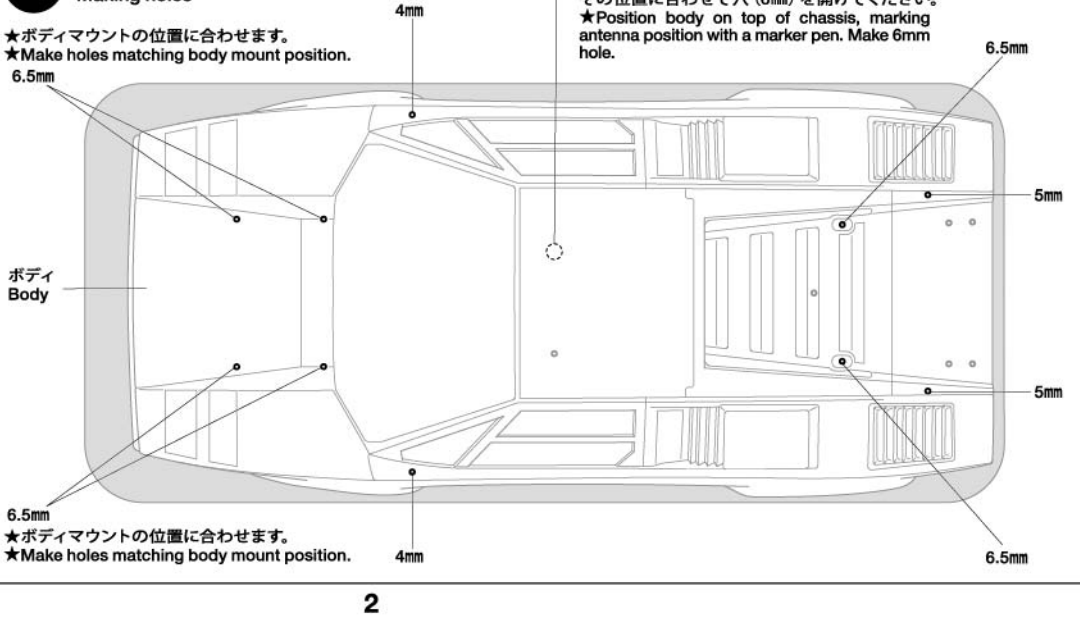

3

《塗装の仕方》
Painting

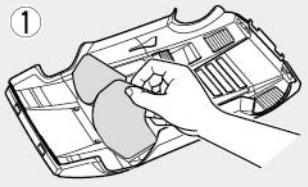

★台紙からマスクシールをはがし、ボディ内側からウインドウ部、ライト部に貼ります。
★Remove masking stickers and mask off window and light areas from inside.

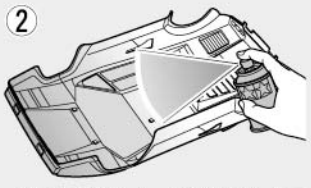

★ボディ色をスプレー塗装します。スプレー塗装をするときはボディから30㎝位はなし、一度に塗らず、数回にわけて塗るとよいでしょう。
★Paint body color from inside. Apply thin layer of paint 2-3 times keeping 30cm distance from body.

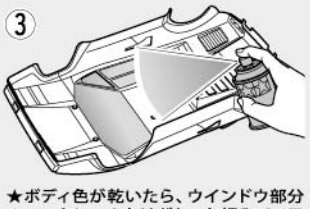

★ボディ色が乾いたら、ウインドウ部分のマスクシールをはがし、お好みでスモーク(PS-31) を塗装します。
★Remove masking stickers from window areas but keep headlights and taillights masked off, then paint windows with Smoke (PS-31).

PAINTING

《カウンタック5000Sの塗装》
カウンタック5000Sは注文生産に近い体制で製作され、ボディ色はオーナーがオーダーできたようです。あなたもオーナー気分で仕上げてください。

Countach 5000S Painting Guide
The Countach 5000S was produced almost on a made-to-order basis, so imagine yourself as an owner and choose your own body colors.

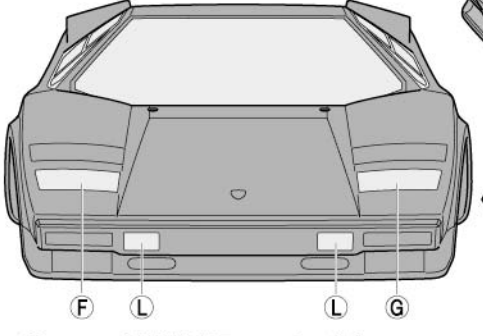

ボディ色
Body color

のマークは塗装指示のマークです。
ボディの塗装にはポリカーボネート用塗料で内側から塗装してください。ミラーなどのプラスチック部品の塗装にはプラスチック用塗料をお使いください。

This mark denotes numbers for Tamiya Paint colors. Paint body from inside using polycarbonate paints. Paint plastic parts (side mirrors) using plastic paint.

《ポリカーボネート用タミヤカラー》
TAMIYA POLYCARBONATE PAINTS

PS-31●スモーク / Smoke

《プラスチック用タミヤカラー》
TAMIYA PLASTIC PAINTS

X-18 ●セミグロスブラック / Semi-gloss black

2 ボディの切り取り
Cutting out body

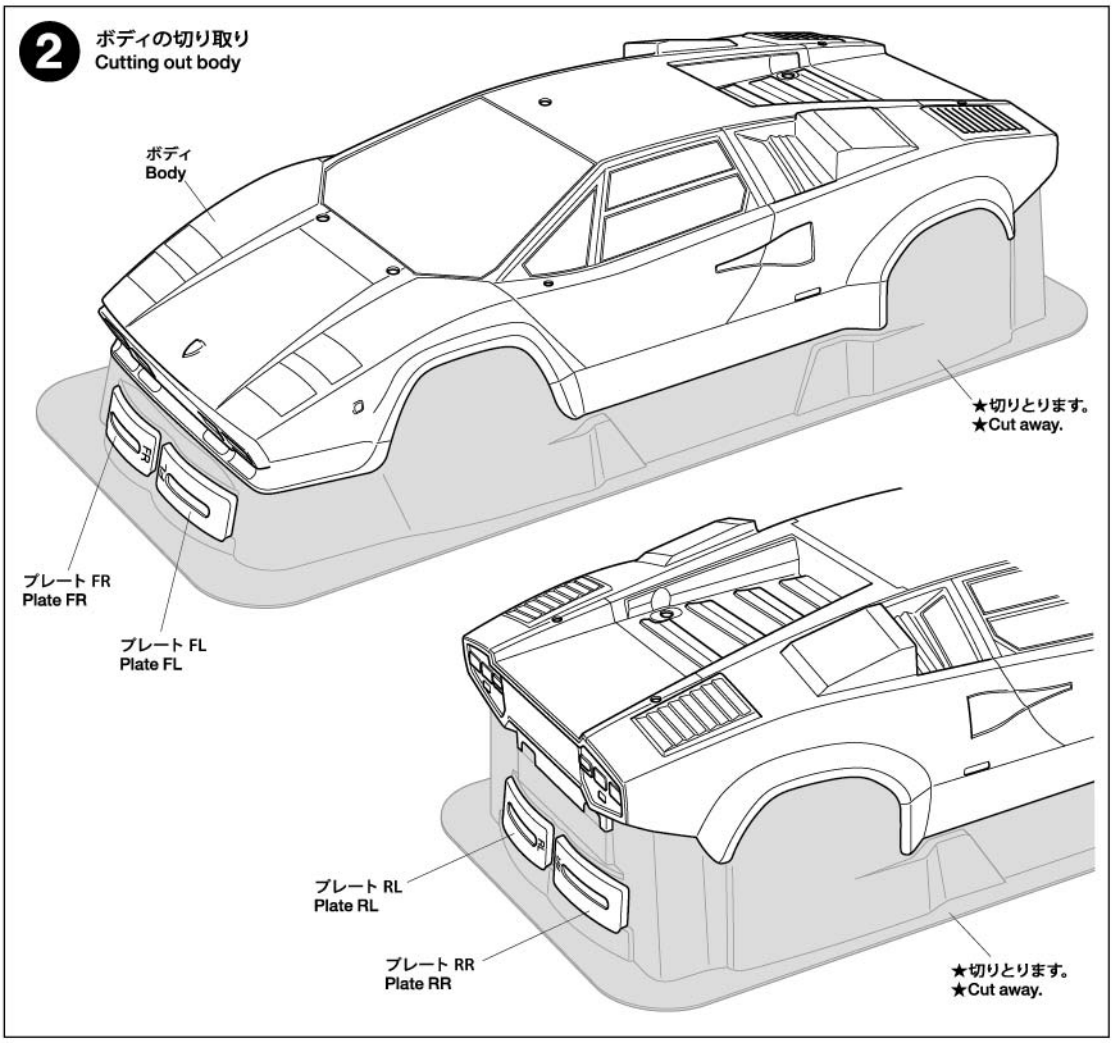

3 マスキングと塗装
Masking and painting

★Ⓐ～Ⓛはマスクシールの番号です。
★Ⓐ ~ Ⓛ denote masking stickers.

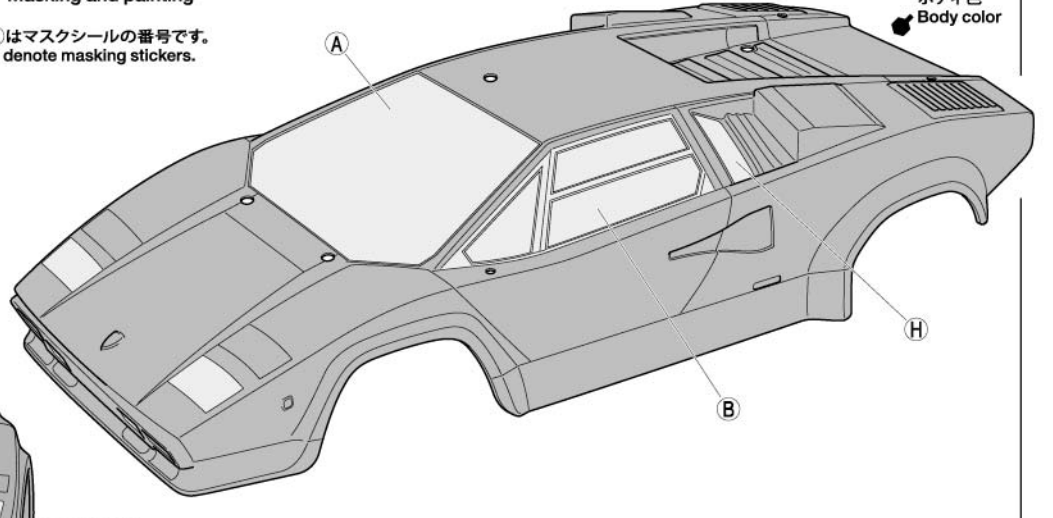

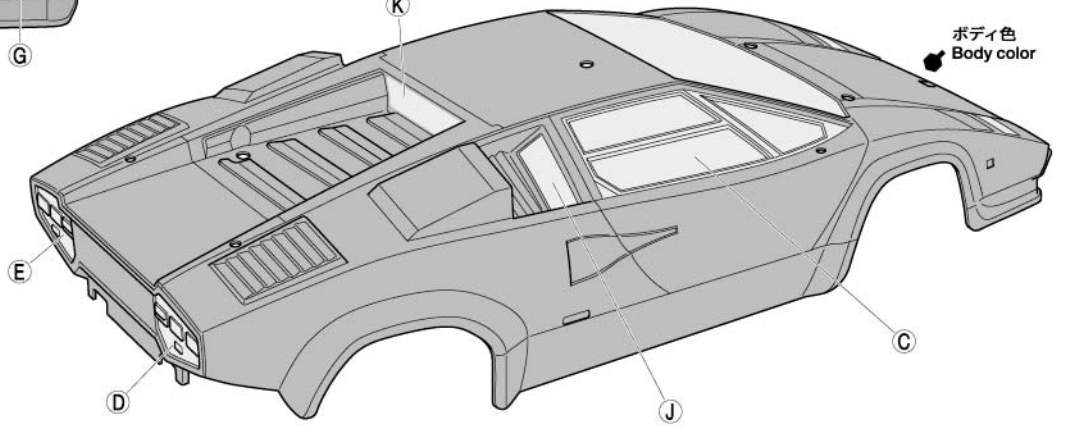

APPLYING STICKERS

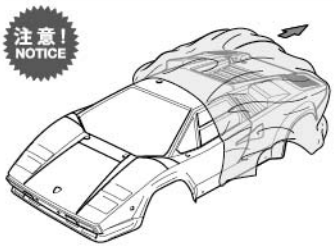

★塗装終了後、残ったマスクシールをはがし、ボディ表面の保護フィルムもはがしてください。
★After paint has dried, remove remaining masking stickers. After completion of painting, remove protective film.

《ステッカーの貼り方》

①ステッカー部分は切り抜かれています（抜き刃加工）ので、カットラインより少し大きめに、台紙ごと切り抜きます。また、指定されているもの以外は番号順に切り取ります。まわりの余分な部分は、はがして取り除きます。
②ステッカーの端の部分を少しはがして台紙を切り取ります。台紙はつけたまま、指定された位置にあわせてステッカーを貼ります。
③残った台紙を少しずつはがしながら、場所がずれたり、ステッカーの中に気泡が残らないように注意して貼っていきます。台紙は一度に全部はがさないでください。しわができたり気泡が残る原因になります。

Stickers

①Stickers have been pre-cut. Cut the sticker with its lining from the sheet in numbered order unless indicated otherwise, allowing a slight border. Peel off the material surrounding the sticker.
②Slightly peel away one end of the lining and position the sticker on the body.
③Slowly remove the remaining lining while checking sticker position. Do not completely remove lining prior to application as this may cause unwanted air bubbles and creases.

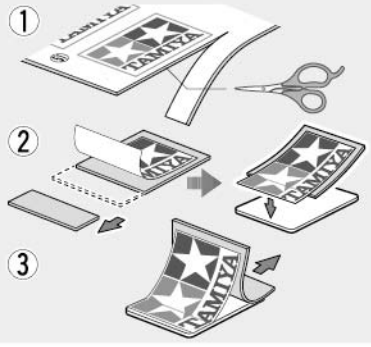

4

★4では、ステッカーは番号順に貼ってください。
★Apply step 4 stickers in numbered order.

4 マーキング 1 / Markings 1

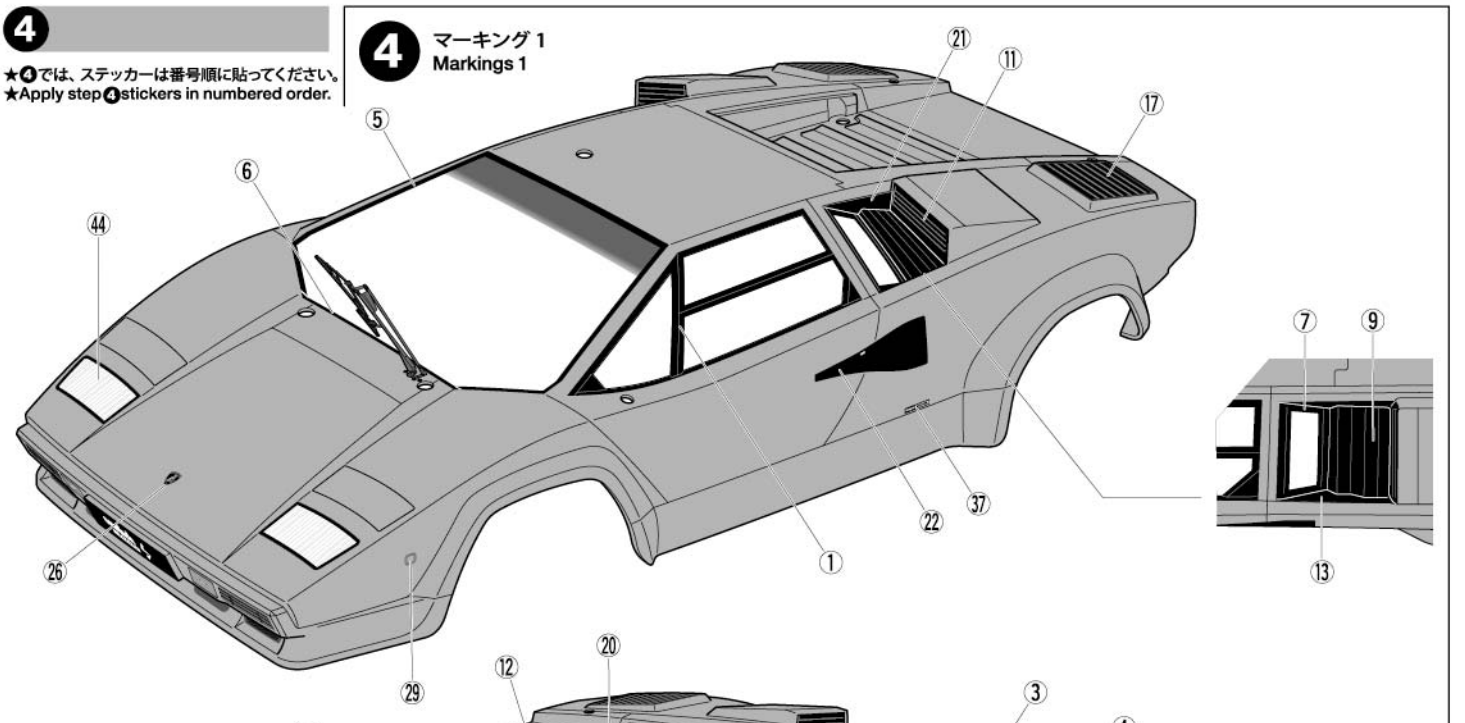

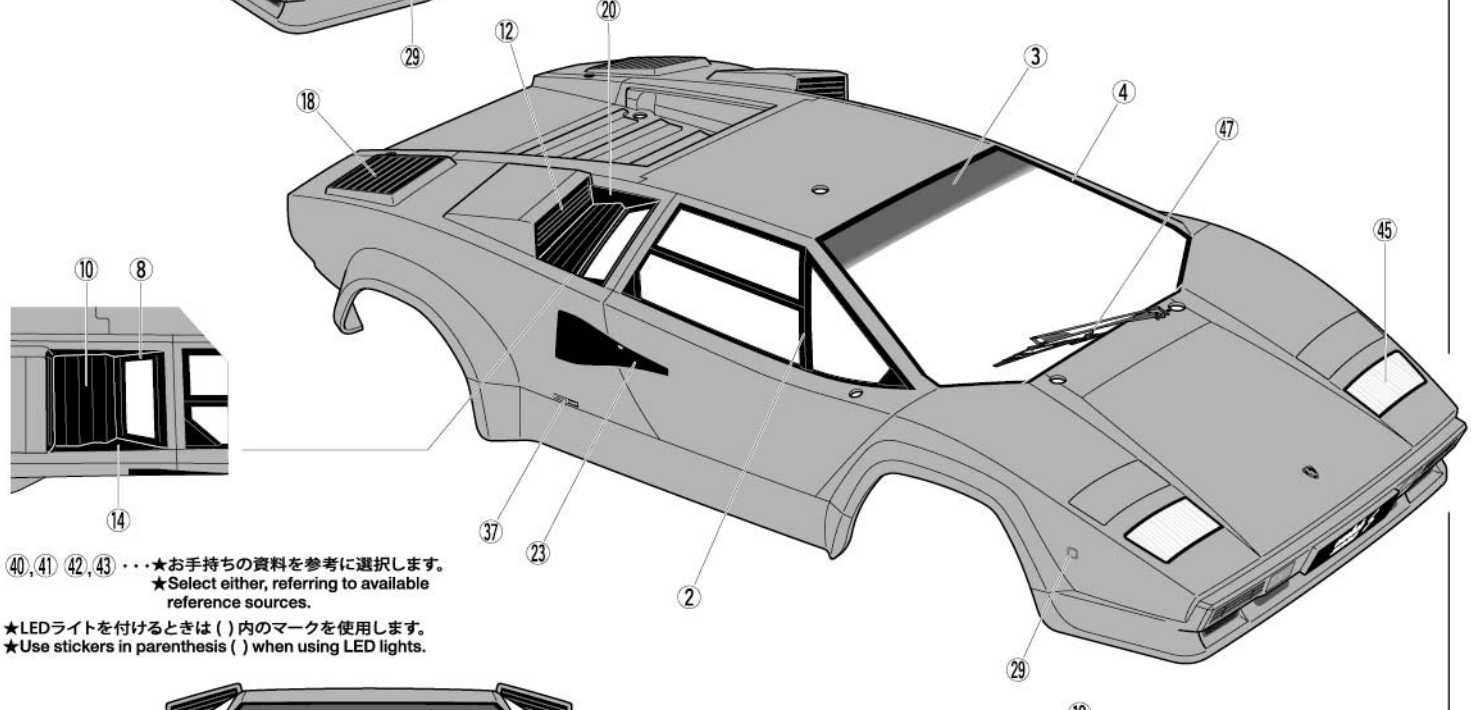

40, 41 42, 43 ・・・★お手持ちの資料を参考に選択します。
★Select either, referring to available reference sources.

★LEDライトを付けるときは ( ) 内のマークを使用します。
★Use stickers in parenthesis ( ) when using LED lights.

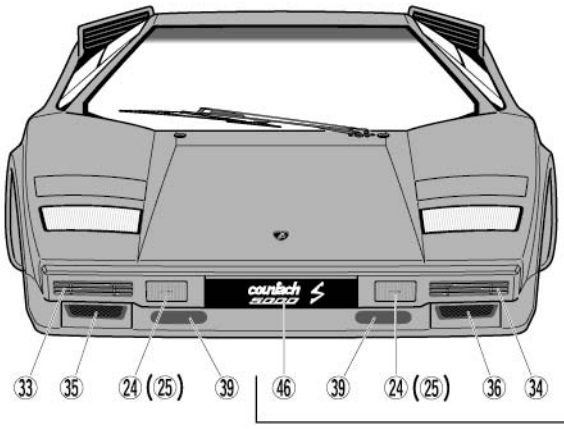

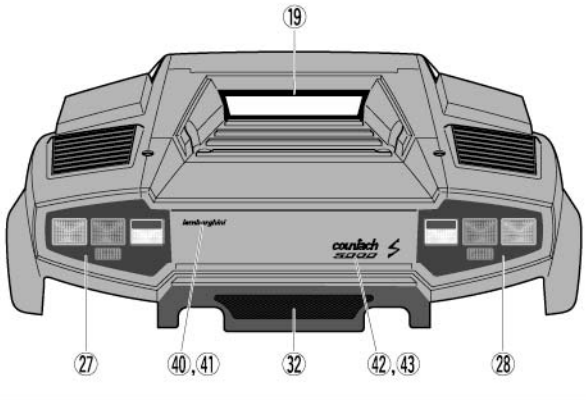

6

★両面テープは部品のサイズに合わせて切り取ります。
★Cut double-sided tape into required sizes.

《ヘッドライト》
Headlights

《R》

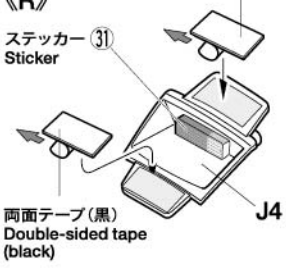

《L》

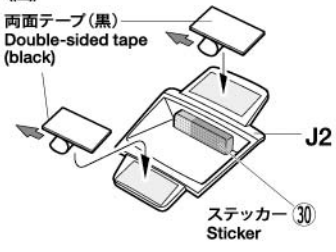

7

★ボディ内側からOリングをはめ、スナップピンで固定します。
★Secure side mirrors using snap pins and O-rings as shown.

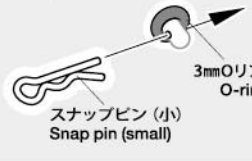

《サイドミラー》
Side mirrors

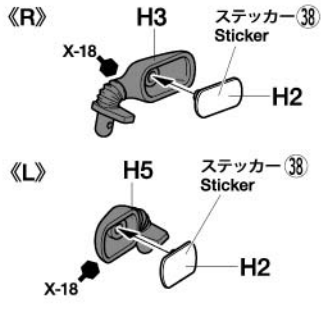

5 テールライトの取り付け
Attaching taillights

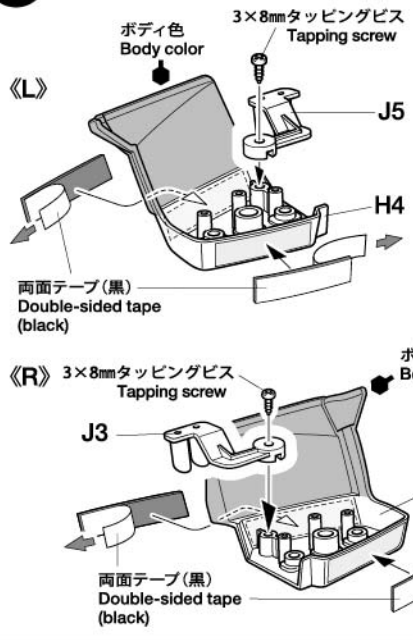

★両面テープは部品のサイズに合わせて切り取ります。
★Cut double-sided tape into required sizes.

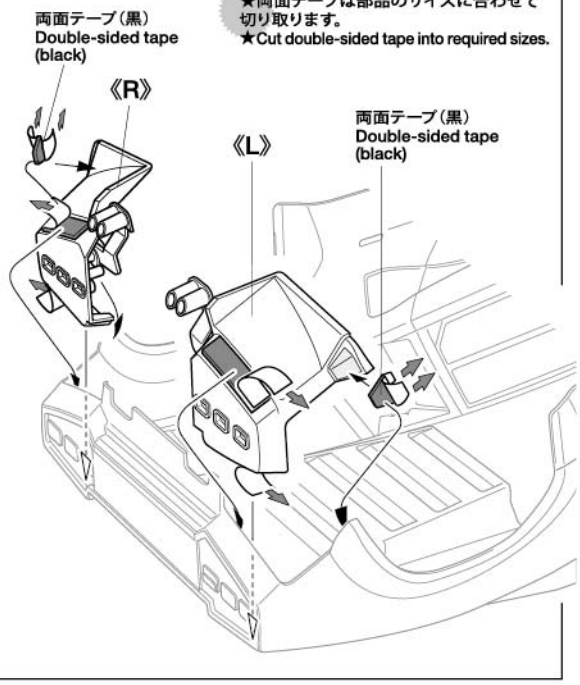

6 ヘッドライトの取り付け
Attaching headlights

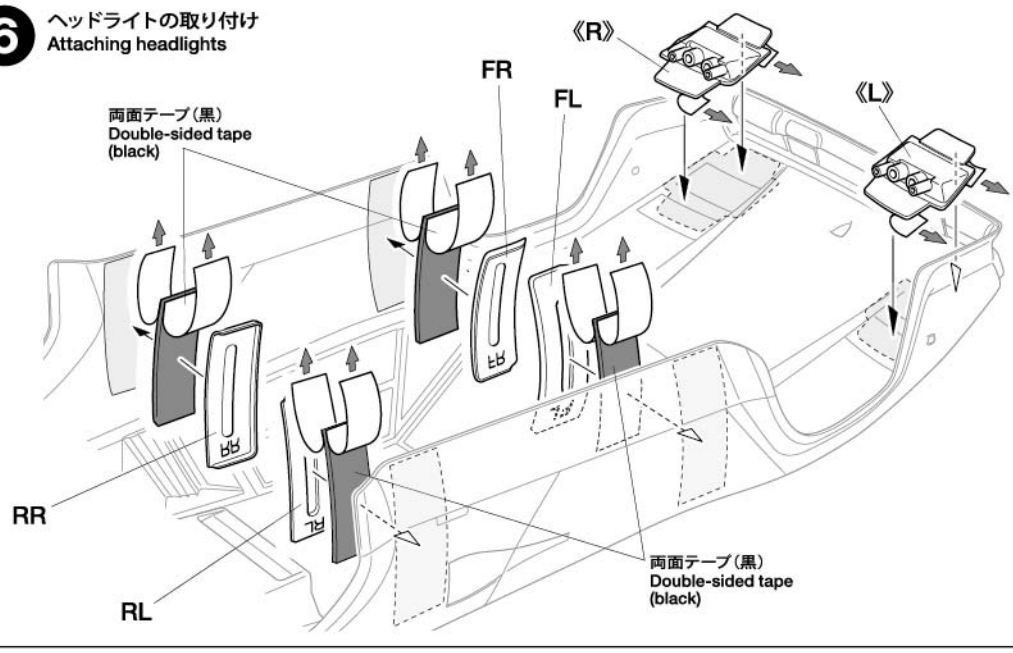

7 ミラー、ウイングの取り付け
Attaching side mirrors and rear wing

★余ったステッカーはご自由にお使いください。
★Use extra stickers as you wish.

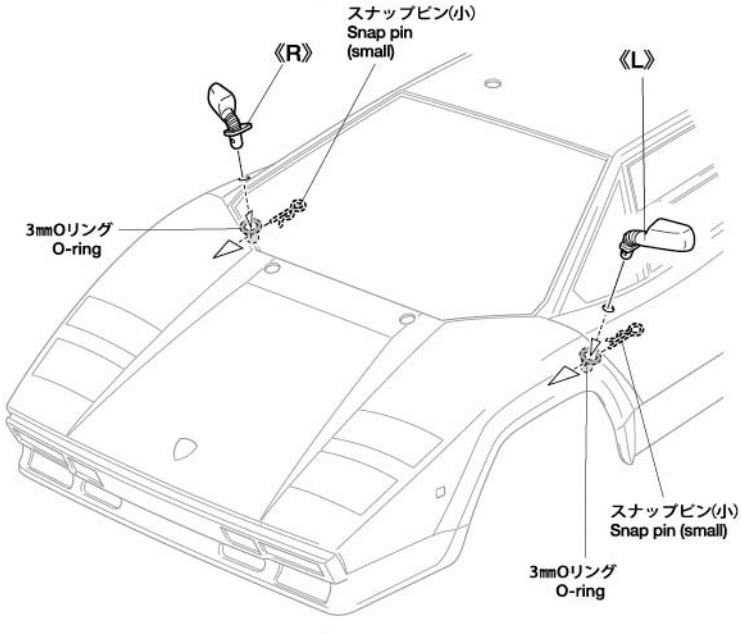

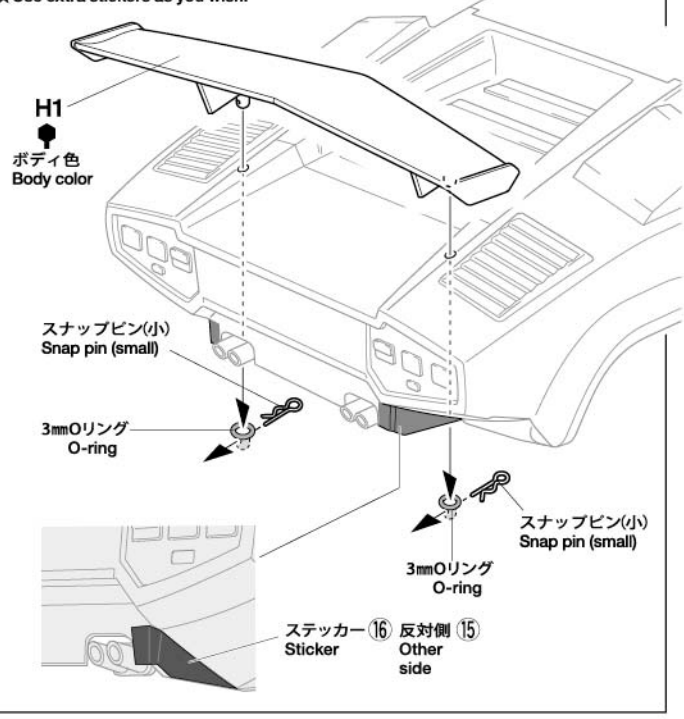

8

★アンテナ線が外に出ないようにしましょう。
(アンテナ線保護用)
★Ensure antenna is fully contained within the pipe.



★ボディからとび出たボディマウントは好みに応じて切り取ります。
★Cut off extruding body mounts as desired.

PARTS

ボディ ……×1
Body

H部品 ……×1
H Parts

J部品 ……×1
J Parts

LEDストッパー……×2
LED stopper

ステッカー……×1
Stickers

マスクシール ……×1
Masking stickers

《金具袋詰》
METAL PARTS BAG


3×8㎜タッピングビス…×2
Tapping screw


2×6㎜タッピングビス…×12
Tapping screw


3㎜Oリング……×4
O-ring


6㎜スナップピン…×8
Snap pin


スナップピン(小)…×4
Snap pin (small)

両面テープ(黒) ……×4
Double-sided tape (black)

部品請求について

★部品をなくしたり、こわした方は、カスタマーサービス取次店でご注文いただけます。また、当社カスタマーサービスに直接ご注文する場合は、下記の方法でご注文することができます。

《ご注文とお支払い方法》
お支払い方法にはタミヤカード(クレジットカード)と代金引換(代引き)の2通りがあります。どちらの方法もタミヤホームページ内、カスタマーサービスのページにご注文フォームがありますので、そちらからご注文できます。また、電話でもお受けいたします。
代金引換の場合は、パーツ代金に加えて代引き手数料をご負担いただきます。

《カスタマーサービスアドレス》
www.tamiya.com/japan/customer/

「タミヤ カスタマーサービス」で検索!!

《住所》
〒422-8610 静岡市駿河区恩田原3-7
株式会社タミヤ カスタマーサービス係
《お問い合わせ番号》
静岡 **054-283-0003**
東京 **03-3899-3765** (静岡へ自動転送)
※電話番号をお確かめの上、おかけ間違いのないようお願いいたします。

送料、タミヤカード入会、代引き手数料についてはホームページをご確認ください。

(送料について) 送料の欄に「要」と記された品目には、別途送料が必要です。
タミヤホームページ、カスタマーサービスの「送料について」をご確認ください。

TAMIYA

8 ボディの取り付け Attaching body

★アンテナパイプを通します。
★Pass antenna.

不要部品…… H6
Not used.

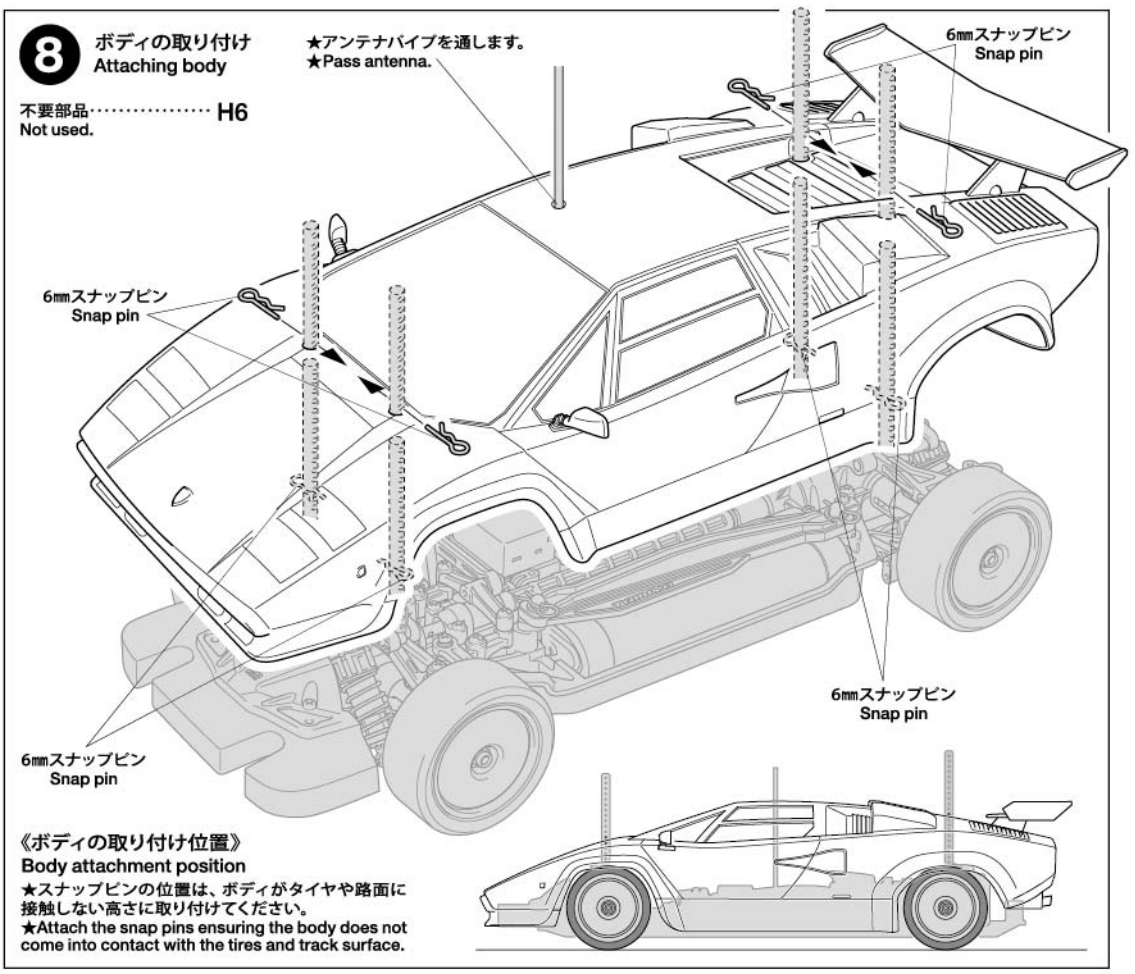

《ボディの取り付け位置》
Body attachment position
★スナップピンの位置は、ボディがタイヤや路面に接触しない高さに取り付けてください。
★Attach the snap pins ensuring the body does not come into contact with the tires and track surface.

《LEDライトの取り付け》
Attaching LED lights

《リヤ》
Rear
★反対側も同様に取り付けます。
★Attach to the other side in the same manner.

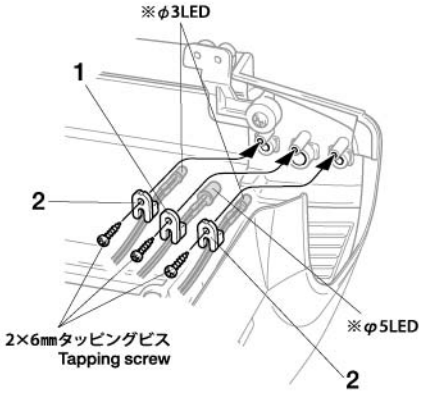

《フロント》
Front

★両面テープは部品のサイズに合わせて切り取ります。
★Cut double-sided tape into required sizes.

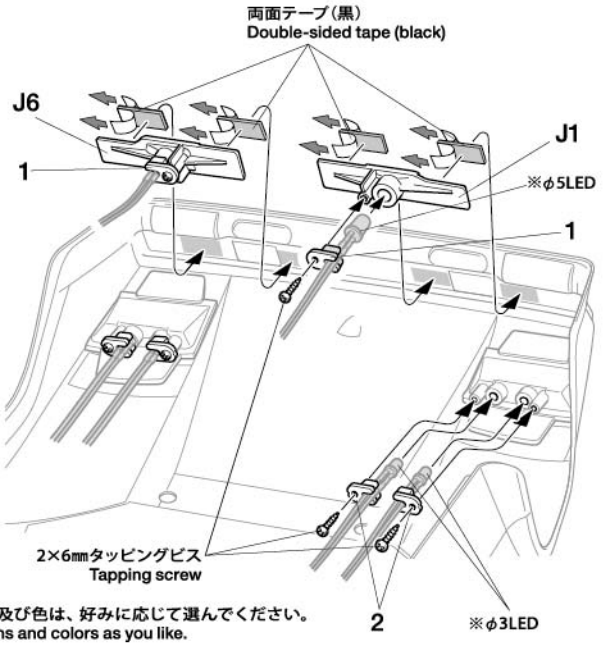

《LEDストッパー》
LED stopper



※LEDの取り付け箇所及び色は、好みに応じて選んでください。
※Choose LED positions and colors as you like.

ランボルギーニ カウンタック 5000S

ITEM 47527

★本体価格(税抜き)は2026年8月現在のものです。諸事情により変更する場合があります。
★購入の際は、本体価格に消費税を加えてください。(小数点以下を切り捨て)

部品名	本体価格		送料	部品コード
ボディ(透明)	2,800円	+税	-	11825544
ステッカー、マスクシール	980円	+税	-	19494268
LEDストッパー(銀x2)	370円	+税	-	19005859
Hパーツ(白)	1,030円	+税	-	19000072
Jパーツ(メッキ)	760円	+税	-	19115229
3x8㎜タッピングビス(銀x10)	260円	+税	-	19803340
2x6㎜タッピングビス(銀x10)	200円	+税	-	19808058
SP.171 耐熱両面テープ	300円	+税	要	50171
SP.197 スナップピン(大x10、小x5)	200円	+税	要	50197
SP.1537 6㎜スナップピン(x15)	200円	+税	要	51537
AO-5042 3㎜Oリング黒(x10)	100円	+税	要	84195
ホイール(メッキ)(1台分)	800円	+税	-	19335525
ウレタンバンパー	450円	+税	-	16275075
SP.419 タイヤ(x2)	500円	+税	要	50419

AFTER MARKET SERVICE CARD
When purchasing replacement parts, please take or send this form to your local Tamiya dealer so that the parts required can be correctly identified. Please note that specifications, availability and price are subject to change without notice.

Parts code	ITEM 47527
11825544	Body (Transparent)
19494268	Stickers, Masking Stickers
19005859	LED Stopper (Silver) (x2)
19000072	H Parts (White)
19115229	J Parts (Silver)
19803340	3x8mm Tapping Screw (Silver) (x10)
19808058	2x6mm Tapping Screw (Silver) (x10)
50171	Heat Resistant Double-Sided Tape (x5)
50197	Snap Pin Set (Large x10, Small x5)
51537	6mm Snap Pin (x15)
84195	3mm O-Ring (Black) (x10)
19335525	Wheel (Plated) (x4)
16275075	Urethane Bumper
50419	Tire (x2)