RC 1/10th SCALE

ASTUTE 2022 BODY PARTS SET
アスチュート 2022 スペアボディセット

注意! NOTICE
●製品によってボディが一部塗装済み、加工済みの場合があります。
●Some bodies may be pre-painted or have other work already carried out.

TAMIYA

⚠ 注意

●このキットは組み立てモデルです。作る前にかならず説明書を最後までお読みください。また、小学生などの低年齢の方が組み立てるときは、保護者の方もお読みください。
●工具の使用には十分注意してください。特にニッパーやナイフなど刃物によるケガや事故に注意してください。
●接着剤や塗料は、使用する前にそれぞれの注意書きをよく読み、指示に従って正しく使用してください。また、使用するときは室内の換気に十分注意してください。
●小さなお子様のいる場所での工作はしないでください。工具にさわったり、小さなパーツの飲み込みや、ビニール袋をかぶっての窒息など危険な状況が考えられます。プラくずもきちんとかたづけてください。

⚠ CAUTION

●Read carefully and fully understand the instructions before commencing assembly.
●When assembling this kit, tools including knives are used. Extra care should be taken to avoid personal injury.
●Read and follow the instructions supplied with paints and/or cement, if used (not included in kit).
●Keep out of reach of small children. Children must not be allowed to put any parts in their mouths, or pull vinyl bags over their heads. Sensibly dispose of the leftover parts immediately.

※の部品はセットに含まれません。
※ marked parts are not included in set.

★工具はセットに含まれません。
★ Tools are not included in set.

のマークは塗装指示のマークです。プラスチック部品の塗装にはプラスチック用塗料をお使いください。
This mark denotes numbers for Tamiya Color paints. Paint plastic parts using plastic paints.

《プラスチック用タミヤカラー》
TAMIYA PLASTIC PAINTS

TS-17	●アルミシルバー / Gloss aluminum
X-18	●セミグロスブラック / Semi-gloss black
XF-7	●フラットレッド / Flat red
XF-15	●フラットフレッシュ / Flat flesh

注意! NOTICE
●シャーシを組み立てる前に必ず本紙を一度お読みください。また、シャーシを組み立てる時は、下記の内容で組み立ててください。
●Read these instructions carefully before assembling chassis, as the steps below have information to be used in place of the relevant chassis assembly instruction manual steps.

注意! CAUTION
●このボディは、TD2シャーシに使用できます。
●This body can be used with the TD2 chassis.

★ステッカーは❺の《ステッカーの貼り方》を参照して貼ってください。
★Also refer to ❺ when applying stickers.

★どちらか選びます。
★Select either.

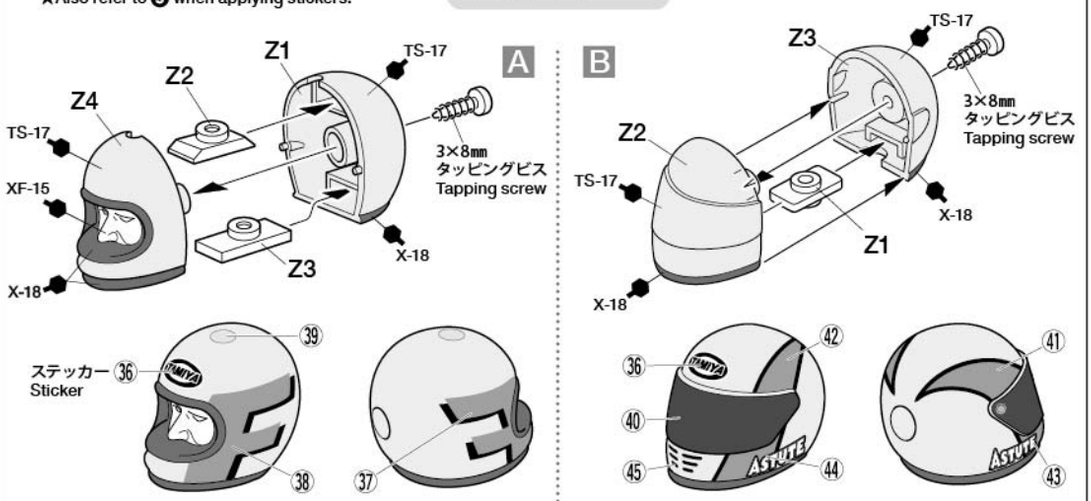

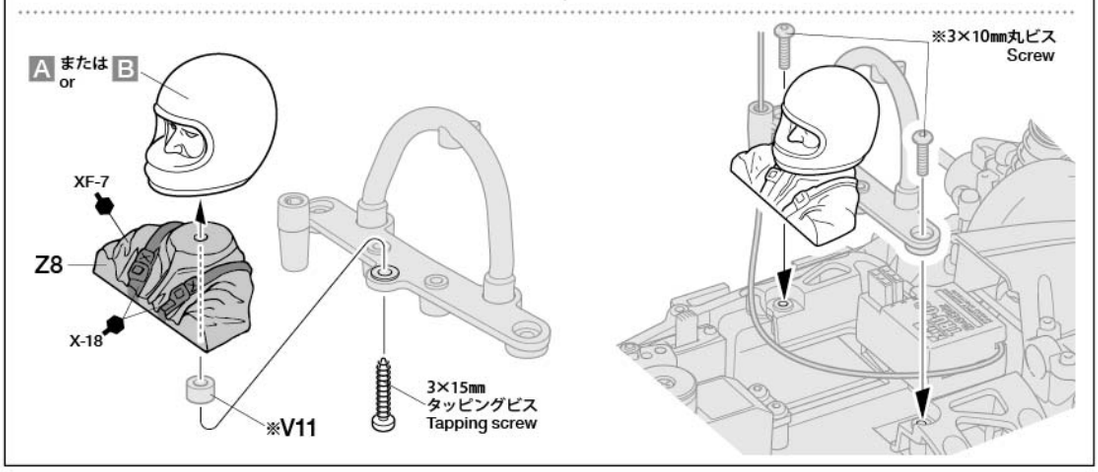

《穴の開け方》
How to make holes

★指定の位置にピンバイスなどで小さな穴を開けます。
★Make a pilot hole in the indicated position using a pin vise and drill bit, etc.

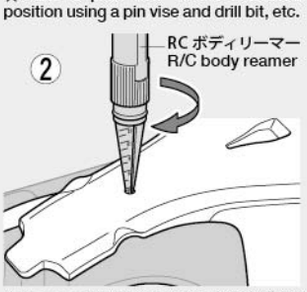

★リーマーで指示の大きさに穴を広げます。
★Enlarge hole to desired size using body reamer.

★工具の取り扱いには十分に注意してください。
★Handle tools with care.

1 ボディの穴開け
Making holes

★指示のサイズの穴を開けてください。
★Make holes of sizes shown.

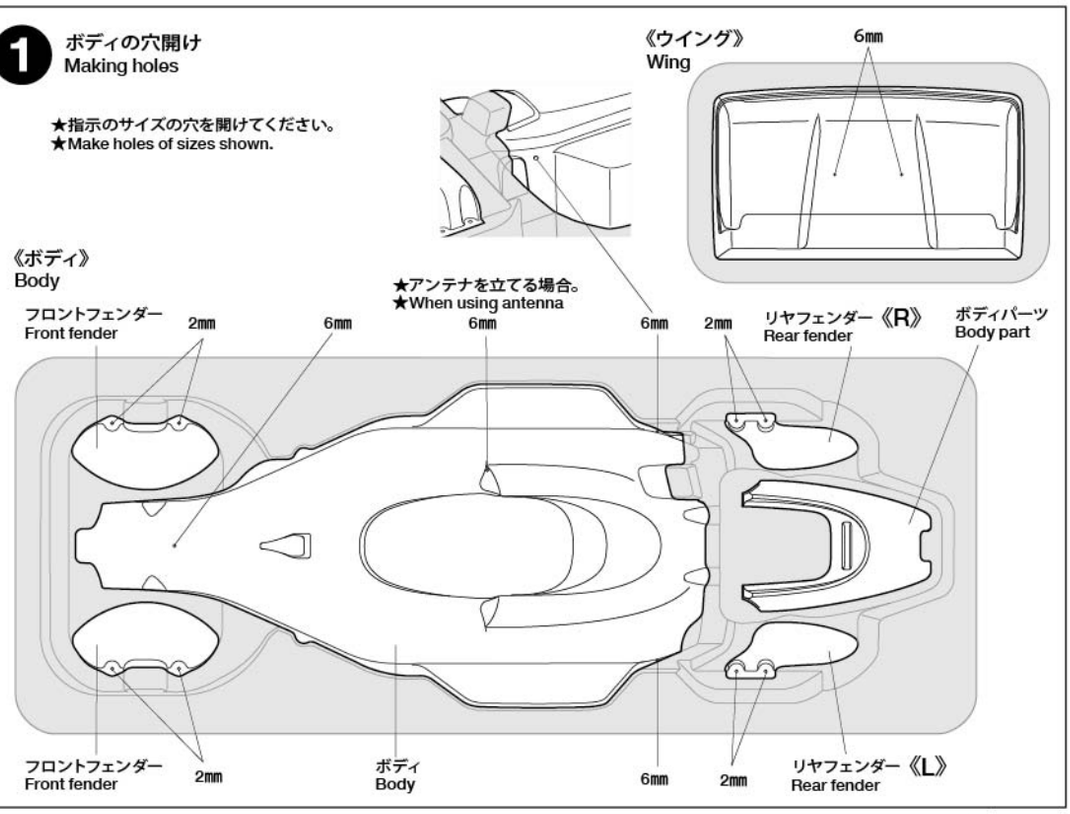

《ポリカーボネートボディの切り取り方》
Cutting out polycarbonate body parts

★ボディを切り取るときはハサミとカッターナイフを使い分けるときれいに切り取れます。
★Use different cutting tools depending upon the section you are working on.

《直線はハサミで切り取ります。》
Straight sections – use scissors

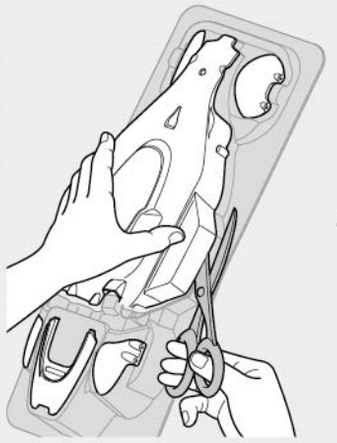

《曲線はカッターナイフで切り取ります。》
Curved sections – use a modeling knife

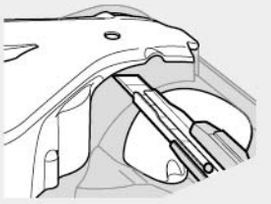

●カッターナイフを使う時は、切断する部分に手(指)を絶対にあてないでください。
●Keep hands and fingers off of section being cut, particularly when using a modeling knife.

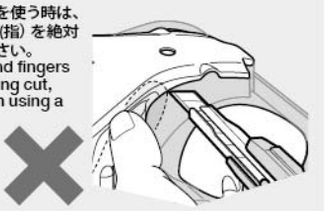

★カッターナイフで切り取る場合は、一度に切らずに数回にわけて浅く切り込みを入れ、切れ目にそって折り曲げるようにして切りはなしてください。
★When using a modeling knife, make multiple passes to score the cut line, then bend and snap off the unwanted area.

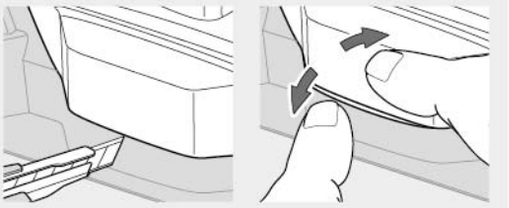

2 ボディの切り取り
Cutting out body

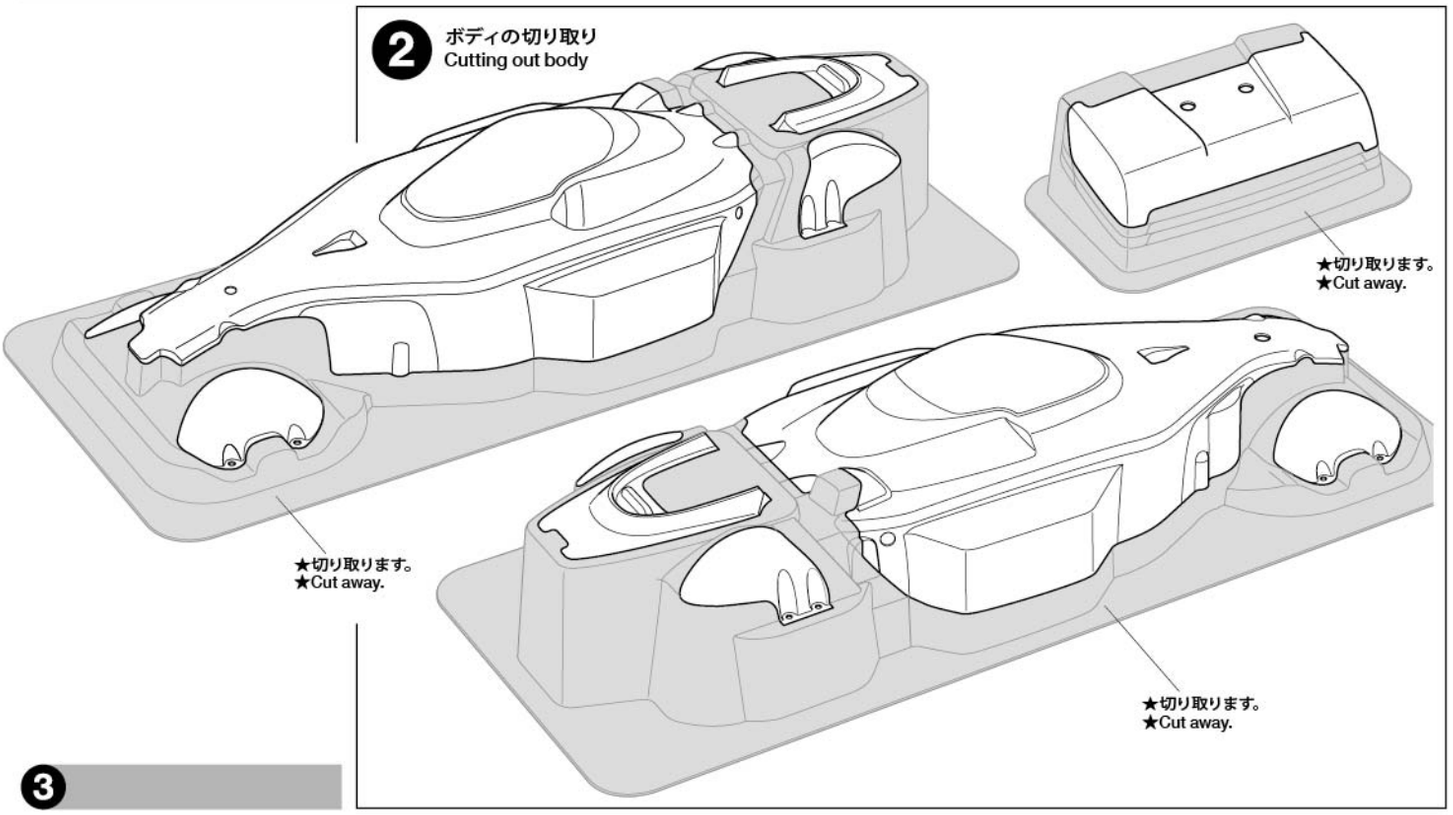

3

《塗装する前に》
Preparing body for painting

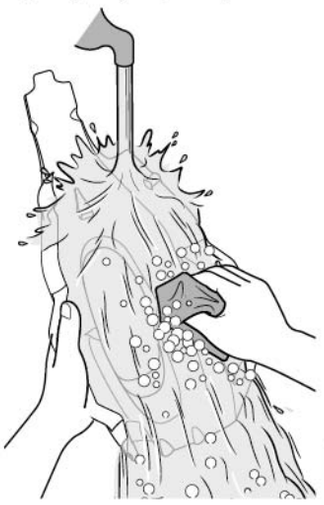

★塗装前に中性洗剤で油気をおとします。水洗いをして洗剤を洗い流して乾かしてください。
★Wash the body thoroughly with detergent in order to remove any oil, then rinse well and allow to air dry.

PAINTING

のマークは塗装指示のマークです。ボディの塗装にはポリカーボネート用塗料で内側から塗装してください。

This mark denotes numbers for Tamiya Paint colors. Paint body from inside using polycarbonate paints.

《ポリカーボネート用タミヤカラー》
TAMIYA POLYCARBONATE PAINTS

PS-5 ●ブラック / Black
PS-60●ブライトマイカレッド / Bright mica red

《塗装の仕方》
Painting

① ★マスクシールを切り出し、ボディ内側から貼ります。
★Cut out masking stickers and mask off from inside.

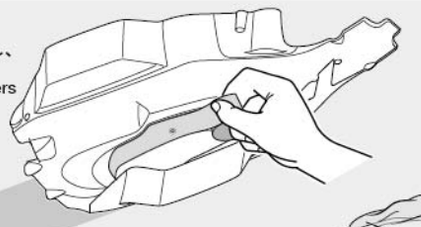

② ★ボディを内側からブライトマイカレッド(PS-60)で塗装します。スプレー塗装はボディから30cmほどはなし、一度に塗らず数回に分けて塗ります。
★Paint the body from inside using Bright mica red (PS-60). Apply thin layer of spray paint 2-3 times keeping 30cm distance from body.

③ ★塗装終了後に残ったマスクシールをはがし、ボディ表面の保護フィルムもはがしてください。
★When paint has dried remove remaining masking stickers and protective film.

3 ボディの塗装
Painting body

★Ⓐ～Ⓙはマスクシールの番号です。
★Ⓐ~Ⓙ denote masking stickers.

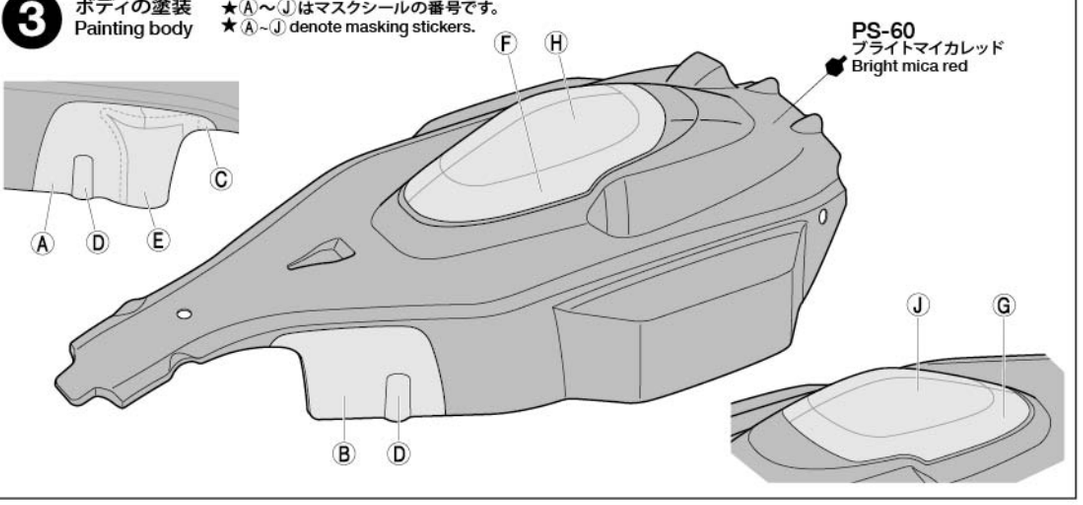

4

《パーツの塗装》
Painting parts

①

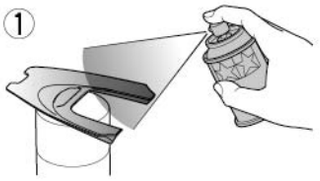

★パーツを中性洗剤で洗い、よく乾かした後、保護フィルムが貼られていない裏側を塗装します。
★Wash the parts thoroughly with detergent then allow to air dry. Paint face without protective film.

②

★塗料が乾いた後、表面の保護フィルムをはがしてください。
★After completion of painting, remove protective film.

5

《ステッカーの貼り方》
①できるだけ余白を残さずに、印刷された部分を切り抜いてください。番号のついたステッカーは切り取ってしまうとまちがえやすいので貼る順に切り取ってください。
②台紙の端の部分を少し切り取り指定された場所に貼りあわせます。台紙をつけたまま位置をあわせてください。
③少しずつ台紙をはがしながら場所がずれたり、ステッカーの中に気泡が残ったりしないように注意しながら貼っていきます。
台紙を一度に全部はがして貼ることは、しわができたり気泡が残ったりする原因となります。

Stickers
① Cut along the edges as close as possible to cut the sticker from the sheet. Cut out stickers in numbered order to prevent confusion.
② Slightly peel away one end of the lining and position the sticker on the body.
③ Slowly remove the remaining lining while checking sticker position. Do not completely remove lining prior to application as this may cause unwanted air bubbles and creases.

6

《両面テープ》
Double-sided tape

★図の大きさに切って使います。
★Cut to the sizes shown.

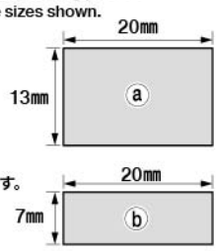

★2個作ります。
★Make 2.

4

《ボディパーツ》
Body part

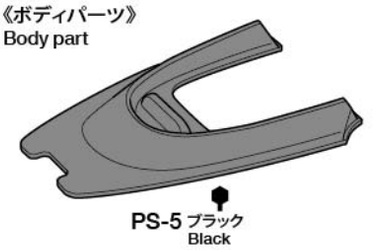

《ウイング》
Wing

★塗装しません。
★Do not paint.

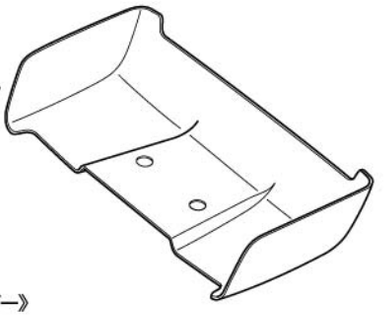

《フロントフェンダー》
Front fenders

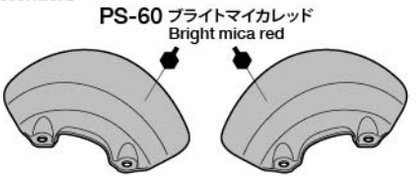

《リヤフェンダー》
Rear fenders

《L》 《R》

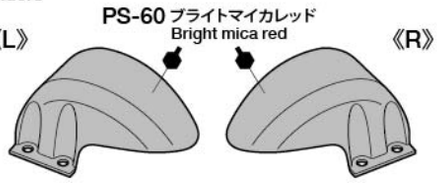

5

マーキング
Markings

★ステッカーを貼る前に、ボディ、ウイング、ボディパーツ、フェンダー表面の保護フィルムをはがしてください。
★Remove protective film prior to adding stickers.

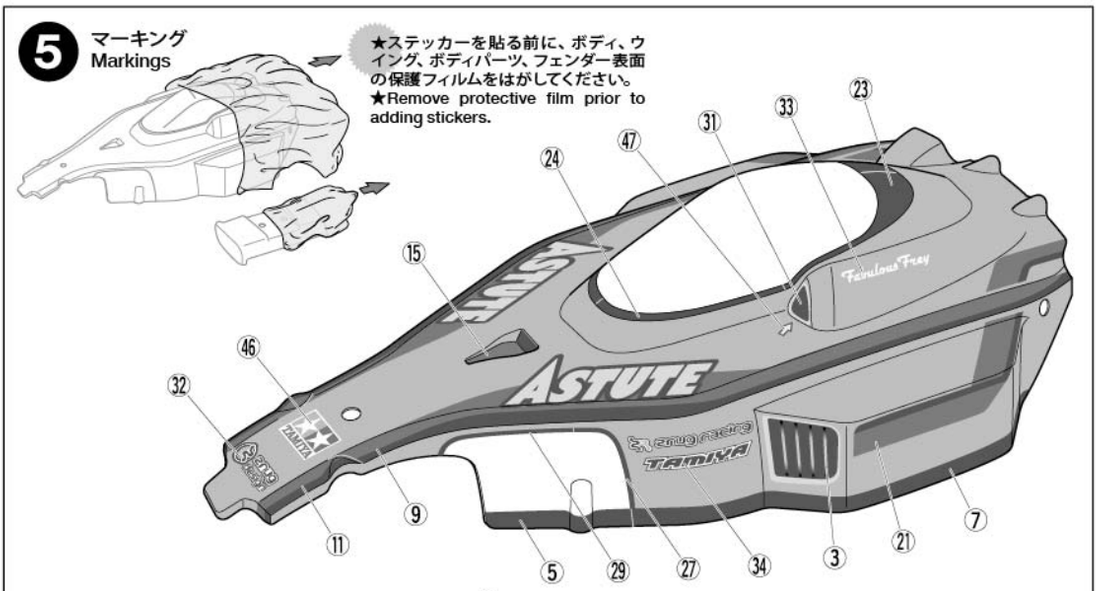

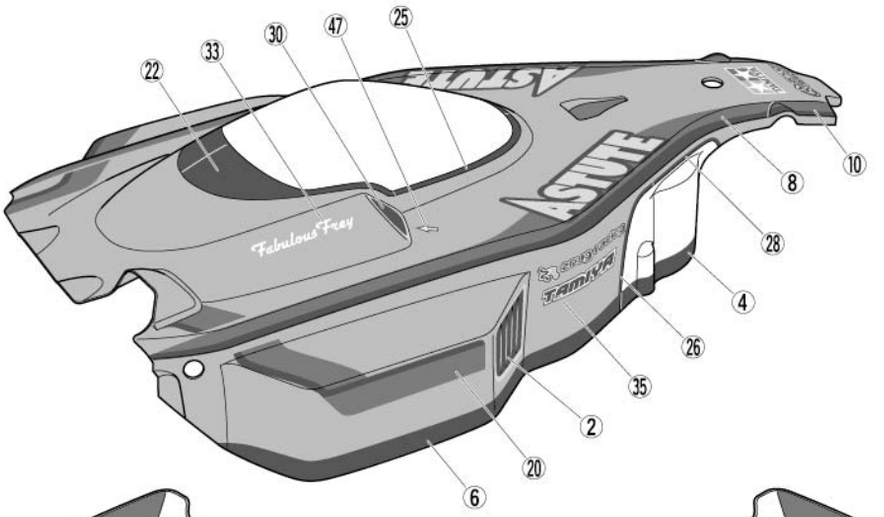

《ウイング》
Wing

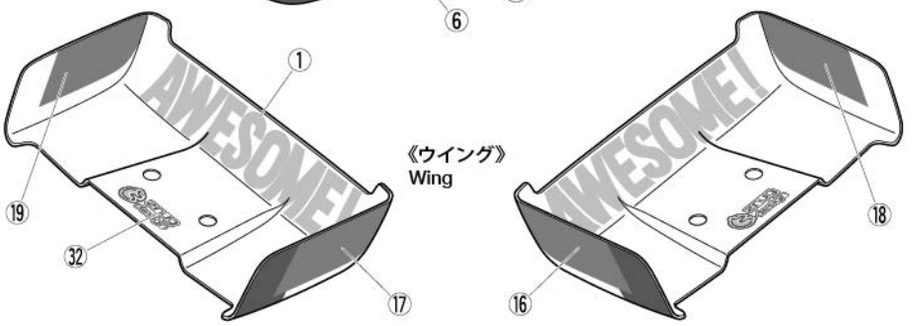

6

ボディパーツの取り付け
Attaching body part

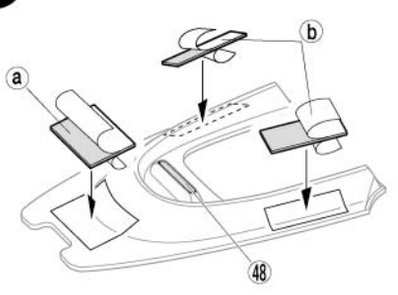

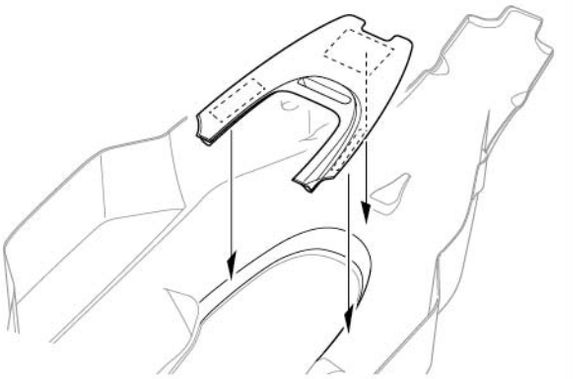

8

★アンテナパイプを短くする場合はアンテナ線が外に出ない長さにしましょう。
(アンテナ線保護用)
★Cut antenna pipe to appropriate length, ensuring antenna is contained fully within.

PARTS

ボディ ……×1
Body

ウイング ……×1
Wing

ステッカー ……×1
Stickers

マスクシール ……×1
Masking stickers

Z部品 (フェイスタイプ) ……×1
Z Parts (without visor)

Z部品 (シールドタイプ) ……×1
Z Parts (with visor)

《金具袋詰》
METAL PARTS BAG

3×15㎜タッピングビス ·×1
Tapping screw

3×8㎜タッピングビス·····×1
Tapping screw

2×6 ㎜タッピングビス ····×8
Tapping screw

2㎜ワッシャー ·····×8
Washer

5㎜Oリング·····×2
O-ring

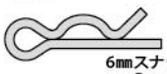
6㎜スナップピン·····×5
Snap pin

13×114㎜両面テープ·····×1
Double-sided tape

9×150㎜マジックテープ·····×1
Touch fastener tape
★ご自由にお使いください。
★Use as you wish.

不要部品
Not used.

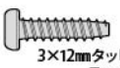
3×12㎜タッピングビス ·×1
Tapping screw

部品請求について

★部品をなくしたり、こわした方は、カスタマーサービス取次店でご注文いただけます。また、当社カスタマーサービスに直接ご注文する場合は、下記の方法でご注文することができます。

①《郵便振替のご利用法》
郵便局の払込用紙の通信欄に下のリストを参考にITEM番号、製品名、部品名、部品コード、数量を必ずご記入ください。振込人住所欄にはお電話番号もお書きいただき、口座番号·00810-9-1118、加入者名·(株) タミヤでお振込ください。

②《代金引換のご利用法》
パーツ代金に加えて代引き手数料 (300円+税) をご負担いただければ、電話またはホームページより代金引換によるご注文をお受けいたします。

《住所》
〒422-8610 静岡市駿河区恩田原3-7
株式会社タミヤ カスタマーサービス係
《お問い合わせ番号》
静岡 054-283-0003
東京 03-3899-3765 (静岡へ自動転送)
※電話番号をお確かめの上、おかけ間違いのないようお願いいたします。
《カスタマーサービスアドレス》
www.tamiya.com/japan/customer/

★このボディに合うタイヤ、ホイールは、カスタマーサービスで取り扱っております。お問い合わせください。
★Ask your local Tamiya dealer for availability of the wheels and tires.

TAMIYA

7 フェンダーの取り付け
Attaching fenders

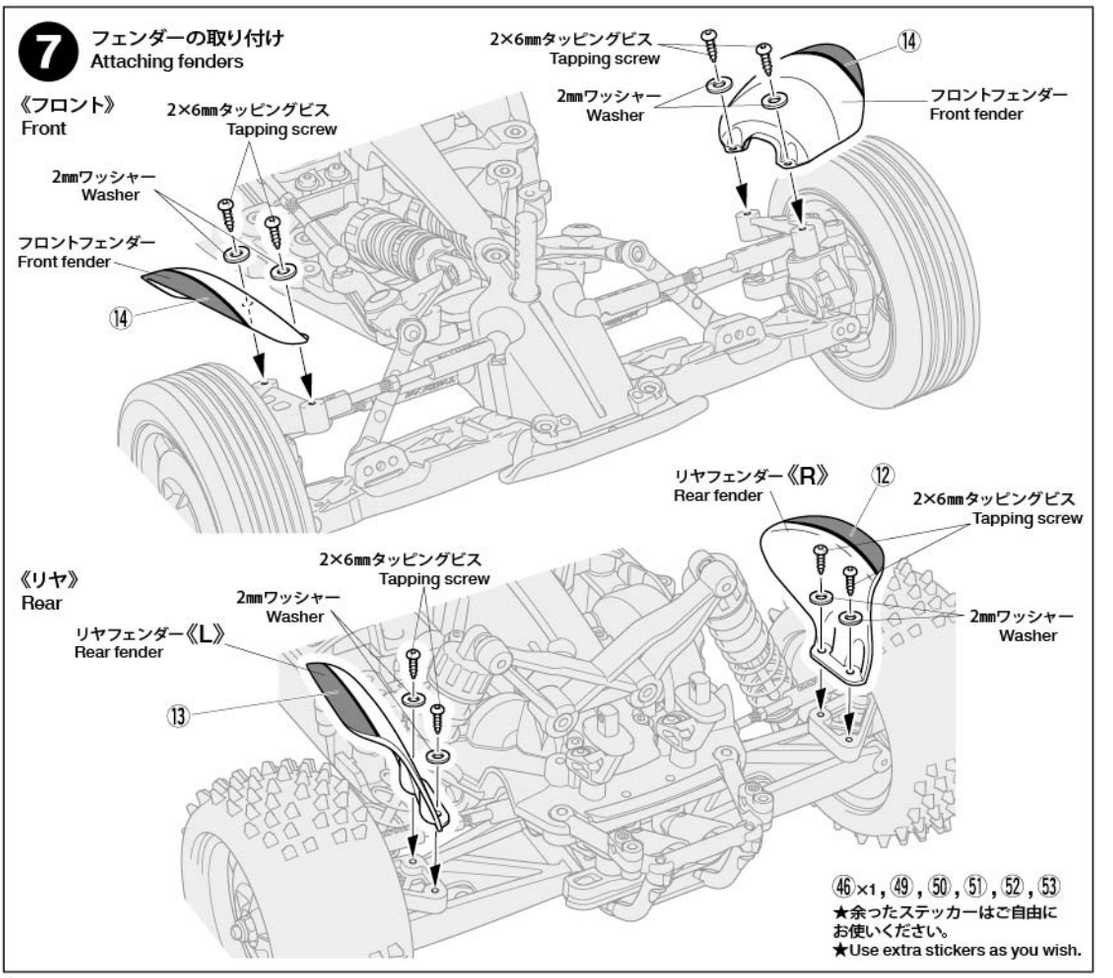

㊻×1, ㊾, ㊿, (51), (52), (53)
★余ったステッカーはご自由にお使いください。
★Use extra stickers as you wish.

8 ボディの取り付け
Attaching body

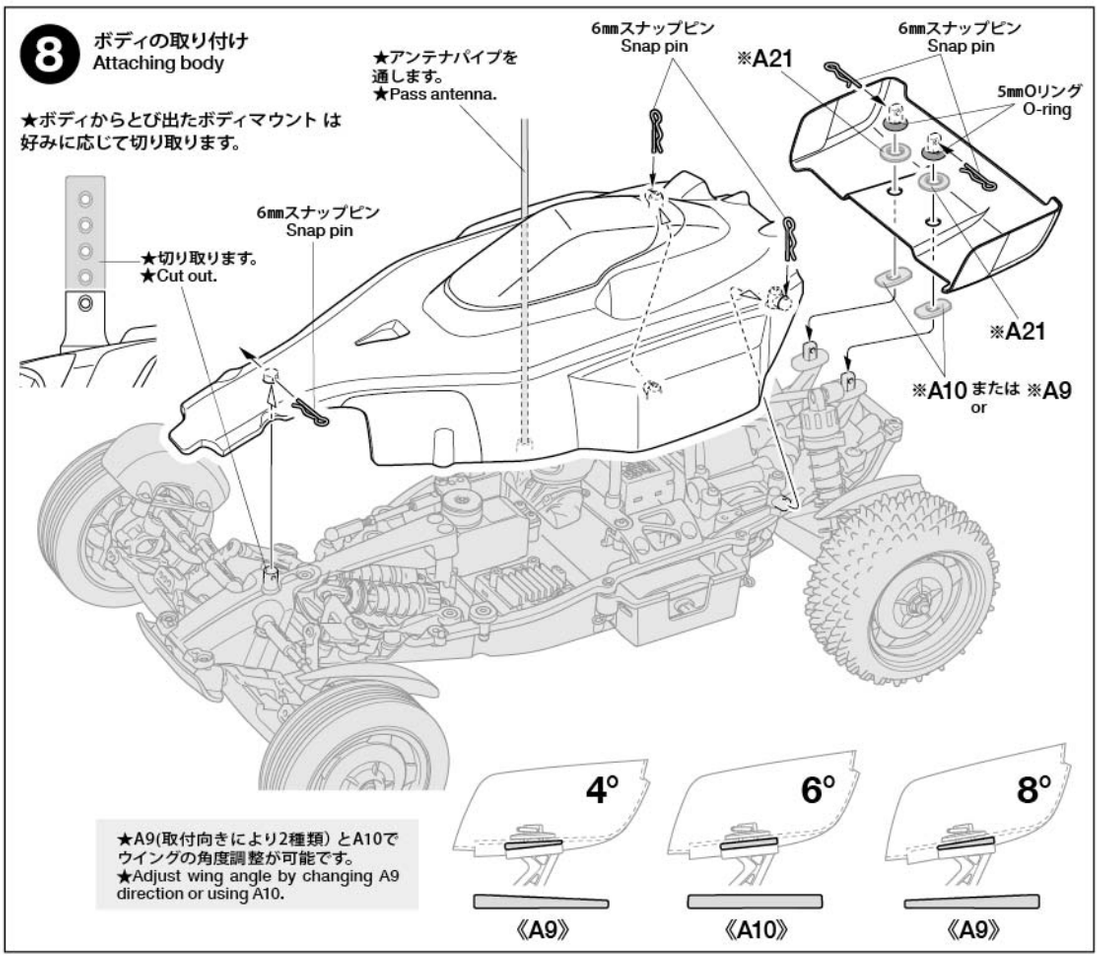

★A9(取付向きにより2種類) とA10でウイングの角度調整が可能です。
★Adjust wing angle by changing A9 direction or using A10.

アスチュート 2022 スペアボディセット

ITEM 51692

★本体価格(税抜き)、送料は2022年2月現在のものです。諸事情により変更となる場合があります。
★ご購入に際しては、本体価格に消費税を加えてください。(小数点以下を切り捨て)

部品名	本体価格	送料	部品コード
Zパーツ(白)(シールド無)	320円 +税	-	10225033
Zパーツ(白)(シールド有)	320円 +税	-	10225055
両面テープ(18x114㎜)(x4)	280円 +税	-	19803126
マジックテープ(x2)	220円 +税	-	19805343
5㎜Oリング黒(x2)	160円 +税	-	19805701
3x8㎜タッピングビス(黒x4)	180円 +税	-	19805754
2㎜ワッシャー(x5)	200円 +税	-	19805758
2x6㎜タッピングビス(x10)	200円 +税	-	19808058
ステッカー、マスクシール	900円 +税	-	19490063
説明図	300円 +税	-	11057552
SP.583 3x15㎜タッピングビス(x10)	150円 +税	要	50583
SP.1537 6㎜スナップピン(x15)	200円 +税	要	51537

(送料について) 送料の欄に「要」と記された品目には、別途送料が必要です。タミヤホームページ、カスタマーサービスの「送料について」をご確認ください。

AFTER MARKET SERVICE CARD
When purchasing replacement parts, please take or send this form to your local Tamiya dealer so that the parts required can be correctly identified. Please note that specifications, availability and price are subject to change without notice.

Parts code ITEM 51692

10225033·····Z Parts (White) (without visor)
10225055·····Z Parts (White) (with visor)
19803126·····18x114mm Double-Sided Tape (x4)
19805343·····Touch Fastener Tape (x2)
19805701·····5mm O-Ring (Black) (x2)
19805754·····3x8mm Tapping Screw (Black) (x4)
19805758·····2mm Washer (x5)
19808058·····2x6mm Tapping Screw (x10)
19490063·····Stickers, Masking Stickers
11057552·····Instructions
50583·····3x15mm Tapping Screw (x10)
51537·····6mm Snap Pin (x15)