1/10th SCALE R/C 4WD
HIGH PERFORMANCE RACING CAR

# TA05-VDF
# DRIFT CHASSIS KIT

1/10 電動RC・4WD レーシングカー
**TA05-VDF ドリフトシャーシキット**

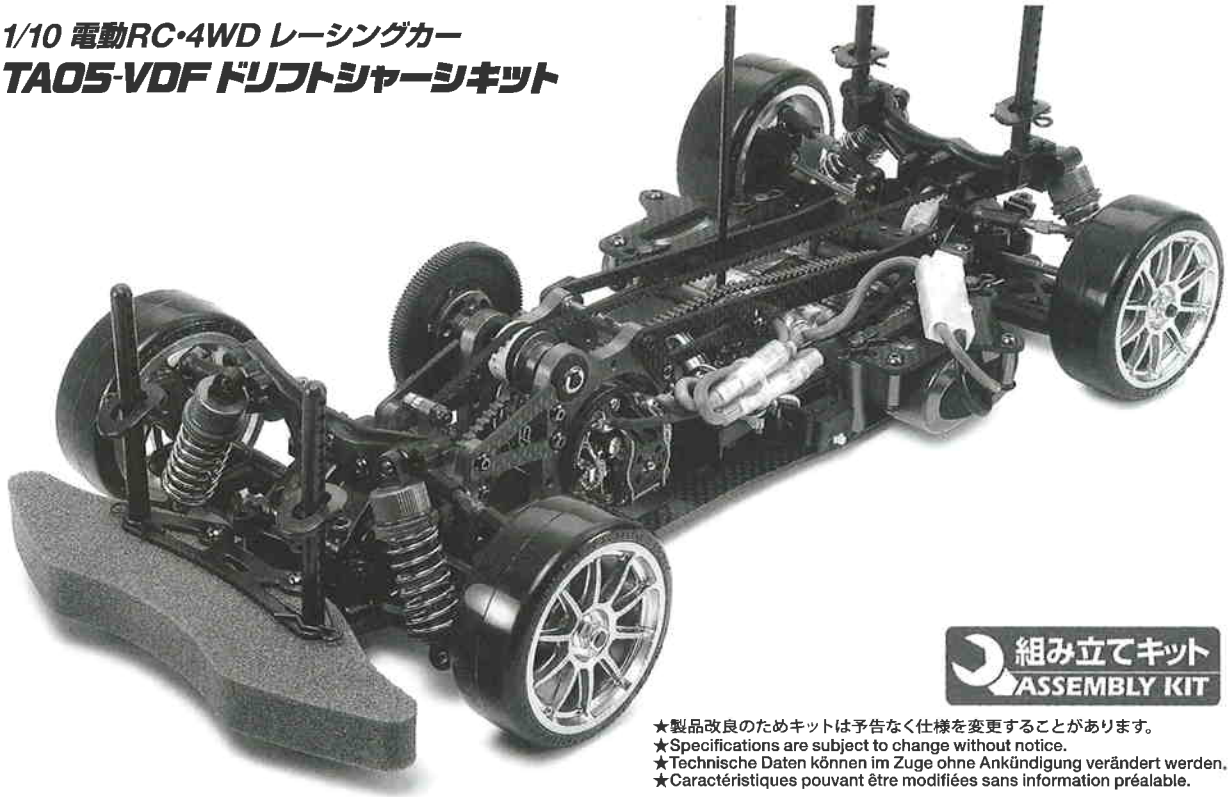

組み立てキット
ASSEMBLY KIT

★製品改良のためキットは予告なく仕様を変更することがあります。
★Specifications are subject to change without notice.
★Technische Daten können im Zuge ohne Ankündigung verändert werden.
★Caractéristiques pouvant être modifiées sans information préalable.

ボディ、RC装置、走行用バッテリー、モーター、ホイール、タイヤはキットに含まれません。

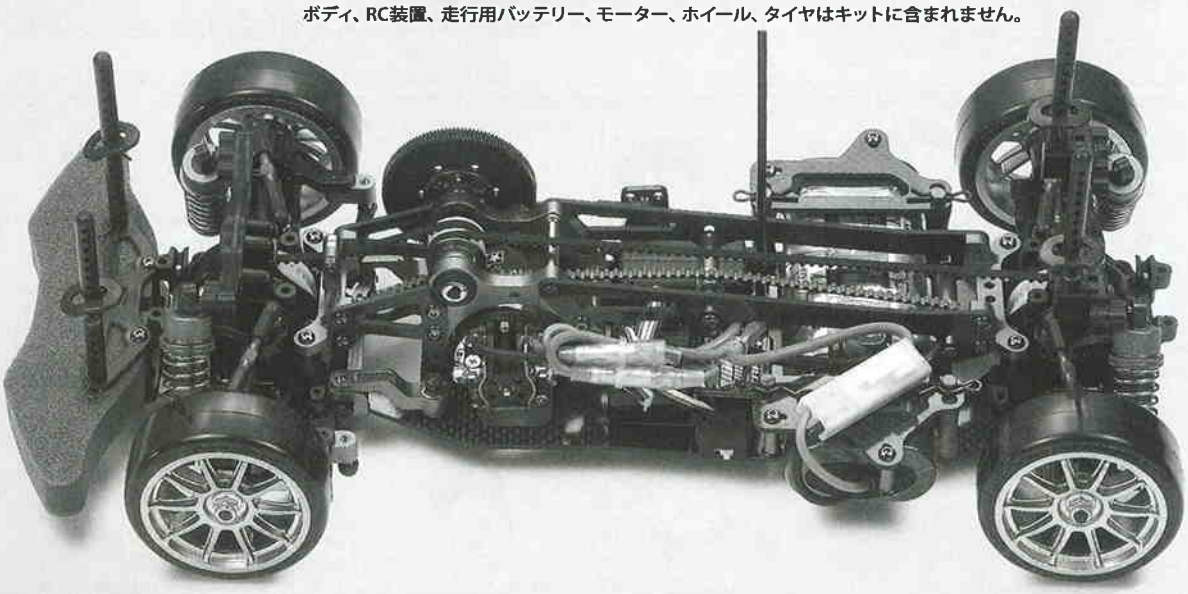

TAMIYA, INC. 3-7 ONDAWARA, SURUGA-KU, SHIZUOKA 422-8610 JAPAN

0610 ©2010 TAMIYA

1/10th SCALE R/C 4WD
HIGH PERFORMANCE RACING CAR

# TA05 VDF
## DRIFT CHASSIS KIT

●小学生や組み立てになれない方は、模型にくわしい方にお手伝いをお願いしてください。

### 組み立てる前に用意する物

**《ラジオコントロールメカ》**
このRCカーには、ESC（FETアンプ）付き2チャンネルプロポセット（小型受信機、小型ESC（FETアンプ）、標準型サーボのセットがお勧めです。）をご使用ください。他社製品を使用した場合、それによって生じた不具合につきましては保証いたしかねますのでご了承願います。
★標準型サーボをお使いください。小型サーボは搭載出来ません取り扱いについては、それぞれの説明書をご覧ください。

**《走行用バッテリー・充電器》**
このキットはタミヤ走行用バッテリー専用です。専用充電器とともにご用意ください。

**《モーター》**
P24のギヤ比表を参照してモーターをご用意してください。

**《ホイール・タイヤ》**
ドリフト用タイヤ、タイヤに合わせたホイールをご用意ください。

**《走行用ボディ》**
キットにはボディは含まれていません。
電動RCカーTA05用ボディパーツセットを別にお買い求めください。

タミヤ・エクスペックSPプロポ / ESC（FETアンプ）付き
（※ESCはエレクトロニック スピード コントローラーの略です。）

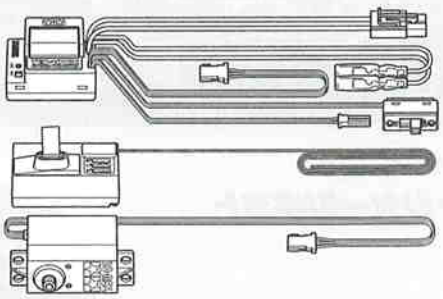

★小型サイズのESC、受信機をお勧めします。

ESC（FETアンプ）付き2チャンネルプロポ

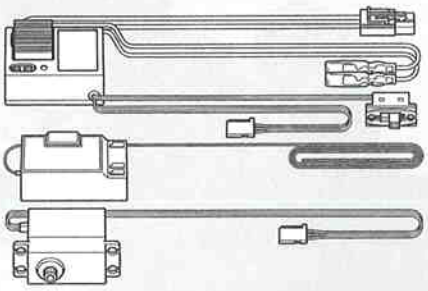

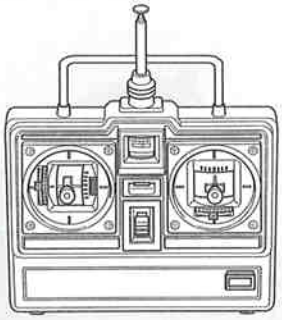

### 《用意する工具》

六角レンチ（1.5mm,2mm）

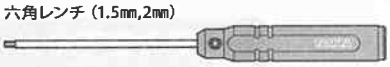

＋ドライバー（大）

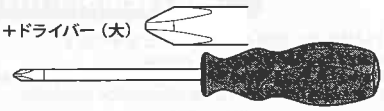

＋ドライバー（小）

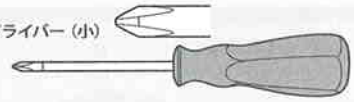

ラジオペンチ

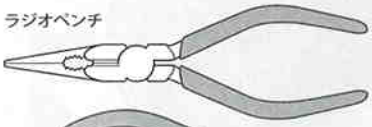

ニッパー

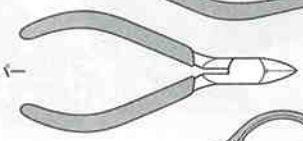

はさみ

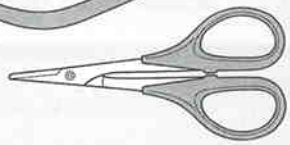

クラフトナイフ

ピンセット

瞬間接着剤

★この他に、ヤスリ、ピンバイスかキリが必要です。また、柔らかな布、Eリングセッターがあると便利です。

●組み立てる前に説明図を必ずお読みください。また、保護者の方もお読みください。

●色を塗る時や、接着剤を使う場合は必ず窓を開けて換気に注意してください。

●工具で固い物を切らないでください。刃が折れるなどの危険があります。

●小学生やうまく組み立てられない方は、保護者の方やＲＣカーにくわしい方にお手伝いをお願いしてください。

●小さなお子様のいる場所での工作はおやめください。小さな部品やビニール袋を口に入れたりする危険があります。

●組み立てる時はまわりに注意してください。また、工具を振り回すようなことはやめてください。



84132 TA05-VDF Drift Chassis Kit (11054573)

## ITEMS REQUIRED / ERFORDERLICHES ZUBEHÖR / OUTILLAGE NECESSAIRE

**RADIO CONTROL UNIT**
Standard 2 channel R/C unit plus electronic speed controller is suggested for this model (combination of small size receiver, electronic speed controller and standard size servo is recommended).
★Read and follow instructions supplied with R/C unit.
**POWER SOURCE**
This kit is designed to use a Tamiya battery pack. Charge battery according to manual supplied with battery.
**MOTOR**
Refer to the gear ratio chart on P.24 and use compatible motor (separately available).
**WHEELS/TIRES**
Please use separately available drift tires and compatible wheels.
**BODY SHELL**
Body shell is not included in kit. Purchase separately available Tamiya 1/10 scale R/C polycarbonate body parts set (for TA05).

**FERNSTEUER-EINHEIT**
Für dieses Modell wird eine übliche RC-Einheit mit einem elektronischen Fahrregler vorgeschlagen (eine Kombination eines kleinen Empfängers mit elektronischem Fahrregler und Servo in Normalgröße wird empfohlen).
★Lesen und befolgen Sie die der RC-Einheit beiliegende Anleitung.
**STOMQUELLE**
Für diesen Bausatz benötigt man den Tamiya Akkupack. Den Akku gemäß Anweisung aufladen.
**MOTOR**
Beachten Sie die Tabelle der Getriebeübersetzungen auf S.24 und verwenden Sie einen (getrennt erhältlichen) geeigneten Motor.
**RÄDER/ REIFEN**
Verwenden Sie bitte die getrennt erhältlichen Driftreifen und geeignete Räder.
**KAROSSERIE**
Dieser Baukasten enthält keine Karosserie. Tamiya Lexan Karosserieset Maßstab 1/10 separat erhältlich (für TA05).

**ENSEMBLE DE RADIOCOMMANDE**
Pour piloter ce modèle, nous vous suggérons d'employer un ensemble de radiocommande 2 voies standard avec variateur de vitesse électronique (récepteur et variateur de taille mini et servo de taille standard recommandés).
★Lire et suivre les instructions fournies avec l'ensemble R/C.
**ALIMENTATION**
Le moteur qui équipe ce modèle peut être alimenté par un pack d'accus Tamiya. Charger le pack selon les indications du manuel du pack et du chargeur.
**MOTEUR**
Se reporter au tableau des rapports de transmission page 24 et utiliser un moteur compatible (disponible séparément).
**ROUES/ PNEUS**
Utiliser des pneus drift et des jantes compatibles (disponibles séparément).
**CARROSSERIE**
Ce kit n'inclut pas la carrosserie. Se procurer séparément une carrosserie polycarbonate échelle 1:10 TAMIYA (pour TA05).

Tamiya EXPEC SP 2-channel R/C system
Tamiya EXPEC SP 2-Kanal R/C System
Ensemble R/C Tamiya EXPEC SP 2 voies

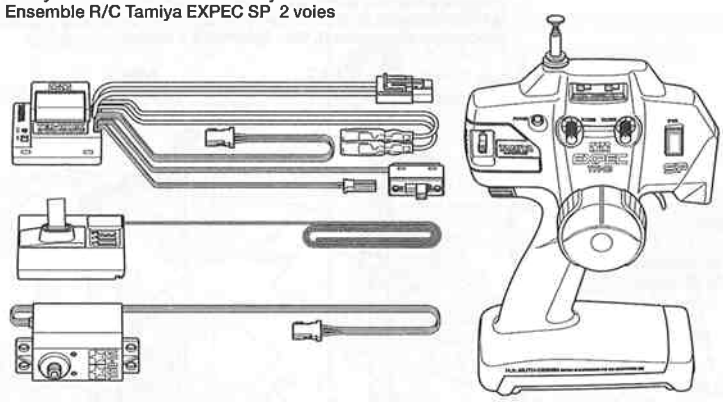

2-channel R/C unit with electronic speed controller
2-Kanal RC-Einheit mit elektronischem Fahrregler
Ensemble R/C 2 voies avec variateur électronique

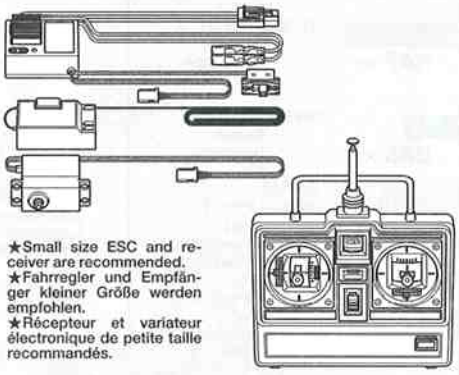

★Small size ESC and receiver are recommended.
★Fahrregler und Empfänger kleiner Größe werden empfohlen.
★Récepteur et variateur électronique de petite taille recommandés.

## TOOLS RECOMMENDED / BENÖTIGTE WERKZEUGE / OUTILLAGE

Hex wrench (1.5mm, 2mm)
Imbusschlüssel (1,5mm, 2mm)
Clé Allen (1,5mm, 2mm)

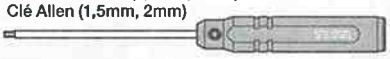

+ Screwdriver (large, small)
+ Schraubenzieher (groß, klein)
Tournevis + (grand, petit)

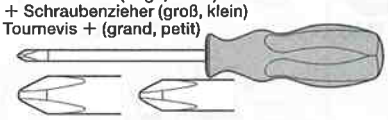

Modeling knife
Modellbaumesser
Couteau de modéliste

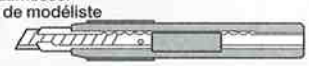

Long nose pliers
Flachzange
Pinces à becs longs

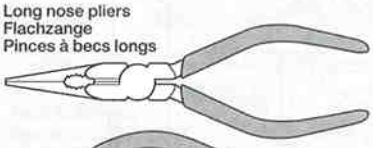

Side cutters
Seitenschneider
Pinces coupantes

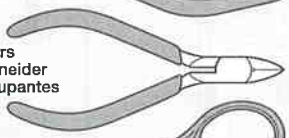

Scissors
Schere
Ciseaux

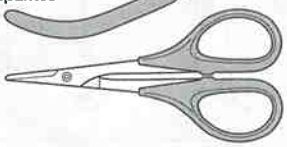

Tweezers
Pinzette
Précelles

Instant cement
Sekundenkleber
Colle rapide

★Assembly of this kit will also require a file and a pin vise. A soft cloth and E-ring tool will also assist in construction.
★Der Zusammenbau dieses Bausatzes erfordert außerdem eine Feile und einen Schraubstock. Auch ein weiches Tuch und ein E-Ring-Abzieher sind beim Zusammenbau hilfreich.
★L'assemblage de ce kit requiert également une lime et un outil à percer. Un chiffon et un outil à circlip seront également utiles.

## ⚠ CAUTION

●Read carefully and fully understand the instructions before commencing assembly. A supervising adult should also read the instructions if a child assembles the model.
●When assembling this kit, tools including knives are used. Extra care should be taken to avoid personal injury.
●Read and follow the instructions supplied with paints and/or cement, if used (not included in kit).
●Keep out of reach of small children. Children must not be allowed to put any parts in their mouths, or pull vinyl bags over their heads.

## ⚠ VORSICHT

●Bevor Sie mit dem Zusammenbau beginnen, sollten Sie alle Anweisungen gelesen und verstanden haben. Falls ein Kind das Modell zusammenbaut, sollte ein beaufsichtigender Erwachsener die Bauanleitung ebenfalls gelesen haben.
●Beim Zusammenbau dieses Bausatzes werden Werkzeuge einschließlich Messer verwendet. Zur Vermeidung von Verletzungen ist besondere Vorsicht angebracht.
●Wenn Sie Farben und/oder Kleber verwenden (nicht im Bausatz enthalten), beachten und befolgen Sie die dort beiliegenden Anweisungen.
●Bausatz von kleinen Kindern fernhalten. Verhüten Sie, daß Kinder irgendwelche Bauteile in den Mund nehmen oder Plastiktüten über den Kopf ziehen.

## ⚠ PRECAUTIONS

●Bien lire et assimiler les instructions avant de commencer l'assemblage. La construction du modèle par un enfant doit s'effectuer sous la surveillance d'un adulte.
●L'assemblage de ce kit requiert de l'outillage, en particulier des couteaux de modélisme. Manier les outils avec pré-
caution pour éviter toute blessure.
●Lire et suivre les instructions d'utilisation des peintures et ou de la colle, si utilisées (non incluses dans le kit).
●Garder hors de portée des enfants en bas âge. Ne pas laisser les enfants mettre en bouche ou sucer les pièces, ou passer un sachet vinyl sur la tête.

★お買い求めの際、また組み立ての前には必ず内容をお確かめください。万一不良部品、不足部品などありました場合には、お買い求めの販売店にご相談ください。
★小さなビス、ナット類が多く、よく似た形の部品もあります。図をよく見てゆっくり確実に組んでください。金具部品は少し多めに入っています。予備として使ってください。
このマークはアンチウェアグリスを塗る部分に指示しました。必ず、グリスアップして、組みこんでください。

★Study the instructions thoroughly before assembly.
★There are many small screws, nuts and similar parts. Assemble them carefully referring to the drawings. To prevent trouble and finish the model with good performance, it is necessary to assemble each step exactly as shown.
Apply grease to the places shown by this mark. Apply grease first, then assemble.

★Vor Baubeginn die Bauanleitung genau durchlesen.
★Viele kleine Schrauben und Muttern etc. müssen genau der Anleitung nach eingebaut werden. Exaktes Bauen bringt ein gutes Modell mit bester Leistung.
Stellen mit diesem Zeichen erst fetten, dann zusammenbauen.

★Assimilez les instructions parfaitement avant l'assemblage.
★Il y a beaucoup de petites vis, d'écrous et de pièces similaires. Les assembler soigneusement en se référant aux dessins. Pour éviter les erreurs suivre les stades du montage dans l'ordre indiqué.
Graisser les endroits indiqués par ce symbole. Graisser d'abord, assembler ensuite.

**A** 1～11
袋詰Aを使用します
BAG A / BEUTEL A / SACHET A

## 1

- BA6 ×2 — 3×18㎜六角皿ビス / Screw / Schraube / Vis
- BA7 ×2 — 3×16㎜六角皿ビス / Screw / Schraube / Vis
- BA8 ×9 — 3×8㎜六角皿ビス / Screw / Schraube / Vis
- BA12 ×2 — 3㎜ロックナット / Lock nut / Sicherungsmutter / Ecrou de blocage
- BA14 ×2 — 3㎜ワッシャー / Washer / Beilagscheibe / Rondelle

### 1 ロワデッキ の加工
Lower deck
Chassisboden
Châssis inférieur

★カーボンパーツの周りに瞬間接着剤（別売）を流して割れ止めをしてください。絶縁効果にもなります。
★To prevent carbon parts from damage, apply instant cement (available separately) to the edge. It also works as insulation.
★Zur Erhöhung der Karbonteilefestigkeit Sekundenkleber (separat erhältlich) auftragen. Wirkt auch als Isolation.
★Pour renforcer la châssis carbone, appliquer de la colle rapide (disponible séparément). Sert également d'isolant.

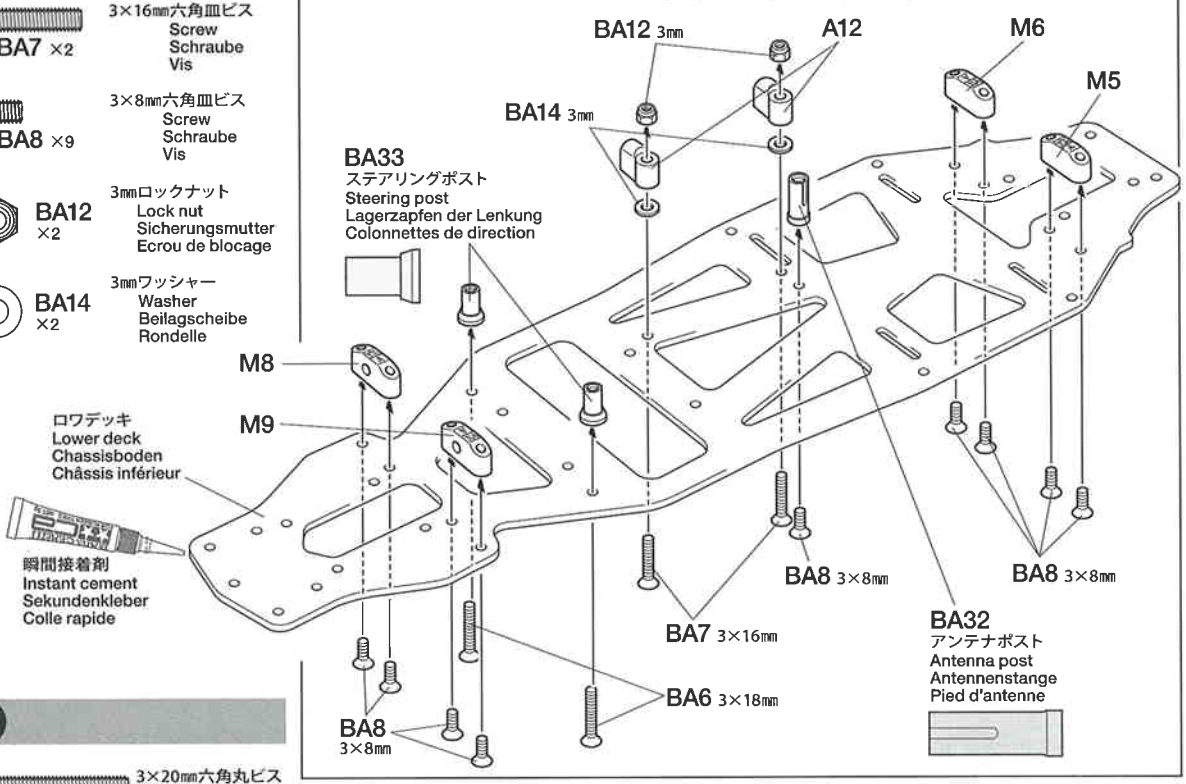


## 2

- BA1 ×1 — 3×20㎜六角丸ビス / Screw / Schraube / Vis
- BA8 ×2 — 3×8㎜六角皿ビス / Screw / Schraube / Vis
- BA20 ×1 — 5㎜ピローボールナット / Ball connector nut / Kugelkopf-Mutter / Ecrou-connecteur à rotule
- BA27 ×2 — 3×0.2㎜シム / Shim / Scheibe / Cale
- BA34 ×1 — アルミポスト / Aluminum post / Aluminiumpfosten / Fixation aluminium

### 2 ステアリングワイパーの組み立て
Steering linkage
Lenkgestänge
Barres d'accouplement

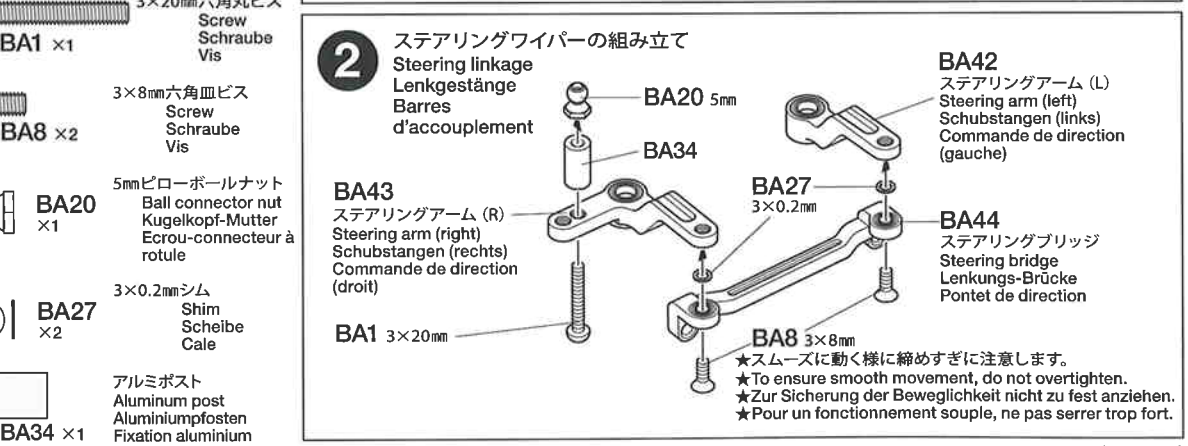


★スムーズに動く様に締めすぎに注意します。
★To ensure smooth movement, do not overtighten.
★Zur Sicherung der Beweglichkeit nicht zu fest anziehen.
★Pour un fonctionnement souple, ne pas serrer trop fort.

## 3

BA12 ×2
3㎜ロックナット
Lock nut
Sicherungsmutter
Ecrou de blocage

BA19 ×2
5×5㎜六角ピローボール
Ball connector
Kugelkopf
Connecteur à rotule

BA24 ×2
6.5×3×1㎜スペーサー
Spacer
Distanzring
Entretoise

BA26 ×2
5×0.3㎜シム
Shim
Scheibe
Cale

## 4

BA5 ×3
3×6㎜六角丸ビス
Screw
Schraube
Vis

BA21 ×2
2×9.8㎜シャフト
Shaft
Achse
Axe

BA15 ×2
1510ベアリング
Ball bearing
Kugellager
Roulement à billes

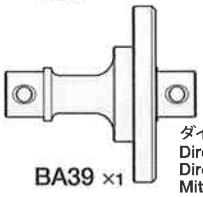
BA39 ×1
ダイレクトホルダー
Direct holder
Direktantriebs-Mitnehmer
Support direct

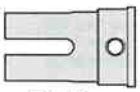
BA40 ×2
ダイレクトカップ
Direct cup
Direktantriebs-Mitnehmerhülse
Coupelle directe

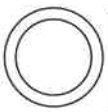
BA25 ×6
10×0.1㎜シム
Shim
Scheibe
Cale

**注意 NOTE**

★シム（BA25）を利用してクリアランス調整をします。
★Use shims for clearance adjustment.
★Verwenden Sie Scheiben zur Spieleinstellung.
★Utiliser des cales pour régler l'espacement.

## 5

BA4 ×4
3×8㎜六角丸ビス
Screw
Schraube
Vis

## 3 ステアリングワイパーの取り付け
Attaching steering linkage
Einbau des Lenkgestänges
Fixation des biellettes de direction

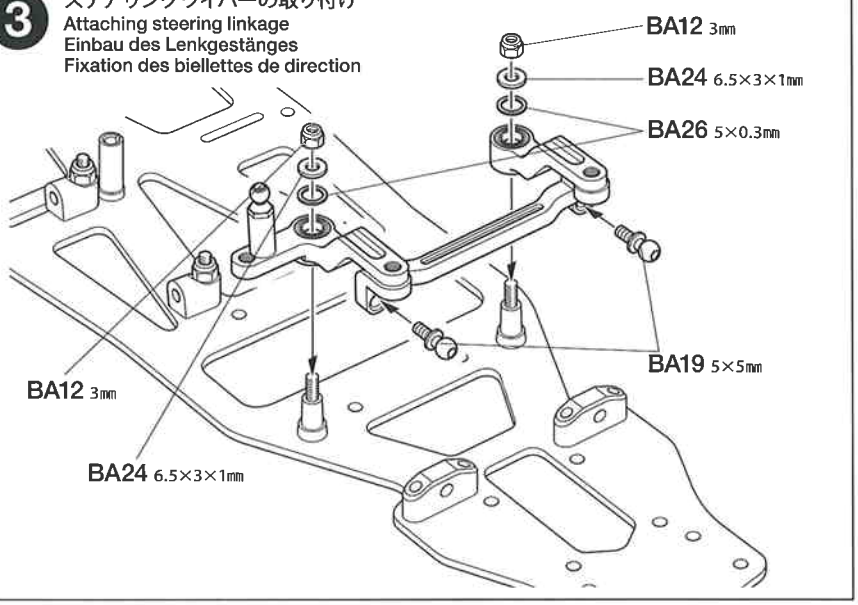


## 4 ダイレクトプーリーの組み立て
Direct pulley
Direkt-Antriebs-Riemenscheibe
Poulie directe

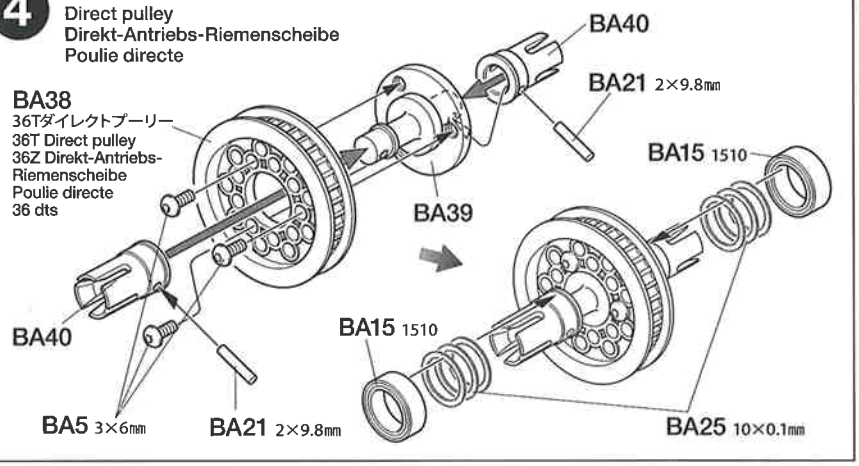


## 5 リヤバルクヘッドの組み立て
Rear bulkhead
Hinterer Lagerschild
Cloison arrière

★図の位置にA2（凹み印）を取り付けます。
★Attach A2 referring to the diagram below.
★A2 entsprechend untenstehender Abbildung anbringen.
★Fixer A2 en se reportant au tableau ci-dessous.

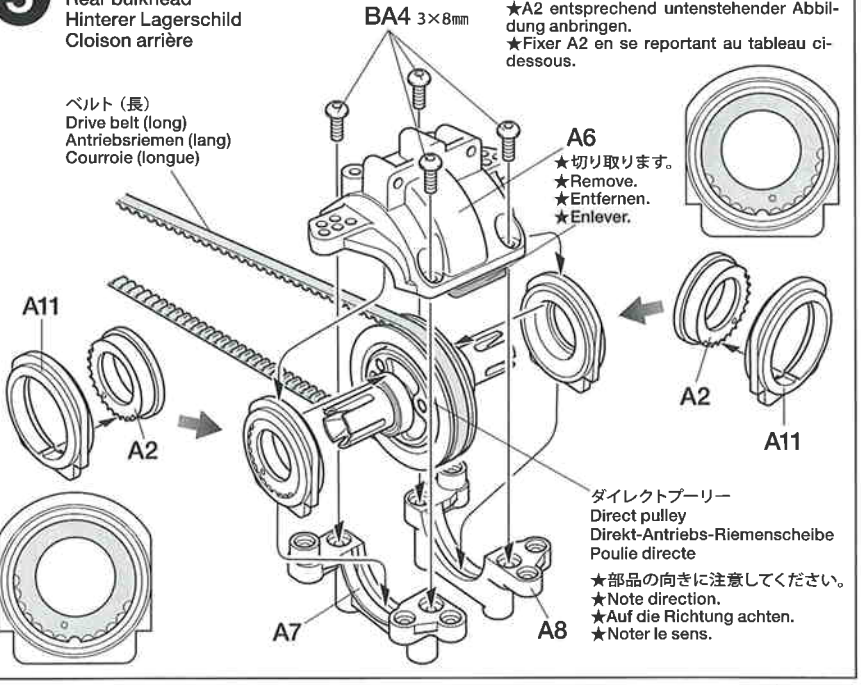

## 6

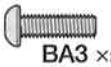
BA3 ×2

3×10㎜六角丸ビス
Screw
Schraube
Vis

BA4 ×5

3×8㎜六角丸ビス
Screw
Schraube
Vis

BA11 ×2

3×10㎜ホロービス
Screw
Schraube
Vis

BA18 ×2

5㎜ピローボール
Ball connector
Kugelkopf
Connecteur à rotule

BA20 ×2

5㎜ピローボールナット
Ball connector nut
Kugelkopf-Mutter
Ecrou-connecteur à rotule

BA41 ×1

アッパーフレームマウント
Upper frame mount
Halterung des oberen Rahmens
Support de structure supérieure

## 7

BA8 ×4

3×8㎜六角皿ビス
Screw
Schraube
Vis

《ドライブベルト》
Drive belt
Antriebsriemen
Courroie

★折り曲げたり、ひねったりしないでください。シンナー、オイルをつけないでください。
★Do not crimp or twist. Do not apply any thinner or oil.
★Nicht knicken oder verdrehen. Nicht mit Verdünner oder Öl in Berührung bringen.
★Ne pas plier ou vriller. Ne pas appliquer de diluant ou lubrifiant.

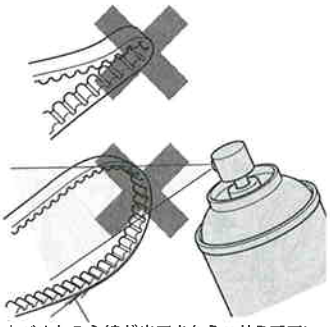

★ベルトの心線が出てきたらハサミでていねいに切り取ってください。また、山がすりへったり、のびてしまったら、新しい物と交換してください。
★If drive belt becomes frayed, cut off excess fiber with scissors. When worn out or overstretched, replace drive belt.
★Falls der Antriebsriemen ausfranst, Überstand mit der Schere abschneiden. Den Antriebsriemen ersetzen, wenn er verschlissen oder überdehnt ist.
★Si la courroie s'effiloche, découper les fibres avec des ciseaux. Si elle est usée ou détendue, la remplacer.

## 6 リヤダンパーステーの取り付け
Attaching rear damper stay
Einbau der hinteren Dämpferstrebe
Fixation du support d'amortisseur arrière

BA3 3×10㎜

BA41
★ベルトの間を通して取り付けます。
★Attach under drive belt.
★Unterhalb des Antriebsriemens befestigen.
★Fixer sous la courroie.

A1

BA20 5㎜

BA11 3×10㎜

BA4 3×8㎜

M2

BA18 5㎜

BA18 5㎜

BA4 3×8㎜

## 7 リヤバルクヘッドの取り付け
Attaching rear bulkheads
Einbau der hinteren Lagerschilde
Fixation des cloisons arrière

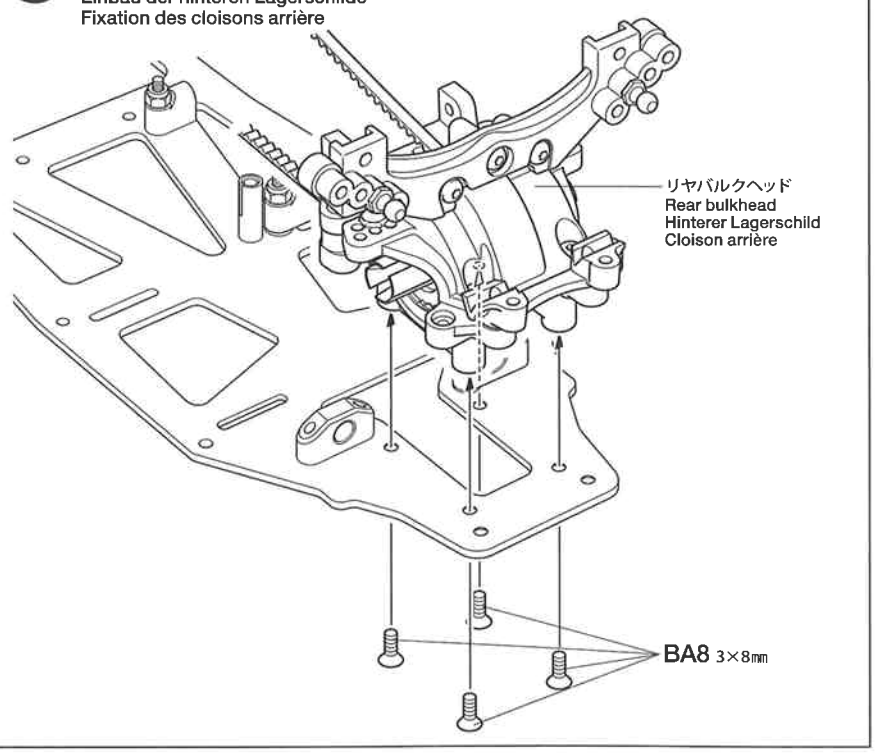

## 8

ボールデフグリス
Ball diff grease
Fett für Kugeldifferential
Graisse pour différentiel à billes

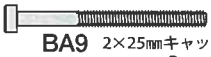
BA9 ×1
2×25㎜キャップスクリュー
Cap screw
Zylinderkopfschraube
Vis à tête cylindrique

BA13 ×1
2㎜ロックナット
Lock nut
Sicherungsmutter
Ecrou nylstop

BA15 ×2
1510ベアリング
Ball bearing
Kugellager
Roulement à billes

BA16 ×2
850ベアリング
Ball bearing
Kugellager
Roulement à billes

BA17 ×1
620スラストベアリング
Ball thrust bearing
Druckkugellager
Butée à billes

BA28 ×1
デフスプリング
Diff spring
Differentialfeder
Ressort de diff

BA29 ×8
3㎜スチールボール
Ball
Kugel
Bille

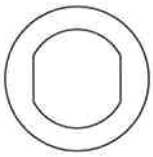
BA30 ×2
デフプレート
Diff plate
Differentialplatte
Plaquette de diff

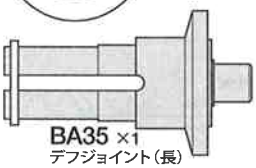
BA35 ×1
デフジョイント（長）
Diff joint (long)
Differential-Gelenk (lang)
Accouplement de différentiel (long)

BA36 ×1
デフジョイント（短）
Diff joint (short)
Differential-Gelenk (kurz)
Accouplement de différentiel (court)

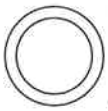
BA25 ×6
10×0.1㎜シム
Shim
Scheibe
Cale

★シム（BA25）を利用してクリアランス調整をします。
★Use shims for clearance adjustment.
★Verwenden Sie Scheiben zur Spieleinstellung.
★Utiliser des cales pour régler l'espacement.

## 9

BA4 ×4
3×8㎜六角丸ビス
Screw
Schraube
Vis

## 8 ボールデフの組み立て
Ball differential
Kugeldifferential
Différentiel à billes

★BA35、BA36から取り外します。
★Remove from BA35 and BA36.
★An BA35 und BA36 entfernen.
★Enlever de BA35 et BA36.

★一度縮めてから使います。
★Compress once, then attach.
★Einmal zusammendrücken und dann anbringen.
★Comprimer une fois, puis fixer.

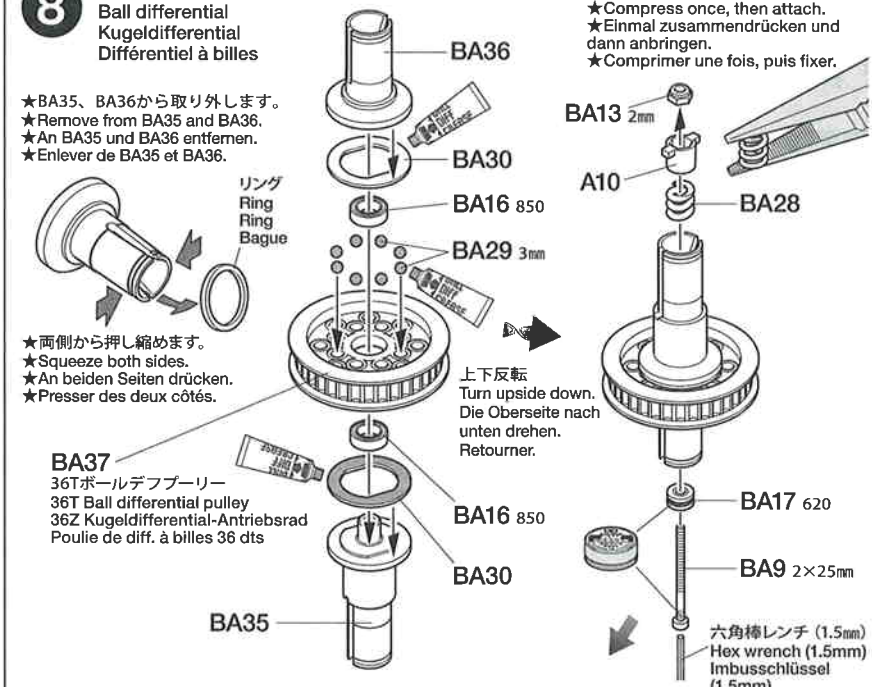


★両側から押し縮めます。
★Squeeze both sides.
★An beiden Seiten drücken.
★Presser des deux côtés.

上下反転
Turn upside down.
Die Oberseite nach unten drehen.
Retourner.

★BA35、BA36（デフジョイント）を固定して、BA37（ボールデフプーリー）がすべらなくなるまでBA9（2×25キャップスクリュー）を調整しながらネジ込みます。ネジ込みすぎるとデフの効きが重たくなりネジが破損するので注意してください。
★Hold BA35 and BA36 (Diff. joints) and tighten BA9 to prevent differential from coming loose. Be careful not to over-tighten BA9 as it will hinder movement of differential and may damage parts.
★BA35 und BA36 (Differentialgelenke) festhalten und BA9 festschrauben, um Lockerwerden des Differentials zu vermeiden. Darauf achten, BA9 nicht zu stark anzuziehen, da dies die Bewegung des Differentials blockiert und Teile beschädigen kann.
★Maintenir en place BA35 et BA36 (noix de cardans) et serrer BA9 pour éviter de désolidariser le différentiel. Ne pas trop serrer BA9 car elle peut entraver le mouvement du différentiel et endommager des pièces.

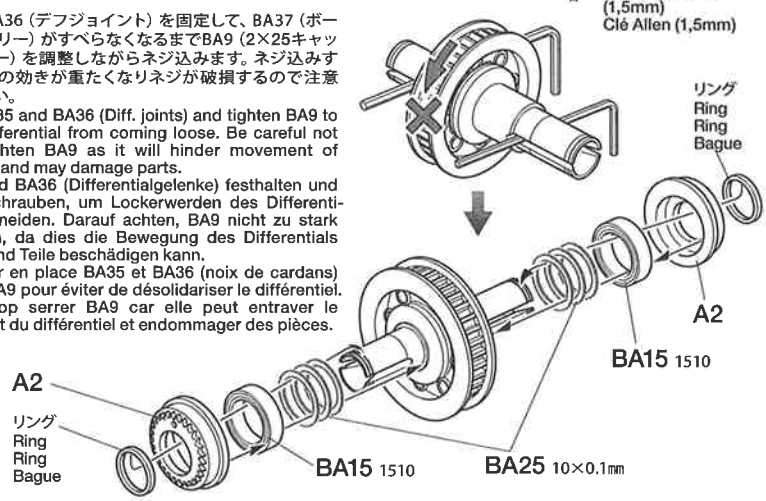


## 9 フロントバルクヘッドの組み立て
Front bulkhead
Vorderer Lagerschild
Cloison avant

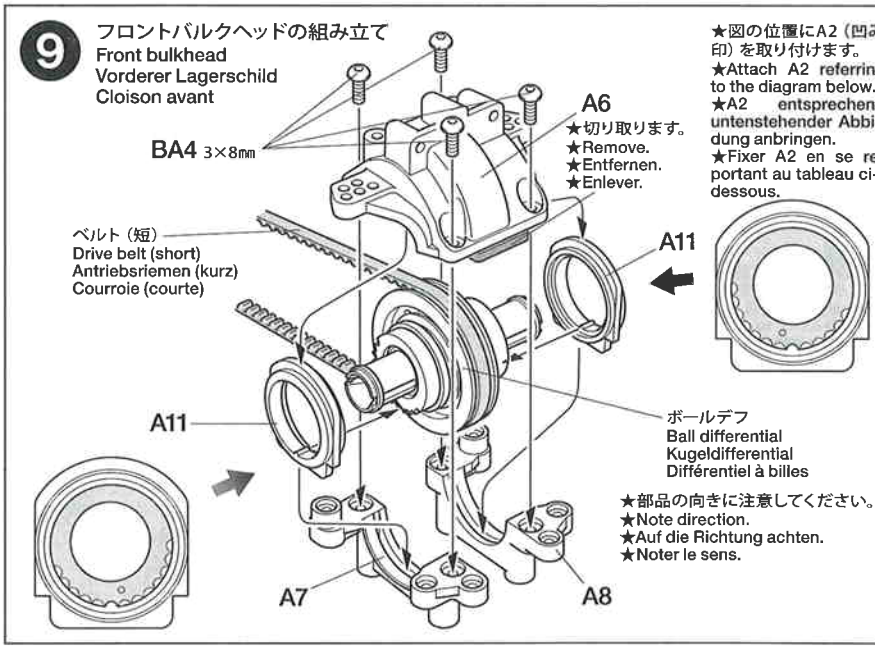


★図の位置にA2（凹み印）を取り付けます。
★Attach A2 referring to the diagram below.
★A2 entsprechend untenstehender Abbildung anbringen.
★Fixer A2 en se reportant au tableau ci-dessous.

★部品の向きに注意してください。
★Note direction.
★Auf die Richtung achten.
★Noter le sens.

## 10

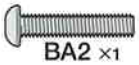
BA2 ×1
3×15㎜六角丸ビス
Screw
Schraube
Vis

BA3 ×2
3×10㎜六角丸ビス
Screw
Schraube
Vis

BA4 ×5
3×8㎜六角丸ビス
Screw
Schraube
Vis

BA10 ×2
3×12㎜ホロービス
Screw
Schraube
Vis

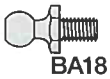
BA18 ×2
5㎜ピローボール
Ball connector
Kugelkopf
Connecteur à rotule

BA20 ×2
5㎜ピローボールナット
Ball connector nut
Kugelkopf-Mutter
Ecrou-connecteur à rotule

BA22 ×1
3×3㎜スペーサー
Spacer
Distanzring
Entretoise

BA23 ×1
3×2㎜スペーサー
Spacer
Distanzring
Entretoise

BA31 ×1
ベルトスタビマウント
Belt stabilizer mount
Halterung des Riemen-Stabilisators
Suport de stabilisateur de courroie

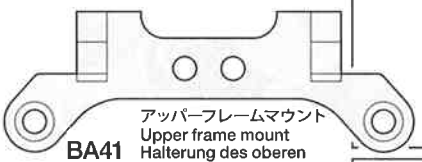
BA41 ×1
アッパーフレームマウント
Upper frame mount
Halterung des oberen Rahmens
Support de structure supérieure

## 10 フロントダンパーステーの取り付け
Attaching front damper stay
Einbau der vordere Dämpferstrebe
Fixation du support d'amortisseur avant

★ベルトの間を通して取り付けます。
★Attach under drive belt.
★Unterhalb des Antriebsriemens befestigen.
★Fixer sous la courroie.

BA23 3×2㎜
BA31
★向きに注意してください。
★Note direction.
★Auf die Richtung achten.
★Noter le sens.
BA22 3×3㎜
BA41
BA2 3×15㎜
ネジロック剤
Gel type thread lock
Gelförmige Schraubensicherung
Frein-filet type gel
BA3 3×10㎜
A1
BA4 3×8㎜
BA20 5㎜
A3
BA10 3×12㎜
M1
BA18 5㎜
BA18 5㎜
BA4 3×8㎜

## 11

BA8 ×4
3×8㎜六角皿ビス
Screw
Schraube
Vis

★このマークはネジロック剤を塗る部分に指示しました。少量をつまようじ等で塗って組み立ててください。
★Apply a small amount of Gel Type Thread Lock to the sections shown by this mark using tools such as toothpicks.
★Auf die mit dieser Markierung gekennzeichneten Bereiche mit einem Hilfswerkzeug wie etwa einem Zahnstocher eine geringe Menge Gelförmige Schraubensicherung auftragen.
★Appliquer du frein-fillet type gel sur les zones répéres par cette icône.

## 11 フロントバルクヘッドの取り付け
Attaching front bulkheads
Einbau der vorderer Lagerschilde
Fixation des cloisons avant

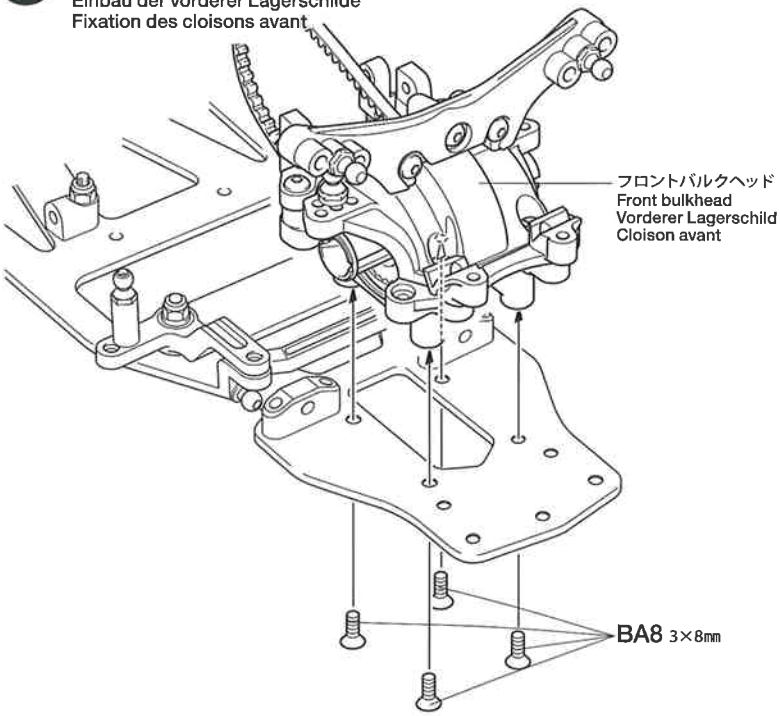

# B

⑫～⑱
袋詰Bを使用します
BAG B / BEUTEL B / SACHET B

## ⑫

BA7 ×1
3×16㎜六角皿ビス
Screw
Schraube
Vis

BA8 ×4
3×8㎜六角皿ビス
Screw
Schraube
Vis

BB11 ×3
3×1㎜スペーサー
Spacer
Distanzring
Entretoise

BB18 ×1
840ベアリングアダプター
Bearing adapter
Lager-Adapter
Adaptateur de roulement

BB20 ×1
ステフナービーム
Stiffener beam
Aussteifungs-Träger
Barre de renfort

## ⑬

BB2 ×1
3×3㎜イモネジ
Grub screw
Madenschraube
Vis pointeau

BB3 ×1
5㎜Eリング
E-Ring
Circlip

BB9 ×1
2×9㎜シャフト
Shaft
Achse
Axe

BB14 ×1
センターシャフト
Center shaft
Zentralwelle
Axe central

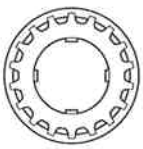
BB15 ×2
18Tプーリー
Pulley
Rolle
Poulie

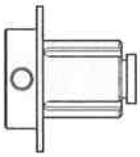
BB19 ×1
プーリーホルダー
Pulley holder
Riemenscheiben-Halter
Maintien de poulie

## ⑫ モータープレートの取り付け
Attaching motor plate
Motor-Platte-Einbau
Fixation de la plaquette-moteur

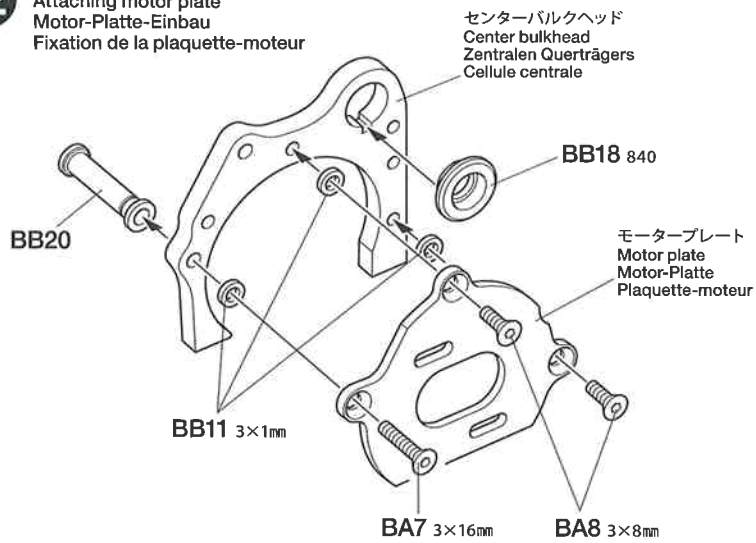


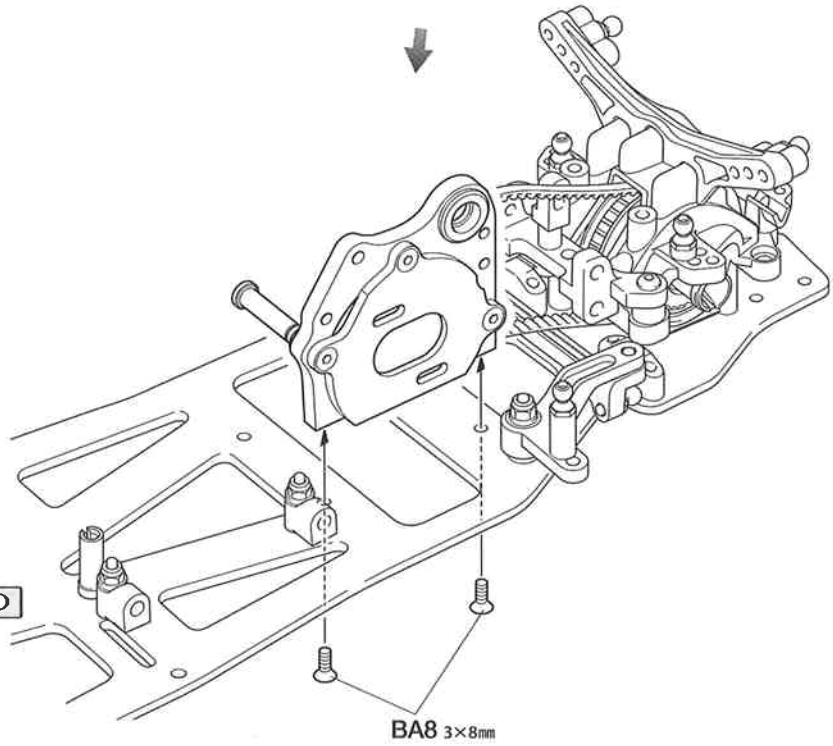


## ⑬ センターシャフトの組み立て
Center shaft
Zentralwelle
Axe central

★向きを変えて取り付けます。
★Note parts attachment direction.
★Die Befestigungsrichtung der Teile beachten.
★Noter le sens d'installation des pièces.

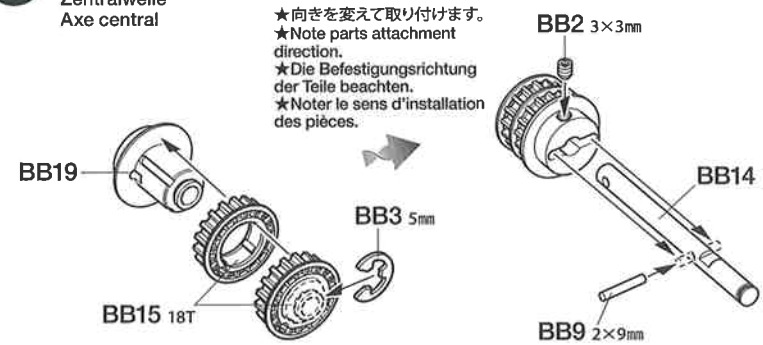


**タミヤカタログ**
スケールモデルを中心に掲載したタミヤカタログは年に一回発行されています。ご希望の方は模型店でおたずねください。

## 14

BA3 ×1
3×10㎜六角丸ビス
Screw
Schraube
Vis

BA5 ×8
3×6㎜六角丸ビス
Screw
Schraube
Vis

BA8 ×2
3×8㎜六角皿ビス
Screw
Schraube
Vis

BB5 ×1
3㎜Eリング
E-Ring
Circlip

BB7 ×2
840ベアリング
Ball bearing
Kugellager
Roulement à billes

BB12 ×8
3×0.5㎜スペーサー
Spacer
Distanzring
Entretoise

BB13 ×1
4×0.2㎜シム
Shim
Scheibe
Cale

BB18 ×1
840ベアリングアダプター
Bearing adapter
Lager-Adapter
Adaptateur de roulement

## 15

BB1 ×2
3×5㎜フラットビス
Screw
Schraube
Vis

BB9 ×1
2×9㎜シャフト
Shaft
Achse
Axe

BB10 ×1
4×1㎜スペーサー
Spacer
Distanzring
Entretoise

BB13 ×1
4×0.2㎜シム
Shim
Scheibe
Cale

BB16 ×1
スパーギヤホルダー
Spur gear holder
Stirnrad-Halter
Support de pignon intermédiaire

**TAMIYA COLOR CATALOGUE**
The latest in cars, boats, tanks and ships. Motorized and museum quality models are all shown in full color in Tamiya's latest catalogue. English / Spanish, German / French and Japanese versions available.

## 14 センターシャフトの取り付け
Attaching center shaft
Einbau der Zentralwelle
Fixation de l'axe central

ベルトを取り付けます。
Position drive belt as shown.
Antriebsriemen gemäß Abbildung anordnen.
Positionner la courroie comme indiqué.

BB7 840
センターシャフト
Center shaft
Zentralwelle
Axe central
BA3 3×10㎜
BB7 840
BB18 840
BB5 3㎜
BB13 4×0.2㎜
センターバルクヘッド
Center bulkhead
Zentralen Querträgers
Cellule centrale
BA8 3×8㎜
BB12 3×0.5㎜
BA5 3×6㎜
BB12 3×0.5㎜
フロントアッパーフレーム
Front upper frame
Vorderer oberer Rahmen
Structure supérieure avant
BA5 3×6㎜
BB12 3×0.5㎜
BB12 3×0.5㎜
BA5 3×6㎜

## 15 スパーギヤの取り付け
Attaching spur gear
Stirnrad-Einbau
Fixation du pignon intermédiaire

★スパーギヤは使用するモーター（ギヤ比）に合わせて選んでください。
★Choose spur gear according to motor and gear ratio.
★Das Stirnradgetriebe entsprechend Motor und Getriebeübersetzung wählen.
★Choisir la couronne en fonction du moteur et du rapport de transmission.

BB13 4×0.2㎜
BB10 4×1㎜
BB16
128Tスパーギヤ
Spur gear
Stirnradgetriebe
Pignon intermédiaire
BB9 2×9㎜
BB1 3×5㎜

## 16

BA2 ×2
3×15㎜六角丸ビス
Screw
Schraube
Vis

BA5 ×6
3×6㎜六角丸ビス
Screw
Schraube
Vis

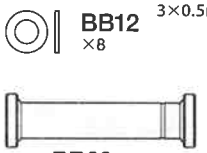
BB12 ×8
3×0.5㎜スペーサー
Spacer
Distanzring
Entretoise


BB20 ×1
ステフナービーム
Stiffener beam
Aussteifungs-Träger
Barre de renfort

## 17

BA5 ×4
3×6㎜六角丸ビス
Screw
Schraube
Vis

BB4 ×2
4㎜Eリング
E-Ring
Circlip

BB6 ×4
950ベアリング
Ball bearing
Kugellager
Roulement à billes

BB12 ×4
3×0.5㎜スペーサー
Spacer
Distanzring
Entretoise

BA26 ×2
5×0.3㎜シム
Shim
Scheibe
Cale

BB17 ×2
テンショナービーム
Tensioner beam
Spanner-Träger
Palier de tendeur

## 16 リヤアッパーフレームの取り付け
Attaching rear upper frames
Befestigen der hinteren oberen Rahmen
Fixation de la structure supérieure arrière

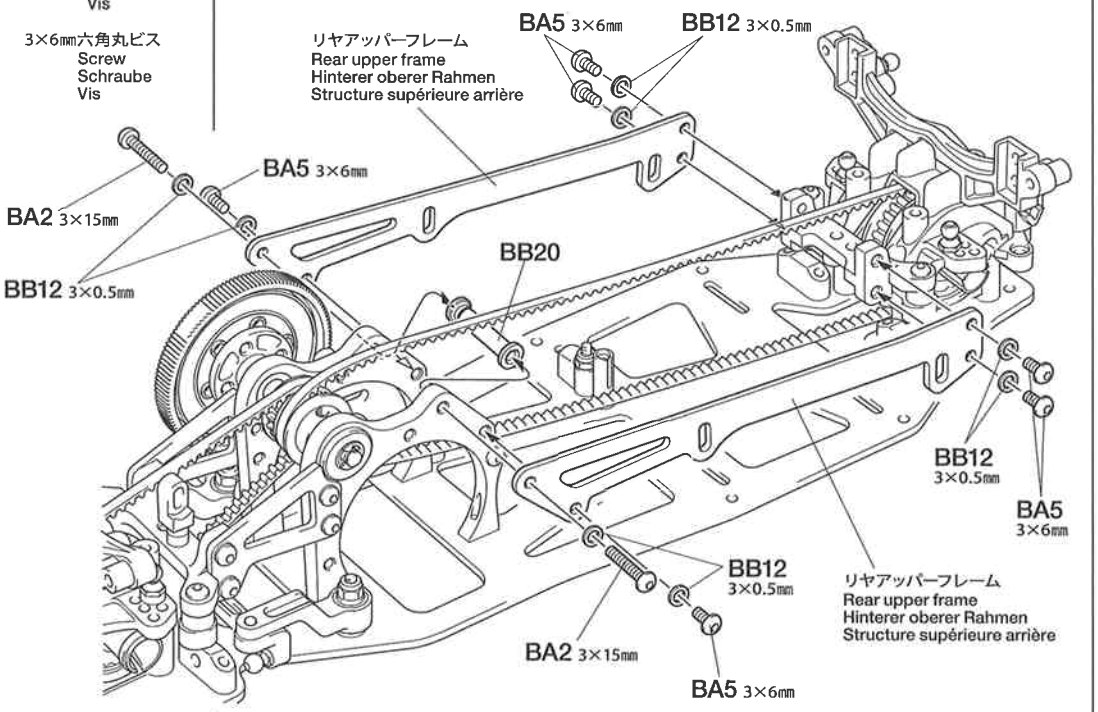


## 17 リヤベルトテンショナーの取り付け
Attaching rear belt tensioner
Einbau des Riemenspanners hinten
Fixation du tendeur de poulie arrière

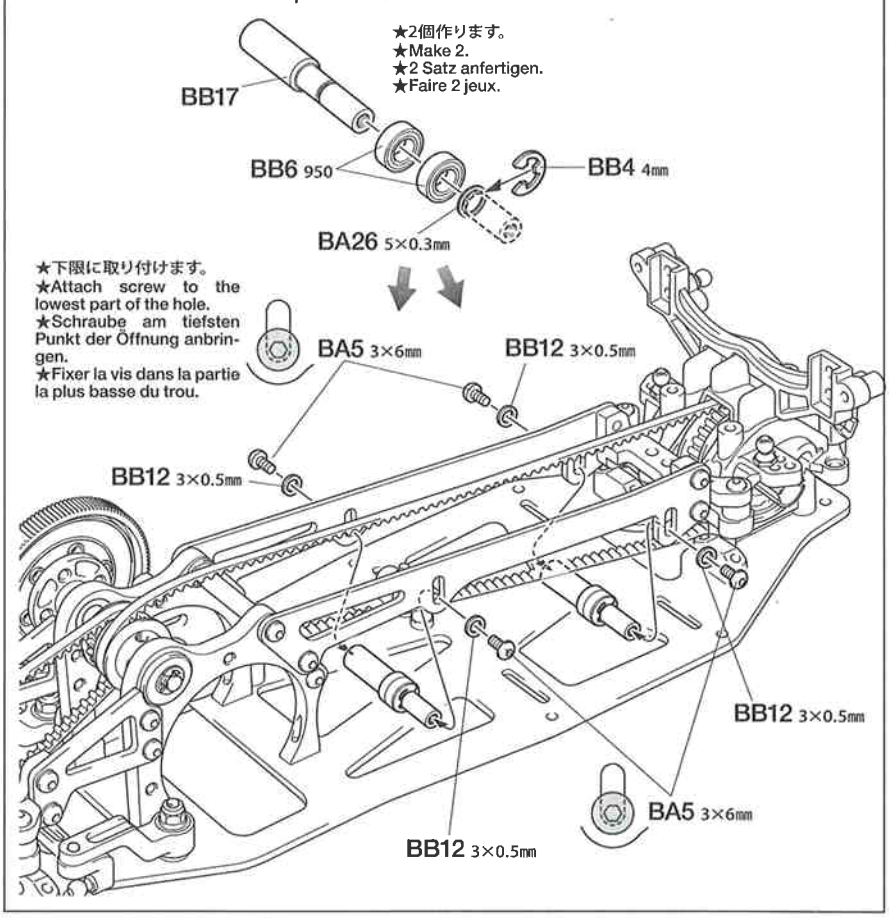

## 18

BA2 ×1 — 3×15㎜六角丸ビス / Screw / Schraube / Vis

BA12 ×1 — 3㎜ロックナット / Lock nut / Sicherungsmutter / Ecrou de blocage

BB8 ×2 — 630ベアリング / Ball bearing / Kugellager / Roulement à billes

BA27 ×2 — 3×0.2㎜シム / Shim / Scheibe / Cale

19 ~ 27
袋詰Cを使用します
BAG C / BEUTEL C / SACHET C

## 19

BA11 ×2 — 3×10㎜ホロービス / Screw / Schraube / Vis

BA18 ×2 — 5㎜ピローボール / Ball connector / Kugelkopf / Connecteur à rotule

BC9 ×2 — 3×46㎜シャフト / Shaft / Achse / Axe

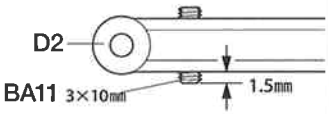


★BA11（3×10㎜ホロービス）を図の位置までネジ込んでおいてください。
★Screw in as shown (BA11).
★Wie abgebildet zusammenschrauben (BA11).
★Visser comme montré (BA11).

《ターンバックルシャフト》
Turn-buckle shaft
Spann-Achse
Biellette à pas inversés

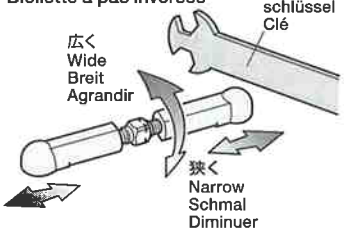


★タイロッド、アッパーアームのターンバックルシャフトは板レンチを使って長さを調整することができます。
★Lengths of steering tie rods and upper suspension arms can be adjusted using wrench.
★Die Länge der Spurstangen und der oberen Aufhängungslenker kann mit einem Schraubenschlüssel eingestellt werden.
★La longueur des biellettes de direction et des tirants supérieurs peut être réglée avec une clé.

## 18 フロントベルトテンショナーの取り付け
Attaching front belt tensioner
Einbau des Riemenspanners vorne
Fixation du tendeur de poulie avant

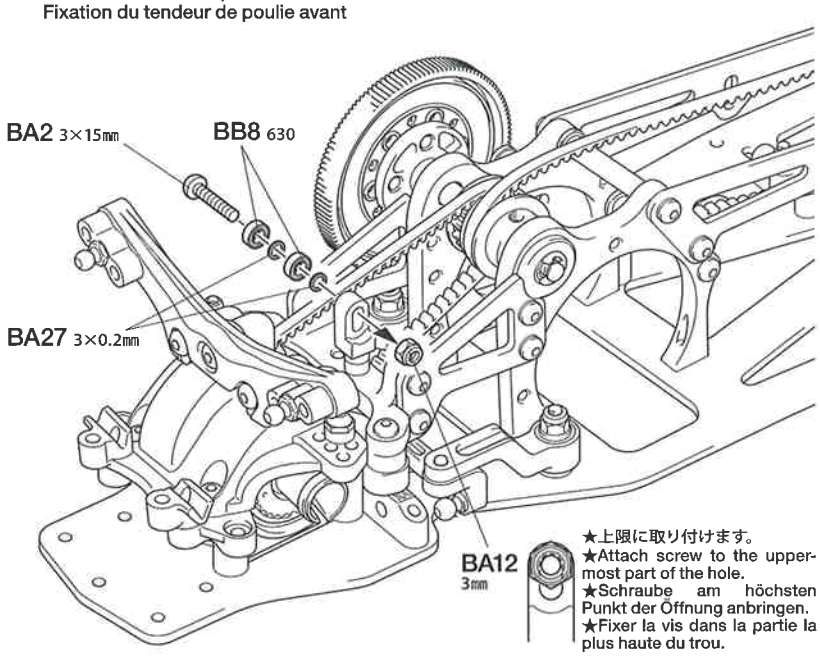


★上限に取り付けます。
★Attach screw to the uppermost part of the hole.
★Schraube am höchsten Punkt der Öffnung anbringen.
★Fixer la vis dans la partie la plus haute du trou.

## 19 リヤアームの組み立て
Rear arms
Hintere Lenker
Triangles arrière

★サスアームはリバーシブルタイプです。BA18（5㎜ピローボール）の取り付け位置に注意してください。
★Reversible suspension arms included. Check the positions of BA18 (5mm ball connector) carefully.
★Umdrehbare Aufhängungslenker sind enthalten. Die Stellung von BA18 (5mm Kugelkopf) sorgfältig prüfen.
★Des bras de suspension réversibles sont inclus. Bien vérifier les positions de BA18 (rotules 5mm).

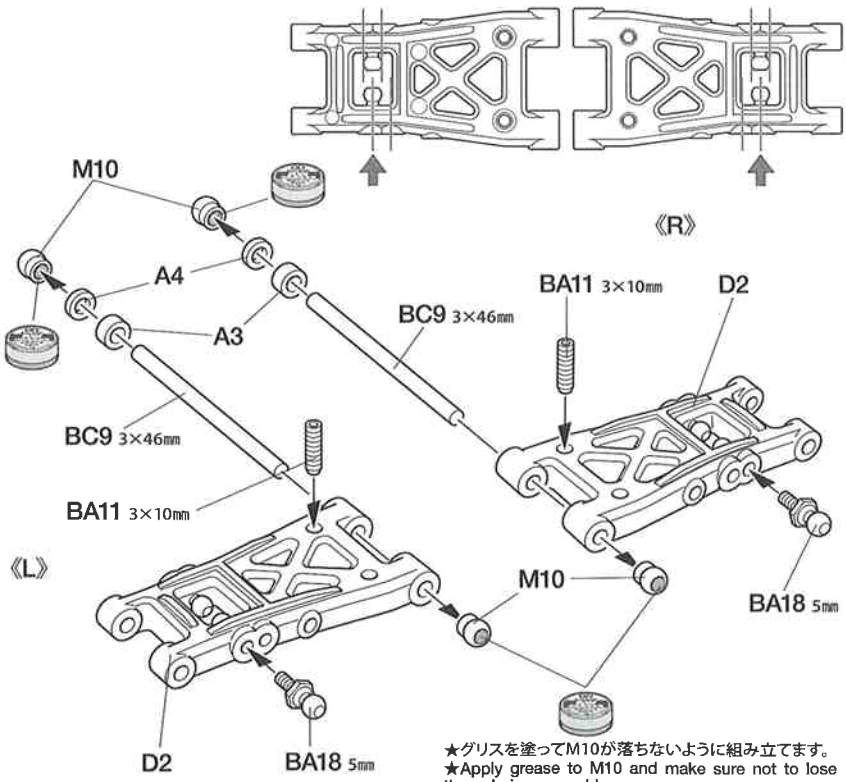


★グリスを塗ってM10が落ちないように組み立てます。
★Apply grease to M10 and make sure not to lose them during assembly.
★Aus M10 Fett auftragen und darauf achten, dass beim Zusammenbau nichts herunterfällt.
★Appliquer de la graisse sur M10. Attention à ne pas les égarer durant l'assemblage.

## 20

BA8 ×2 — 3×8㎜六角皿ビス / Screw / Schraube / Vis

## 21

BC2 ×2 — 1.6×4㎜キャップスクリュー / Cap screw / Zylinderkopfschraube / Vis à tête cylindrique

BC4 ×2 — 3×2.5㎜イモネジ / Grub screw / Madenschraube / Vis pointeau

BC5 ×4 — 1050ベアリング / Ball bearing / Kugellager / Roulement à billes

BA18 ×2 — 5㎜ピローボール / Ball connector / Kugelkopf / Connecteur à rotule

BC7 ×4 — 5㎜アジャスター / Adjuster / Einstellstück / Chape à rotule

BC8 ×2 — 3×32㎜ターンバックルシャフト / Turn-buckle shaft / Spann-Achse / Biellette à pas inversés

BC12 ×2 — 2×10㎜シャフト / Shaft / Achse / Axe

BA21 ×2 — 2×9.8㎜シャフト / Shaft / Achse / Axe

BC13 ×2 — 5×1.5㎜スペーサー / Spacer / Distanzring / Entretoise

BC15 ×2 — 5×0.1㎜シム / Shim / Scheibe / Cale

BC19 ×2 — 46㎜スイングシャフト（青） / Swing shaft (blue) / Querwelle (blau) / Axe (bleu)

BC20 ×2 — ホイールハブ / Wheel hub / Radnabe / Moyeu de roue

BC22 ×2 — クロススパイダー / Cross joint / Kreuzzapfen / Joint croisé

BC23 ×2 — ホイールアクスル / Wheel axle / Rad-Achse / Axe de roue

## 20 リヤアームの取り付け
Attaching rear arms
Einbau der hinteren Lenker
Fixation des triangles arrière

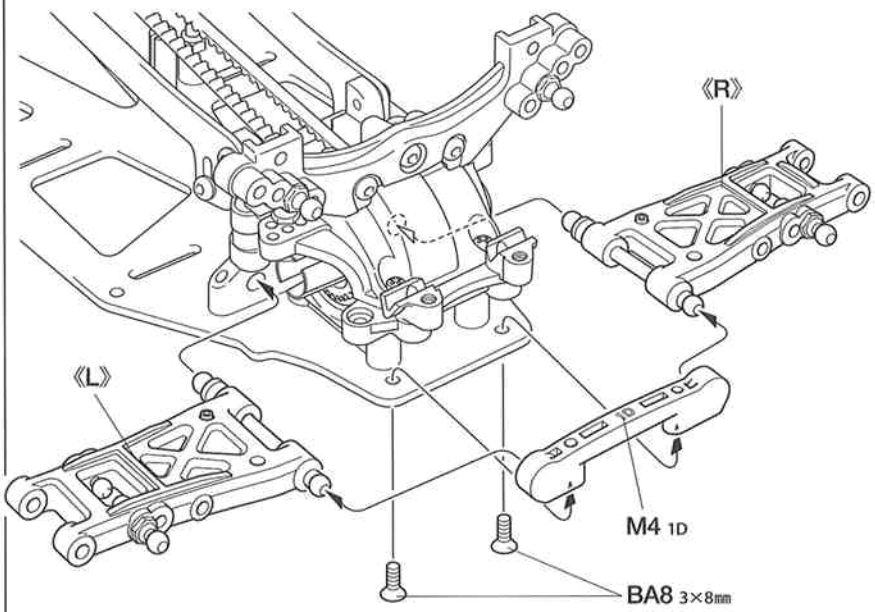


## 21 リヤアクスルの組み立て
Rear axles
Hinterachsen
Essieux arrière

★2個作ります。
★Make 2.
★2 Satz anfertigen.
★Faire 2 jeux.

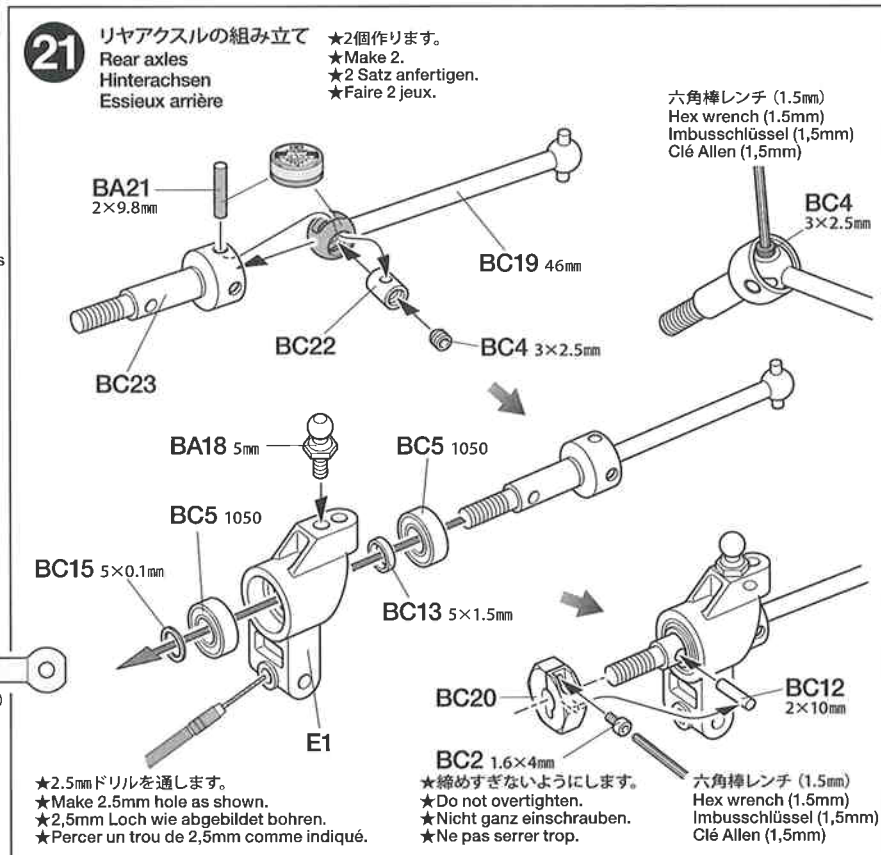


《リヤアッパーアーム》
Rear upper arms
Hinterer oberer Lenker
Tirant arrière

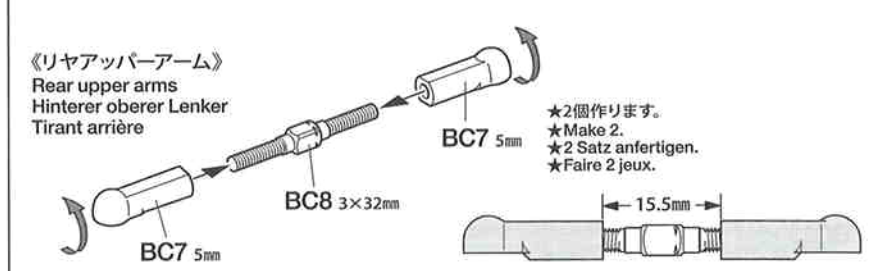

## 22

BB2 ×2 — 3×3mmイモネジ / Grub screw / Madenschraube / Vis pointeau

BC10 ×2 — 2.6×25mmシャフト / Shaft / Achse / Axe

## 23

BA11 ×2 — 3×10mmホロービス / Screw / Schraube / Vis

BA18 ×2 — 5mmピローボール / Ball connector / Kugelkopf / Connecteur à rotule

BC9 ×2 — 3×46mmシャフト / Shaft / Achse / Axe

## 24

BC4 ×2 — 3×2.5mmイモネジ / Grub screw / Madenschraube / Vis pointeau

BC7 ×4 — 5mmアジャスター / Adjuster / Einstellstück / Chape à rotule

BC8 ×2 — 3×32mmターンバックルシャフト / Turn-buckle shaft / Spann-Achse / Biellette à pas inversés

BA21 ×2 — 2×9.8mmシャフト / Shaft / Achse / Axe

BC21 ×2 — 46mmスイングシャフト（黒） / Swing shaft (black) / Querwelle (schwarz) / Axe (noir)

BC22 ×2 — クロススパイダー / Cross joint / Kreuzzapfen / Joint croisé

BC23 ×2 — ホイールアクスル / Wheel axle / Rad-Achse / Axe de roue

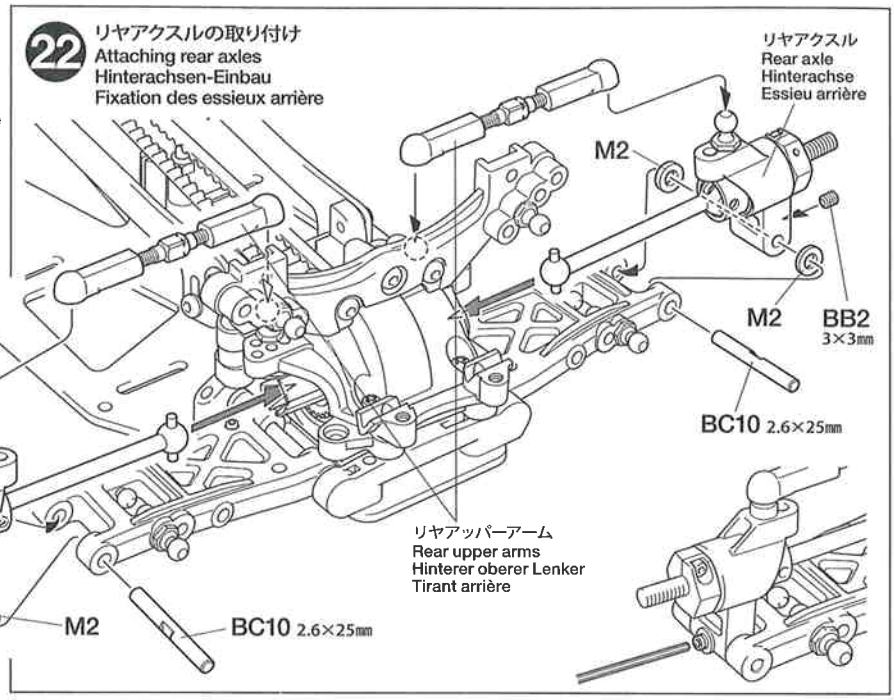


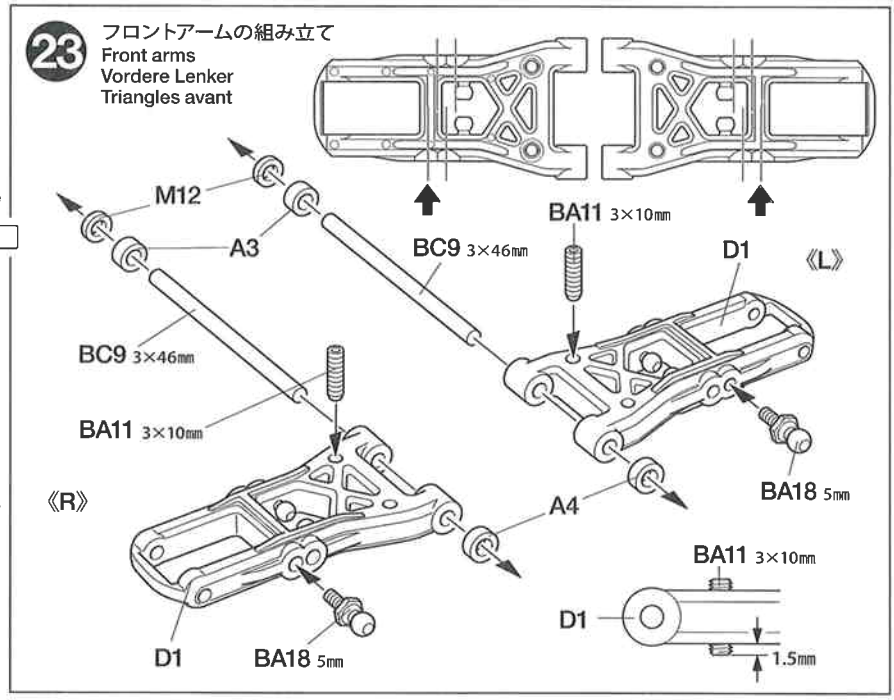


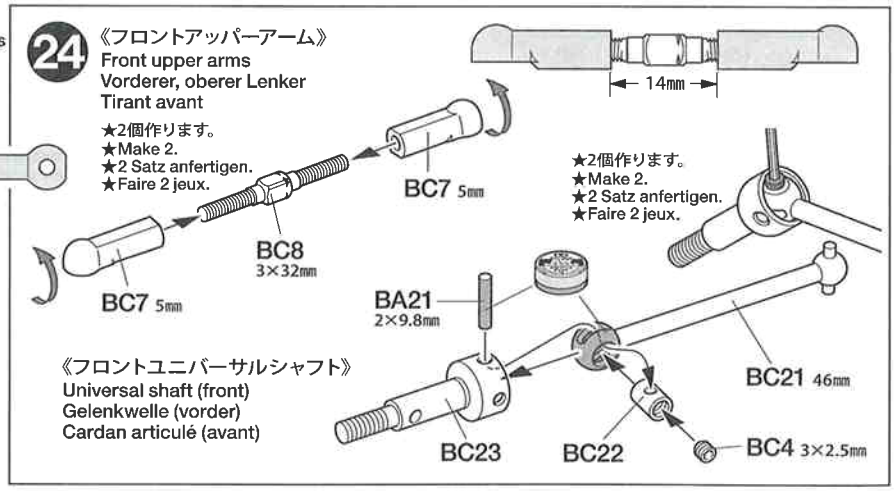

## 25

BA8 ×2 — 3×8㎜皿ビス
Screw
Schraube
Vis

## 26

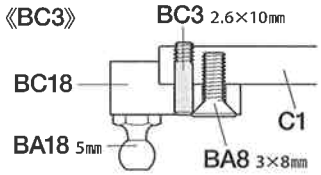

BC1 ×2 — 3×10㎜六角皿ビス
Screw
Schraube
Vis

BA8 ×2 — 3×8㎜六角皿ビス
Screw
Schraube
Vis

BC2 ×2 — 1.6×4㎜キャップスクリュー
Cap screw
Zylinderkopfschraube
Vis à tête cylindrique

BC3 ×2 — 2.6×10㎜スクリューピン
Screw pin
Schraubzapfen
Epingle à vis

BC5 ×4 — 1050ベアリング
Ball bearing
Kugellager
Roulement à billes

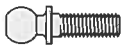

BC6 ×2 — 5×9㎜六角ピローボール
Ball connector
Kugelkopf
Connecteur à rotule

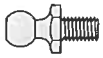

BA18 ×2 — 5㎜ピローボール
Ball connector
Kugelkopf
Connecteur à rotule

BC12 ×2 — 2×10㎜シャフト
Shaft
Achse
Axe

BC13 ×2 — 5×1.5㎜スペーサー
Spacer
Distanzring
Entretoise

BC14 ×2 — 3×0.7㎜スペーサー
Spacer
Distanzring
Entretoise

BC15 ×2 — 5×0.1㎜シム
Shim
Scheibe
Cale

BC16 ×2 — 4.6×4.7㎜フランジパイプ
Flanged tube
Kragenrohr
Tube à flasque

BC17 ×2 — 4.5×3.5㎜フランジパイプ
Flanged tube
Kragenrohr
Tube à flasque

BC18 ×2 — ナックルエクステンション
Knuckle extension
Spannschloss-Verlänger ung
Extension de fusée

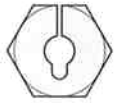

BC20 ×2 — ホイールハブ
Wheel hub
Radnabe
Moyeu de roue

## 25 フロントアームの取り付け
Attaching front arms
Einbau der vorderen Lenker
Fixation des triangles avant

《L》
《R》
M1 1A
BA8 3×8㎜

## 26 フロントアクスルの組み立て
Front axles
Vorderachsen
Essieux avant

《R》
BC3 2.6×10㎜
C1
BC18
フロントユニバーサルシャフト
Universal shaft (front)
Gelenkwelle (vorder)
Cardan articulé (avant)
BA18 5㎜
BC5 1050
BA8 3×8㎜
BC13 5×1.5㎜
BC15 5×0.1㎜
BC5 1050

《L》
BC3 2.6×10㎜
C1
BC15 5×0.1㎜
BC18
BA18 5㎜
BC5 1050
フロントユニバーサルシャフト
Universal shaft (front)
Gelenkwelle (vorder)
Cardan articulé (avant)
BC5 1050
BC13 5×1.5㎜
BA8 3×8㎜

★左側も同様に取り付けます。
★Also attach to left side.
★Ebenso an der linken Seite anbringen.
★Fixer aussi à gauche.

BC20
BC2 1.6×4㎜
BC12 2×10㎜

《F1, F2》
★2.5㎜ドリルを通します。
★Make 2.5mm hole as shown.
★2,5mm Loch wie abgebildet bohren.
★Percer un trou de 2,5mm comme indiqué.

BC17 4.5×3.5㎜
BC6 5×9㎜
BC14 3×0.7㎜
《R》
BC17 4.5×3.5㎜
F1
F2
BC14 3×0.7㎜
《L》
BC16 4.6×4.7㎜
BC1 3×10㎜
BC16 4.6×4.7㎜
★スムーズに動くように締めすぎに注意します。
★To ensure smooth movement, do not overtighten.
★Zur Sicherung der Beweglichkeit nicht zu fest anziehen.
★Pour un fonctionnement souple, ne pas serrer trop fort.

## 27

BB2 ×2 — 3×3㎜イモネジ / Grub screw / Madenschraube / Vis pointeau

BC11 ×2 — 2.6×22㎜シャフト / Shaft / Achse / Axe

## 27 フロントアクスルの取り付け
Attaching front axles
Vorderachsen-Einbau
Fixation des essieux avant

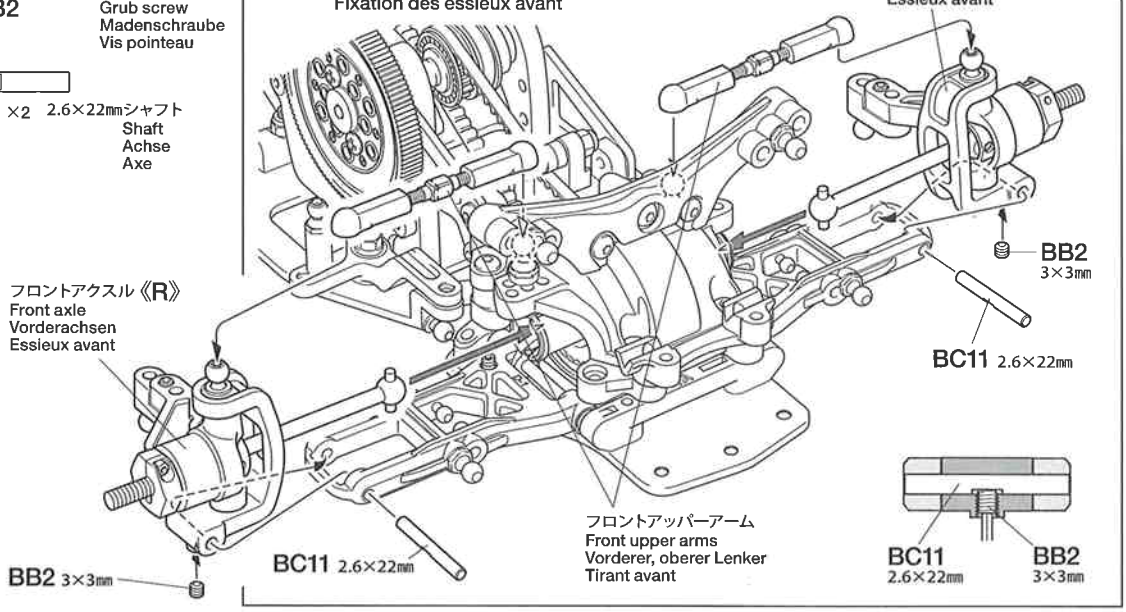


## D
28～41
袋詰Dを使用します
BAG D / BEUTEL D / SACHET D

## 28

BD6 ×8 — 2㎜Eリング / E-Ring / Circlip

BD8 ×4 — ダンパーシリンダー / Damper cylinder / Dämpfer-Zylinder / Corps d'amortisseur

BD10 ×4 — ピストンロッド / Piston rod / Kolbenstange / Axe de piston

BD11 ×4 — ピストン / Piston / Kolben

BD12 ×4 — ロッドガイド / Rod guide / Stangenführung / Guide d'axe

BD13 ×4 — 2㎜シャフトガイド / Shaft guide / Stangenführung / Guide d'axe

BD14 ×4 — 12㎜Oリング / O-ring / O-Ring / Joint torique

BD15 ×4 — 3㎜Oリング（シリコン） / Silicone O-ring / Silikon-O-Ring / Joint silicone

## 28 ダンパーの組み立て
Damper assembly
Zusammenbau des Stoßdämpfers
Assemblage des amortisseurs

★4個作ります。
★Make 4.
★4 Satz anfertigen.
★Faire 4 jeux.

★押し込みます。
★Snap on.
★Einschnappen.
★Insérer.

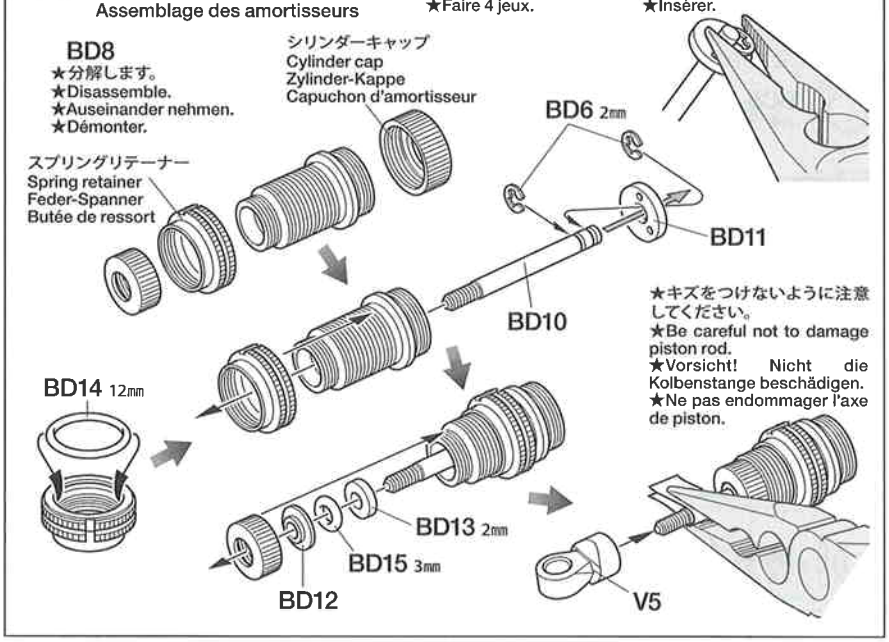


## 29 ダンパーオイルの入れ方
Damper oil
Dämpfer-Öl
Huile pour amortisseurs

★4個作ります。
★Make 4.
★4 Satz anfertigen.
★Faire 4 jeux.

キット付属のダンパーオイルは#400です。
Kit-standard damper oil (#400).
Bausatz-Standard Dämpferöl (#400).
Huile d'amortisseurs standard (#400) du kit.

**1.** ピストンを下にさげ、オイルを入れます。ピストンをゆっくり上下させてオイル中の気泡を抜きます。

1.Pull down piston and pour oil into cylinder. Remove air bubbles by slowly moving piston up and down.

1.Kolben nach unten ziehen und Öl einfüllen. Luftblasen durch Auf-und Abbewegen des Kolbens herausdrücken.

1.Pousser le piston vers le bas et remplir le corps d'huile. Chasser les bulles d'air en déplaçant le piston de bas en haut.

**2.** ピストンをいっぱいにおろし、オイルシールをはめ込み、あふれたオイルをティッシュペーパーですいとります。

2.Pull down piston, attach oil seal and absorb oil overflow with tissue paper.

2.Kolben nach unten ziehen. Ölabdichtung einstecken, überlaufendes Öl mit Papiertaschentuch abwischen.

2.Pousser le piston vers le bas, placer le joint d'étanchéité et essuyer l'excédent d'huile avec du papier essuie-tout.

**3.** シリンダーキャップをしめ込んで完了です。

3.Tighten cylinder cap.

3.Zylinder-Kappe aufschrauben.

3.Serrer le capuchon d'amortisseur.

★P17のイラスト参照。
★Refer to the illustrations on P.17.
★Die Abbildung auf S.17 beachten.
★Se reporter à l'illustration page 17.

## 29

BD17 ×4
オイルシール
Oil seal
Ölabdichtung
Joint d'étanchéité

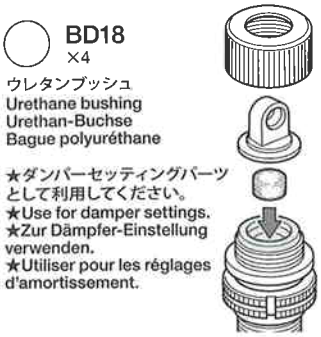

BD18 ×4
ウレタンブッシュ
Urethane bushing
Urethan-Buchse
Bague polyuréthane

★ダンパーセッティングパーツとして利用してください。
★Use for damper settings.
★Zur Dämpfer-Einstellung verwenden.
★Utiliser pour les réglages d'amortissement.

### ダンパーオイルの入れ方
Damper oil
Dämpfer-Öl
Huile pour amortisseurs

★4個作ります。
★Make 4.
★4 Satz anfertigen.
★Faire 4 jeux.

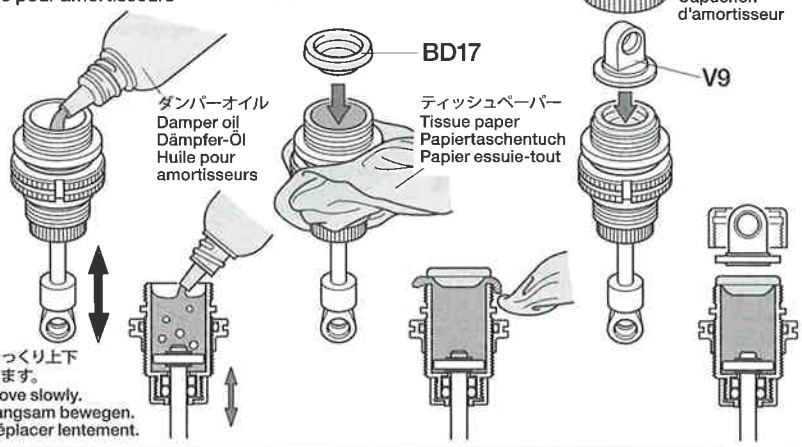


★ゆっくり上下させます。
★Move slowly.
★Langsam bewegen.
★Déplacer lentement.

## 30

BD9 ×4
コイルスプリング
Coil spring
Spiralfeder
Ressort hélicoïdal

### 30 ダンパーの取り付け
Attaching dampers
Einbau der Stoßdämpfer
Fixation des amortisseurs

★4個作ります。
★Make 4.
★4 Satz anfertigen.
★Faire 4 jeux.

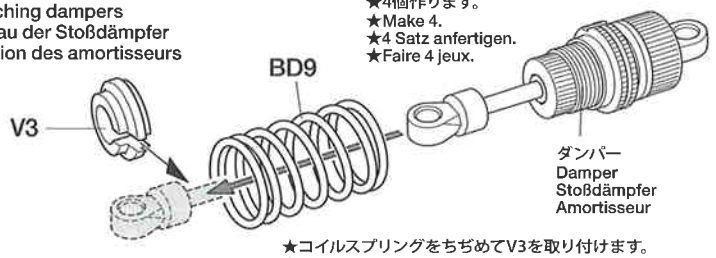


★コイルスプリングをちぢめてV3を取り付けます。
★Compress spring to attach V3.
★Feder zusammendrücken, um V3 einzufügen.
★Comprimer le ressort pour attacher V3.

《フロント》
Front
Vorne
Avant

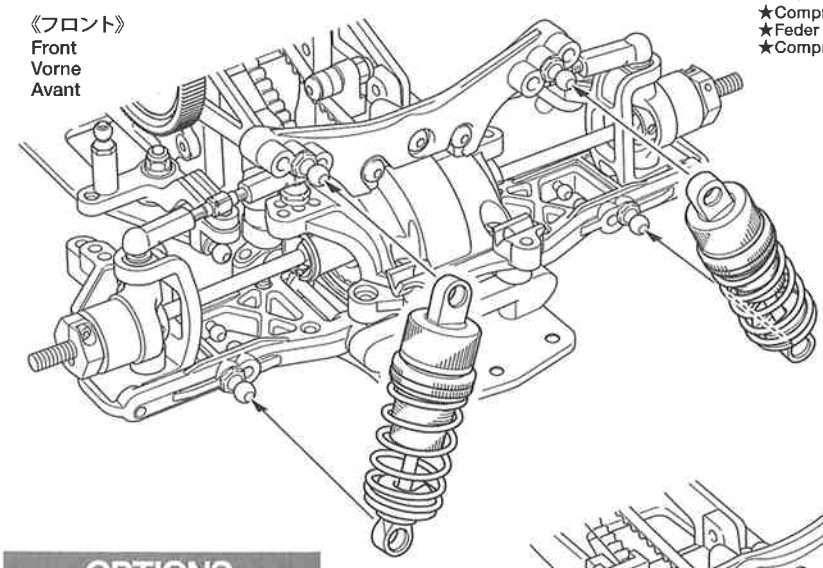

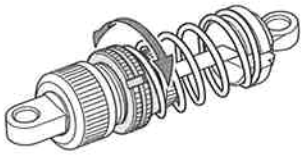

★スプリングリテーナーを回してスプリングの硬さを調整します。
★Adjust spring tension by rotating cylinder nut.
★Die Länge der Feder wird durch Drehen des Zylinder-Mutter angepaßt.
★Régler la tension en modifiant la position de l'ecrou d'amortisseur.

## OPTIONS

| | | |
|---|---|---|
| ソフトセット SOFT SET (53443) | 赤 RED | # 200 |
| | 橙 ORANGE | # 300 |
| | 黄 YELLOW | # 400 |
| ミディアムセット MEDIUM SET (53444) | 緑 GREEN | # 500 |
| | 青 BLUE | # 600 |
| | 紫 PURPLE | # 700 |
| ハードセット HARD SET (53445) | ピンク PINK | # 800 |
| | クリアー CLEAR | # 900 |
| | ライトブルー LIGHT BLUE | # 1000 |

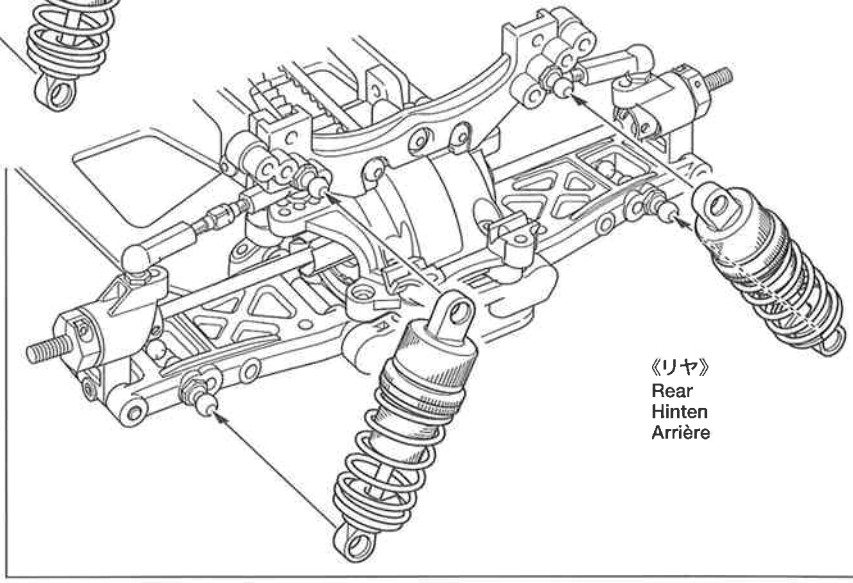

《リヤ》
Rear
Hinten
Arrière

## 31

BA4 ×2 — 3×8㎜六角丸ビス / Screw / Schraube / Vis

BB2 ×1 — 3×3㎜イモネジ / Grub screw / Madenschraube / Vis pointeau

BA14 ×2 — 3㎜ワッシャー / Washer / Beilagscheibe / Rondelle

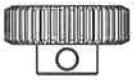

BD25 ×1 — 39Tピニオンギヤ / 39T Pinion gear / 39Z Motorritzel / Pignon moteur 39 dents

## 32

BA4 ×1 — 3×8㎜六角丸ビス / Screw / Schraube / Vis

BA20 ×1 — 5㎜ピローボールナット / Ball connector nut / Kugelkopf-Mutter / Ecrou-connecteur à rotule

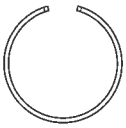

BD23 ×2 — サーボセイバースプリング(小) / Servo saver spring (small) / Servo-Saver-Feder (klein) / Ressort de sauve-servo (petit)

BD24 ×1 — サーボセイバースプリング(大) / Servo saver spring (large) / Servo-Saver-Feder (groß) / Ressort de sauve-servo (grand)

### Checking R/C equipment

① Install batteries.
② Extend antenna.
③ Loosen and extend.
④ Connect charged battery.
⑤ Switch on.
⑥ Switch on.
⑦ Trims in neutral.
⑧ Steering wheel in neutral.
⑨ Servo in neutral position.

After attaching servo saver, switch off R/C units and disconnect connectors.

### Überprüfen der RC-Anlage

(Siehe Bild rechts.)
① Batterien einlegen.
② Antenne ausziehen.
③ Aufwickeln und langziehen.
④ Voll aufgeladenen Akku verbinden.
⑤ Schalter ein.
⑥ Schalter ein.
⑦ Trimmhebel neutral stellen.
⑧ Lenkrad neutral stellen.
⑨ Dies ist die Neutralstellung des Servos.

Nachdem der Servo-Saver angebracht ist, die RC-Einheit ausschalten und die Stecker abziehen.

### Vérification de l'équipement R/C

① Mettre en place les piles.
② Déployer l'antenne.
③ Dérouler et déployer le fil.
④ Charger complètement la batterie.
⑤ Mettre en marche.
⑥ Mettre en marche.
⑦ Placer les trims au neutre.
⑧ Le volant de direction au neutre.
⑨ Le servo au neutre.

Après installation du sauve-servo, éteindre l'ensemble R/C et débrancher les connecteurs.

## 31 モーターの取り付け

Attaching motor
Motor-Einbau
Fixation du moteur

※モーター(別売)
※Motor (separately available)
※Motor (getrennt erhältlich)
※Moteur (disponible séparément)

BA14 3㎜
BD25 39T
BA4 3×8㎜
BB2 3×3㎜

★ギヤが軽くまわるようにすきまを調節してモーターを固定してください。
★Allow clearance for gears to run smoothly.
★Den Zahnrädern genügend Spiel für zügigen Lauf geben.
★Ajuster l'espace pour permettre la libre rotation des pignons.

## 32 ラジオコントロールメカのチェック

Checking R/C equipment
Überprüfen der RC-Anlage
Vérification de l'équipement R/C

★番号の順にチェックし、必ずサーボのニュートラルを確認して組み立ててください。
★Make sure the servo is in neutral prior to assembly.
★Servo vor dem Einbau in neutrale Stellung bringen.
★S'assurer que le servo est au neutre avant assemblage.

②アンテナをのばします。
④充電済の走行用バッテリーをつなぎます。
⑤スイッチを入れます。
⑦トリムを中心位置にします。
③アンテナをのばします。
⑥スイッチを入れます。
⑧ステアリングホイールを動かし、サーボの動きを確認してください。
①電池をセットします。
⑨ステアリングホイールが中立位置のとき、とまっている場所がサーボのニュートラル位置です。

BA20 5㎜
BA4 3×8㎜
Q4
Q5
Q1, Q3
BD23
BD24

★使用するサーボに合わせて取り付けます。
★Match part with servo.
★Den zum Servo passenden Sockel aussuchen.
★Utiliser une pièce adaptée au servo.

BA3 3×10㎜
BD1 2.6×10㎜
BD3 2.6×10㎜
BD2 3×10㎜

Q1 TAMIYA FUTABA
Q3 ACOMS KO SANWA

★サーボがニュートラルで図のようにとりつけます。
★Attach as shown with servo in neutral.
★Wie angegeben Servo in Neutralstellung bringen.
★Monter comme indiqué avec le servo au neutre.

## 33

BA4 ×2 — 3×8㎜六角丸ビス / Screw / Schraube / Vis

BD4 ×2 — 3×15㎜ホロービス / Screw / Schraube / Vis

BA14 ×2 — 3㎜ワッシャー / Washer / Beilagscheibe / Rondelle

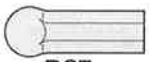
BC7 ×6 — 5㎜アジャスター / Adjuster / Einstellstück / Chape à rotule

BD7 ×1 — 3×46㎜両ネジシャフト / Threaded shaft / Gewindestange / Tige filetée

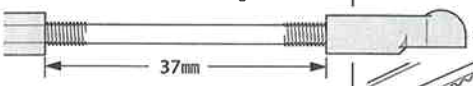


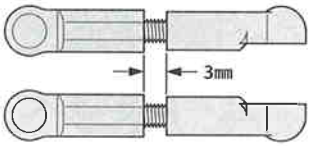


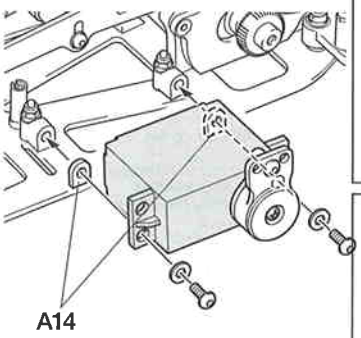


★サーボの大きさに合わせて取り付けてください。
★Attach according to servo size.
★Entsprechend der Servogröße einbauen.
★Fixer en fonction de la taille du servo.

## 33 ステアリングサーボの取り付け / Attaching steering servo / Lenkservo-Einbau / Fixation du servo de direction

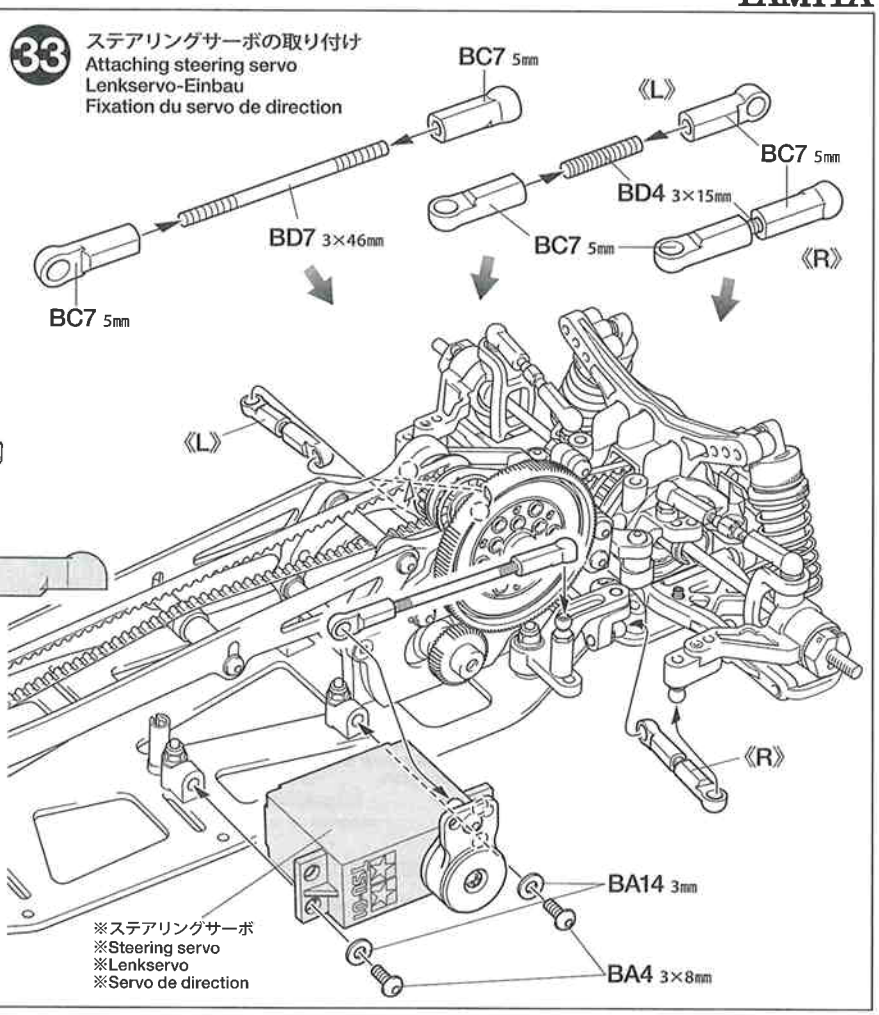


## 34

★RCメカの搭載方法は基本的には自由です。可動部分に配線等が当たらないように注意して取り付けてください。
★Install R/C unit in desired position. Position R/C unit so as not to contact with moving parts.
★Die RC-Einheit an gewünschter Stelle einbauen. Die RC-Einheit so anbringen, dass sie nicht an bewegten Teilen streift
★Installer l'ensemble R/C dans la position choisie en veillant à ne pas le mettre en contact avec les pièces mobiles.

## 34 RCメカの搭載例 / Attaching R/C unit / Einbau der RC-Einheit / Installation de l'ensemble R/C

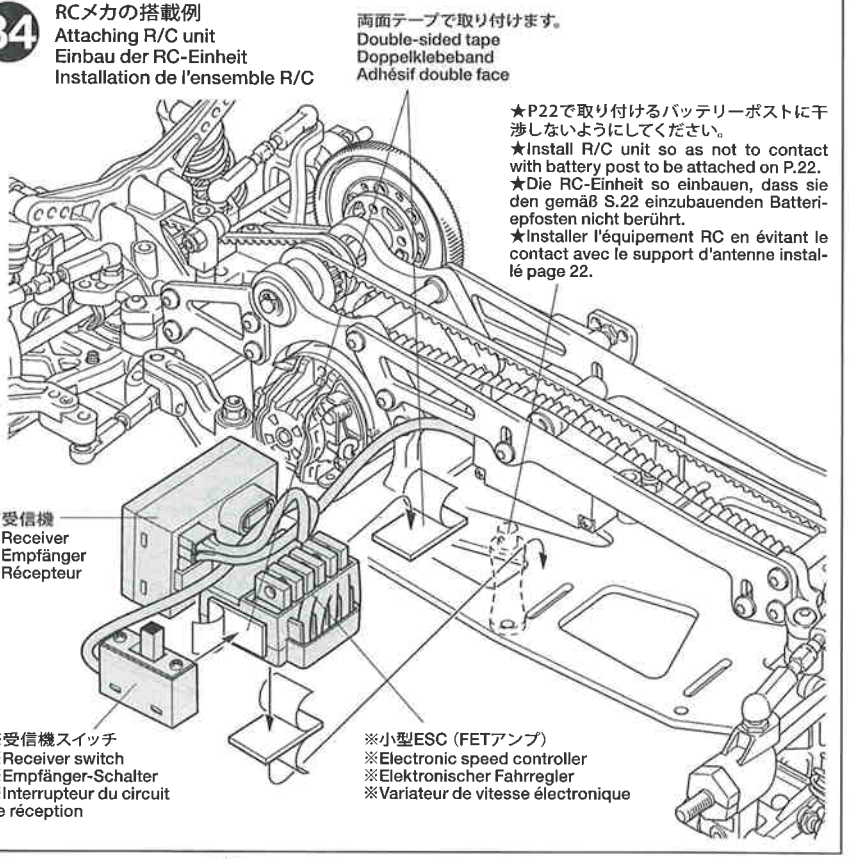


※の部品はキットには含まれていません。
Parts marked ※ are not included in kit.
Teile mit ※ sind im Bausatz nicht enthalten.
Les pièces marquées ※ ne sont pas incluses dans le kit.

## 35

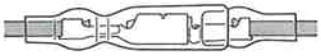

★モーターへの配線は＋（プラス）と＋（プラス）、－（マイナス）と－（マイナス）をつなぎます。
★For motor cables, connect (+) to (+) and (-) to (-).
★Bei den Motorkabeln (+) mit (+) und (-) mit (-) verbinden.
★Pour les câbles moteur, connecter (+) avec (+) et (-) avec (-).

BD28 ×1
アンテナキャップ
Antenna cap
Antennenkappe
Capuchon d'antenne

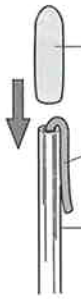


## 35 配線コードの処理
Securing cables
Fixierung der Kabel
Fixation des câbles

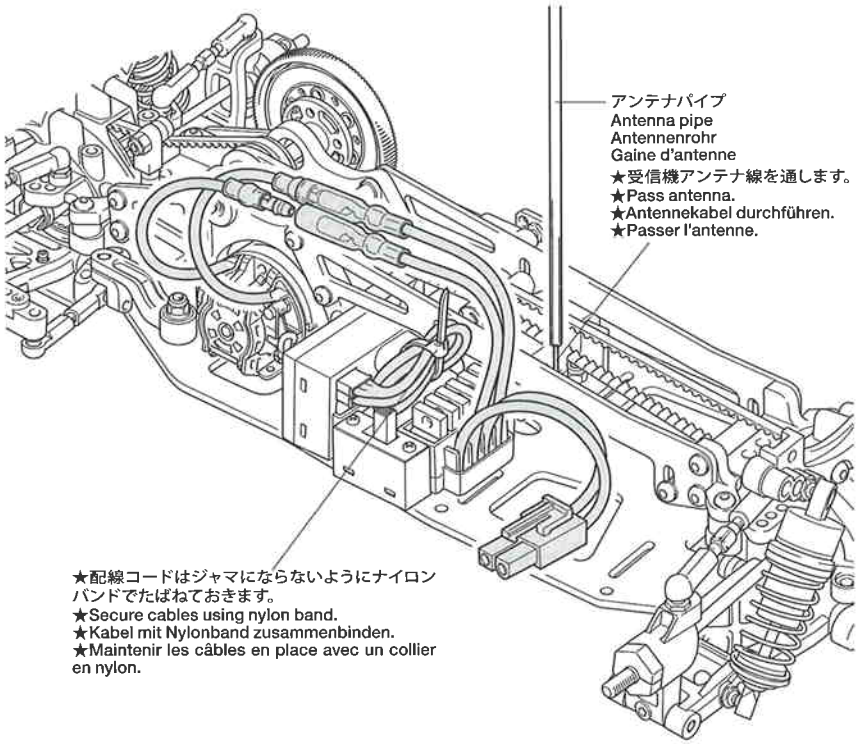


## 36

BA2 ×2
3×15㎜六角丸ビス
Screw
Schraube
Vis

BD5 ×2
4㎜フランジロックナット
Flange lock nut
Sicherungsmutter
Ecrou nylstop à flasque

## 36 リヤホイールの取り付け
Attaching rear wheels
Einbau der Hinterräder
Fixation des roues arrière

★タイヤ、ホイールはキットには含まれません。ドリフト用タイヤをご用意ください。
★Tires and wheels are not included in kit. Please use separately available drift tires.
★Reifen und Räder sind im Bausatz nicht enthalten. Verwenden Sie bitte die getrennt erhältlichen Driftreifen.
★pneus et les jantes ne sont pas inclus dans ce kit. Utiliser des pneus drift disponibles séparément.

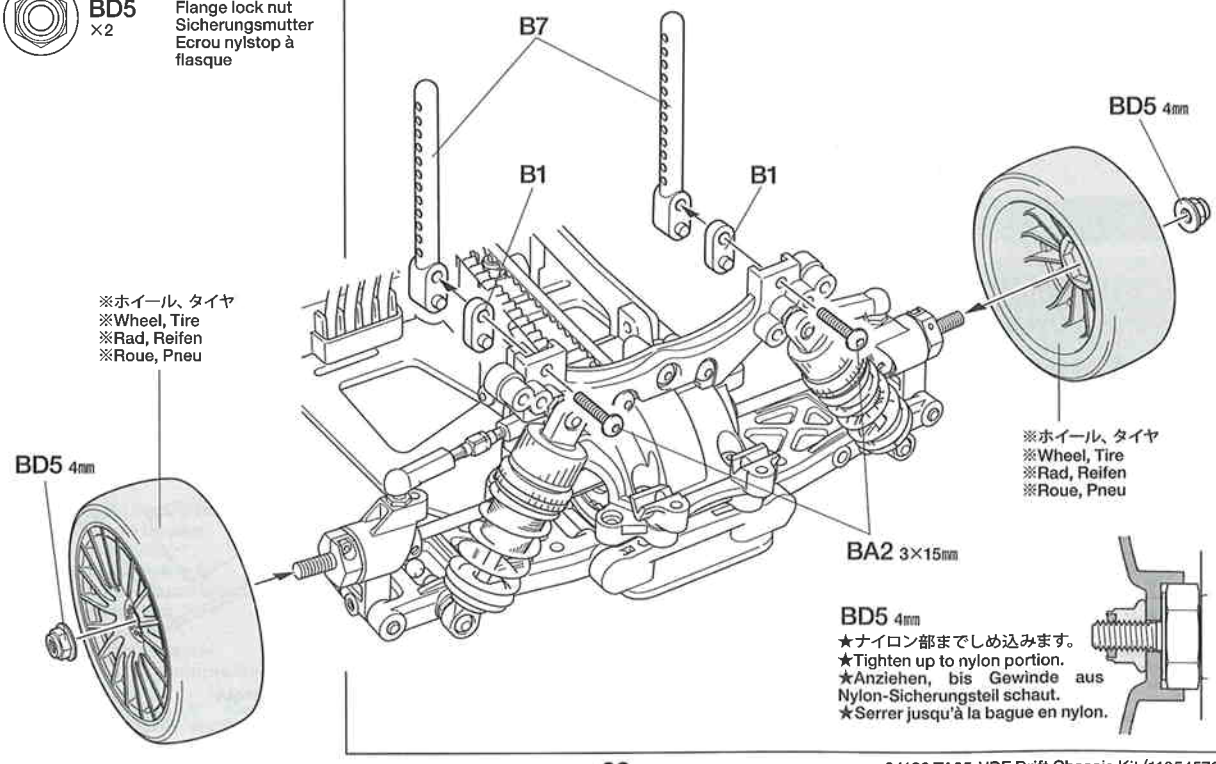

## 37

BC1 ×5 — 3×10㎜六角皿ビス
Screw
Schraube
Vis

BD5 ×2 — 4㎜フランジロックナット
Flange lock nut
Sicherungsmutter
Ecrou nylstop à flasque

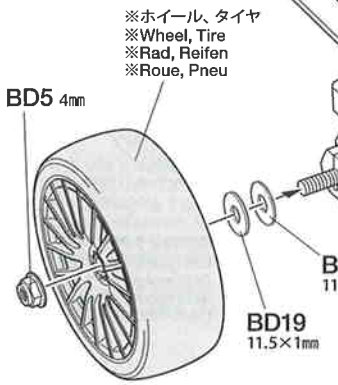


## 37 フロントホイールの取り付け
Attaching front wheels
Einbau der Vorderräder
Fixation des roues avant

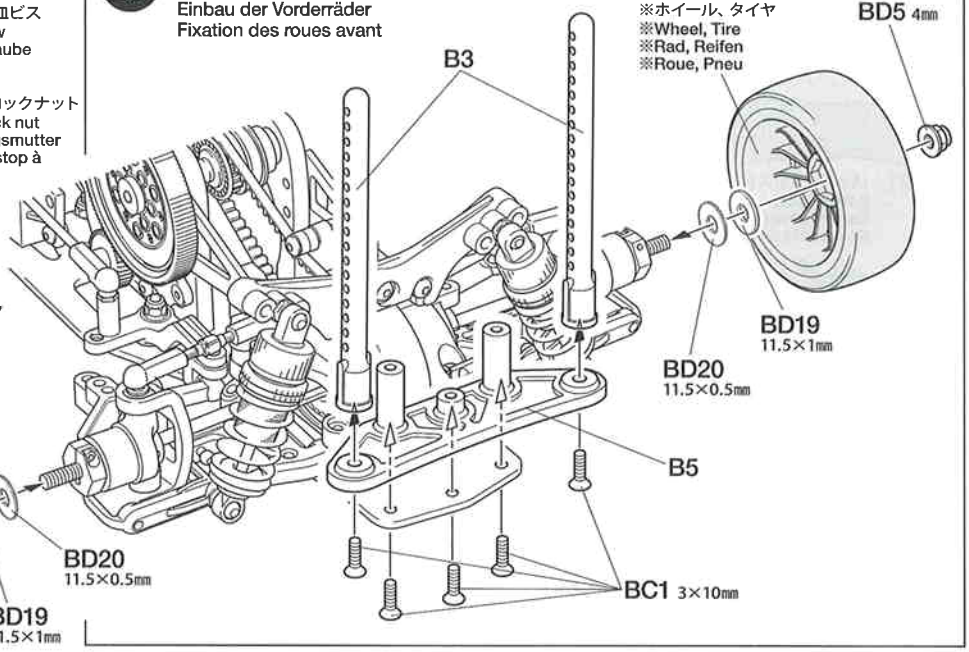

BD19 ×2
11.5×1㎜スペーサー
Spacer
Distanzring
Entretoise

BD20 ×2
11.5×0.5㎜スペーサー
Spacer
Distanzring
Entretoise

★セッティングパーツとして利用してください。
★Use for chassis settings.
★Zur Chassis-Einstellung verwenden.
★Utiliser pour les réglages de châssis.

## 38

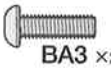

BA3 ×2 — 3×10㎜六角丸ビス
Screw
Schraube
Vis

BD27 ×2 — 6㎜スナップピン
Snap pin
Federstift
Epingle métallique

## 38 ウレタンバンパーの取り付け
Attaching urethane bumper
Einbau der Urethan-Stoßfängers
Fixation du pare-chocs en mousse

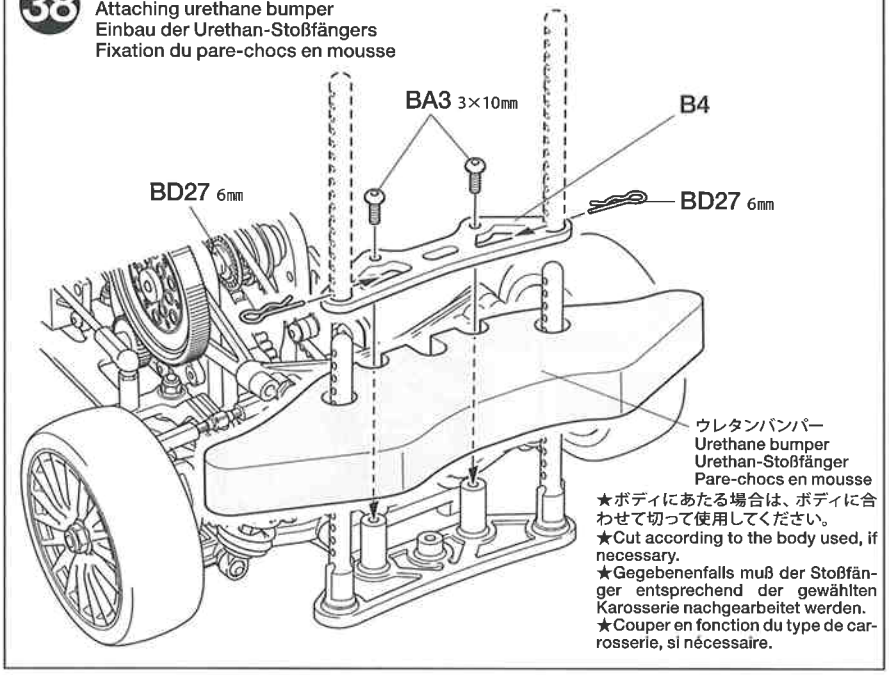


★ボディにあたる場合は、ボディに合わせて切って使用してください。
★Cut according to the body used, if necessary.
★Gegebenenfalls muß der Stoßfänger entsprechend der gewählten Karosserie nachgearbeitet werden.
★Couper en fonction du type de carrosserie, si nécessaire.

## 39

BA5 ×4 — 3×6㎜六角丸ビス
Screw
Schraube
Vis

BD16 ×4 — 3㎜Oリング（黒）
O-ring (black)
O-Ring (schwarz)
Joint torique (noir)

BD22 ×4 — バッテリーストッパー
Battery stopper
Batterie-Anschlagstifte
Blocage de pack

## 39 バッテリーホルダーの組み立て
Battery holder
Batterie-Halter
Support de pack

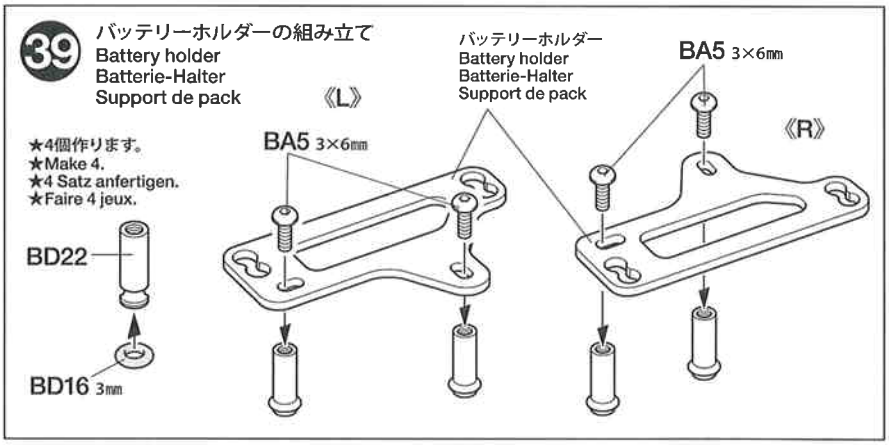


★4個作ります。
★Make 4.
★4 Satz anfertigen.
★Faire 4 jeux.

## 40

BA8 ×4 — 3×8㎜六角皿ビス / Screw / Schraube / Vis

BD21 ×4 — バッテリーポスト / Battery post / Batteriepfosten / Colonnette de support de pack

BD26 ×2 — スナップピン（大） / Snap pin (large) / Federstift (groß) / Epingle métallique (grande)

BD27 ×2 — 6㎜スナップピン / Snap pin / Federstift / Epingle métallique

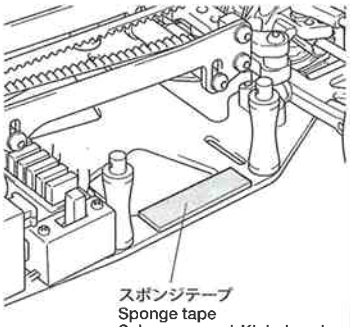

スポンジテープ
Sponge tape
Schaumgummi-Klebeband
Bande mousse

★搭載するバッテリーに合わせて取り付けてください。
★Apply according to the battery size.
★Entsprechend der Akkugröße verwenden.
★Appliquer selon la taille du pack.

★配線コードが可動部分にあたらないように注意してください。
★Make sure cables are clear of moving parts.
★Darauf achten, dass die Kabel keine bewegten Teile berühren.
★S'assurer que les câbles ne touchent pas les pièces en mouvement.

★走行させない時は必ず走行用バッテリーのコネクターを外してください。
★Disconnect battery when the car is not being used.
★Akkusstecker abziehen, wenn das Auto nicht in Betrieb.
★Deconnecter la batterie lorsque la voiture n'est pas utilisée.

## 40 走行用バッテリーの搭載
Installing battery pack
Einlegen des Akkupacks
Installation du pack d'accus

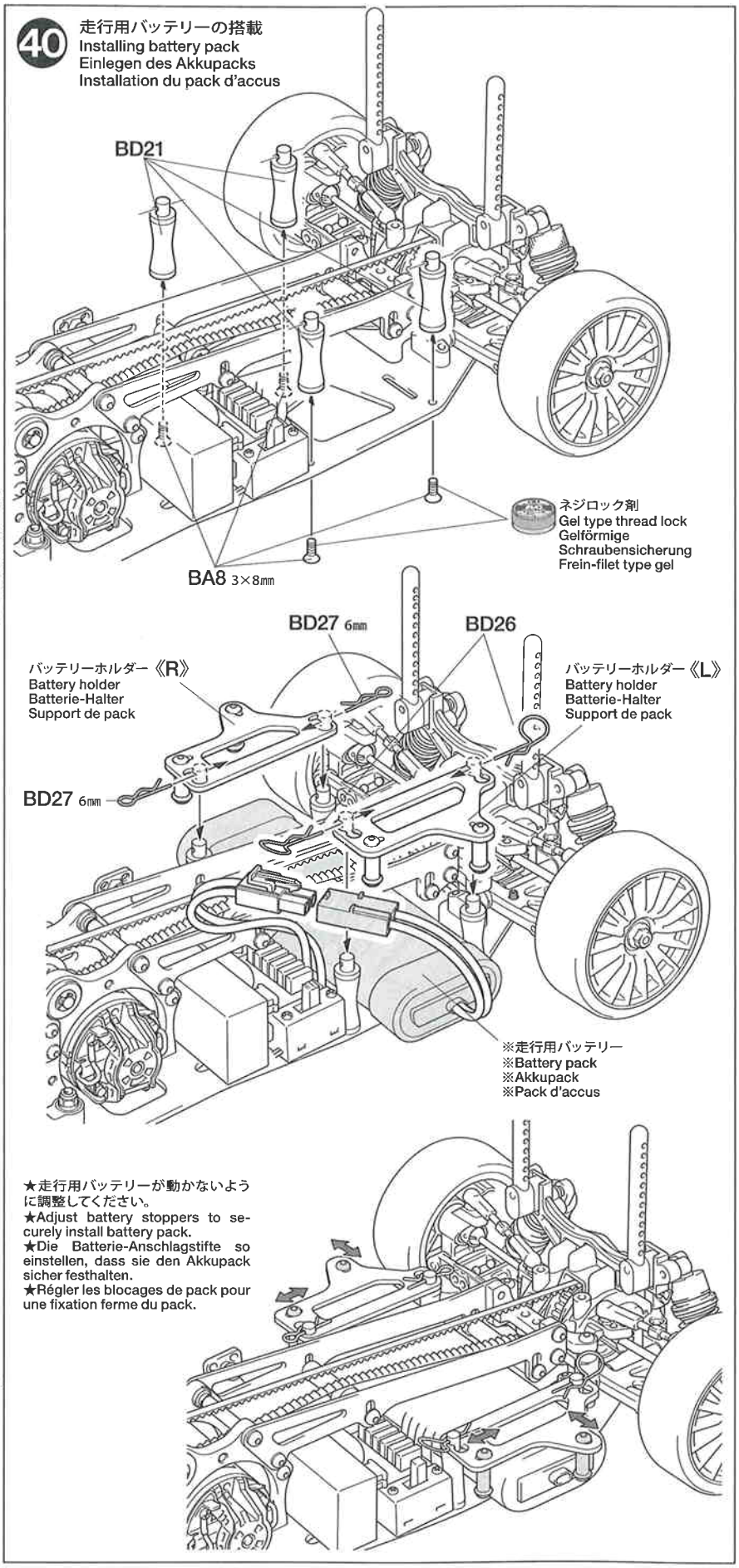


★走行用バッテリーが動かないように調整してください。
★Adjust battery stoppers to securely install battery pack.
★Die Batterie-Anschlagstifte so einstellen, dass sie den Akkupack sicher festhalten.
★Régler les blocages de pack pour une fixation ferme du pack.

## 41

BD27 ×8

6mmスナップピン
Snap pin
Federstift
Epingle métallique

《スナップピンの折り曲げ》
Modifying snap pins
Abänderung des Federstiftes
Modification de l'épingle métallique

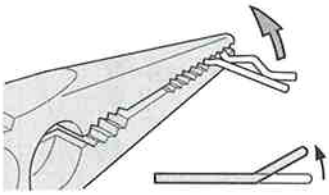

★ボディ取り外しに便利なようにスナップピン（4個）を折り曲げます。
★To make attaching / detaching easier, bend snap pin as shown. (4pcs)
★Um Befestigen / Abziehen einfacher zu machen, die Federklammern (4 Stück) wie abgebildet biegen.
★Pour faciliter la fixation/dépose, plier l'épingle comme montré. (4 pcs)

## NOTE

**●本製品はオンロード走行専用シャーシです。**
オフロードで走行した場合、砂や砂利等がRCメカに入ったり、ギヤや回転部に詰まって走行不能になります。

**●This chassis is intended for on-road driving.**
If used for off-road driving, sand and/or debris may cause moving parts to malfunction.

**●Dieses Chassis ist für Glattbahn-Fahrt ausgelegt.**
Wird es zu Geländefahrten hergenommen, können Sand und/oder Steinchen ein Versagen der bewegten Teile verursachen.

**●Ce châssis est conçu pour la piste.**
Si utilisé en tout terrain, du sable ou des saletés peuvent causer un mauvais fonctionnement des pièces en mouvement.

●タミヤのホームページには豊富な情報が満載です。ぜひご覧ください。
タミヤインターネット
ホームページアドレス
www.tamiya.com

## 41 ボディの取り付け
## Attaching body
## Aufsetzen der Karosserie
## Fixation de la carrosserie

★取り付けるボディに合わせて6mmスナップピンの位置を決めてください。
★Determine the position of snap pins according to body.
★Die Position der Federstifte ensprechend der Karosserie festlegen.
★Déterminer l'emplacememnt des épingles en fonction du type de carrosserie.

《リヤ》
Rear
Hinten
Arrière

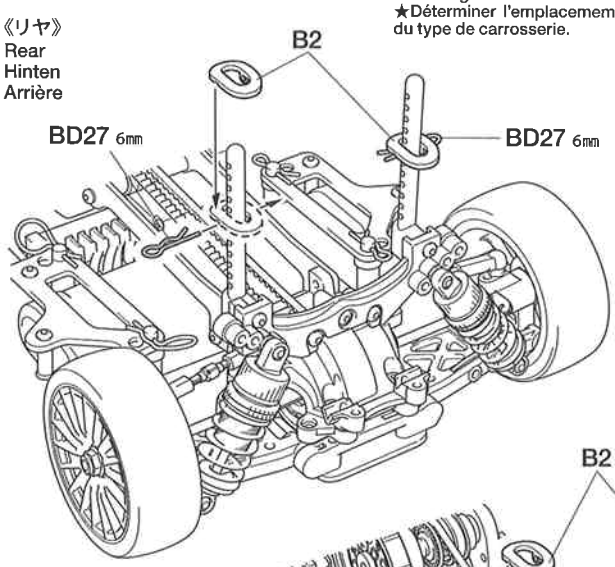


《フロント》
Front
Vorne
Avant

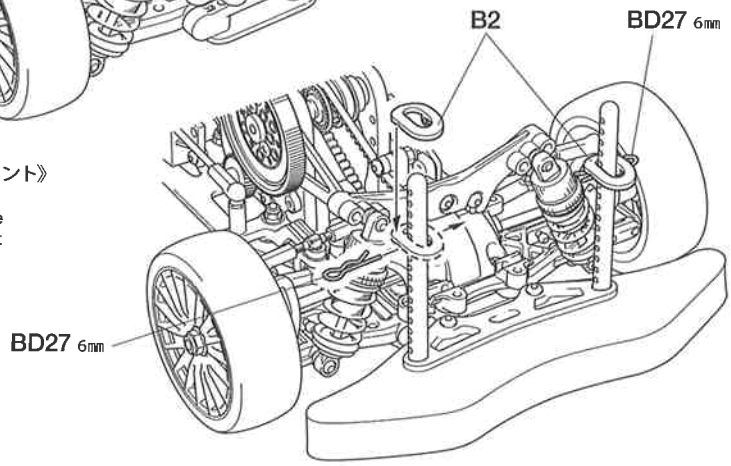


●ボディの切り取り、穴開けはシャーシに合わせて行ってください。
●Trim and make holes on the body while adjusting with chassis.
●Zuschneiden und in Abstimmung mit dem Chassis Löcher bohren.
●Découper et percer des trous dans la carrosserie en l'ajustant sur le chassis.

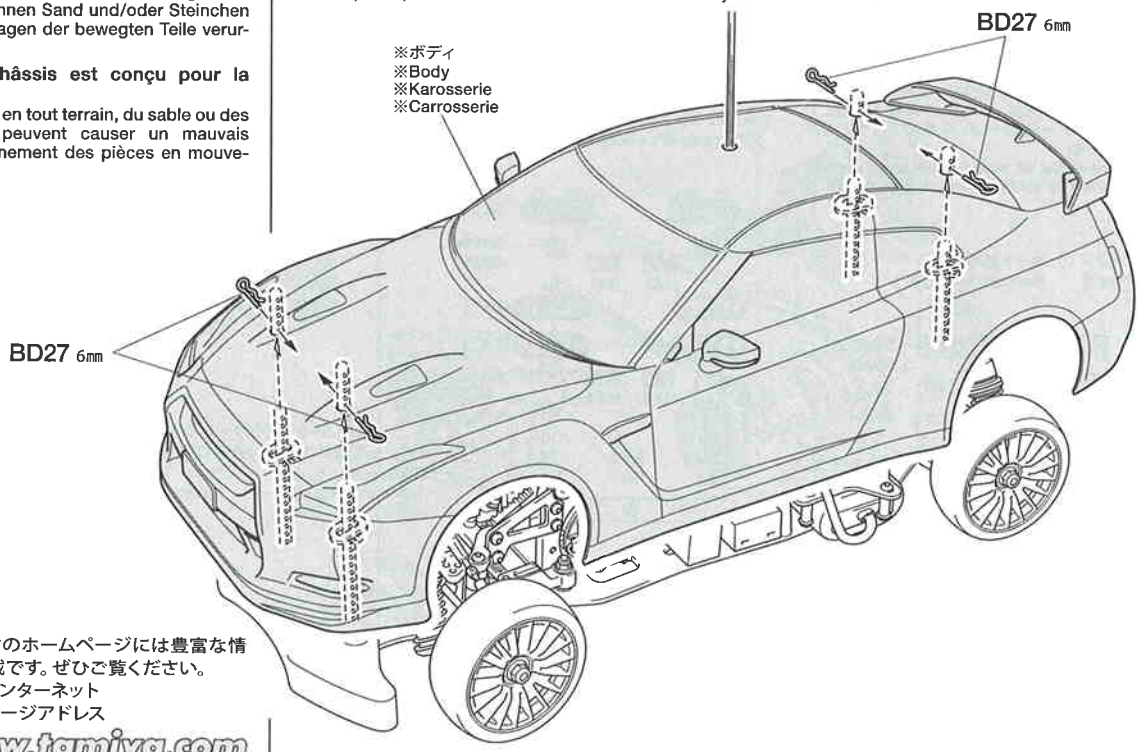

# Setting-up

●いろいろな走行条件のデータを記入するのに別紙のセッティングシートをご利用ください。
●Record various running conditions and settings on the separate setting sheet.
●Halten Sie die verschiedenen Fahrbedingungen und Einstellungen auf beiliegendem Einstell-Blatt fest.
●Noter les conditions de course et les réglages dans le feuillet de réglage séparé.

●ギヤ比
搭載するモーター、コースレイアウト等に合わせて、ピニオンギヤの歯数（ギヤ比）をセッティングしてください。

**●Gear ratio**
Choose gear ratio according to the motor used or running surface condition.

**●Getriebeübersetzung**
Wählen Sie die Getriebeübersetzung entsprechend dem eingesetzten Motor und dem Fahrbahnbelag.

**●Rapport de pignonerie**
Choisir le rapport de pignonnerie en fonction du moteur ou du type de piste.

計算式
Formula

$$\left(\frac{\text{スパーギヤ歯数 / Spur gear teeth}}{\text{ピニオンギヤ歯数 / Pinion gear teeth}} \times 2.00\right) : 1$$

★ピニオンギヤは市販の04モジュールギヤを使用してください。
★Use 04 module pinion gear.
★Ein Ritzel mit Modul 04 verwenden.
★Utiliser un pignon module 04.

128Tスパーギヤ
128T Spur gear

| ピニオン Pinion gear | ギヤ比 Gear ratio |
|---|---|
| 30T | 8.53 |
| 31T | 8.26 |
| 32T | 8.00 |
| 33T | 7.76 |
| 34T | 7.53 |
| 35T | 7.31 |
| 36T | 7.11 |
| 37T | 6.92 |
| 38T | 6.74 |
| 39T | 6.56 |
| 40T | 6.40 |
| 41T | 6.24 |
| 42T | 6.10 |
| 43T | 5.95 |
| 44T | 5.82 |
| 45T | 5.69 |
| 46T | 5.57 |

120Tスパーギヤ
120T Spur gear

| ピニオン Pinion gear | ギヤ比 Gear ratio |
|---|---|
| 38T | 6.32 |
| 39T | 6.15 |
| 40T | 6.00 |
| 41T | 5.85 |
| 42T | 5.71 |
| 43T | 5.58 |
| 44T | 5.45 |
| 45T | 5.33 |
| 46T | 5.22 |
| 47T | 5.11 |
| 48T | 5.00 |
| 49T | 4.90 |
| 50T | 4.80 |
| 51T | 4.71 |

112Tスパーギヤ
112T Spur gear

| ピニオン Pinion gear | ギヤ比 Gear ratio |
|---|---|
| 45T | 4.98 |
| 46T | 4.87 |
| 47T | 4.77 |
| 48T | 4.67 |
| 49T | 4.57 |
| 50T | 4.48 |
| 51T | 4.39 |

●ベルトのたるみ調整
ベルトがたるみ、歯とびするようでしたらA2（1510ベアリングホルダー）の取り付け位置を図のようにずらして調整してください。ベルトは張りすぎると駆動効率が悪くなり、モーターに負担をかけます。注意してください。

**●Adjusting drive belt tension**
If drive belt is loose, tighten by turning of A2 joint (1510 bearing holder) on both sides, changing position as shown in illustration. Over-tightening belt will reduce efficiency and may damage motor or car.

**●Einstellung der Spannung des Antriebsriemens**
Falls der Antriebsriemen locker ist, durch Verändern der Stellung der A2 Exzenter (1510 Lager-Halter) nach Möglichkeit auf beiden Seiten um den gleichen Betrag gemäß Abbildung nachspannen.

**●Réglage de la tension de la courroie**
Si la courroie se détend, la retendre changeant la position de A2 (support de roulement 1510) comme montré sur l'illustration. Une surtension de la courroie réduit le rendement et peut endommager le moteur ou la voiture.

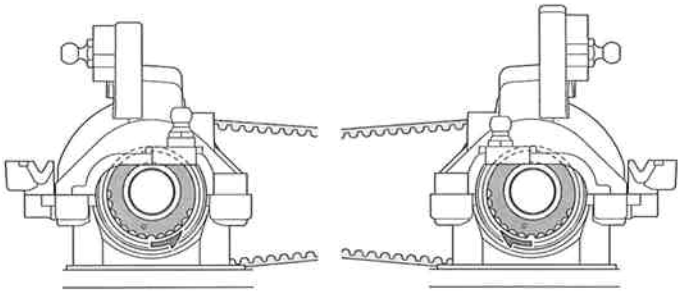

# OPTIONS

《サスマウント》
Suspension mount

★サスマウント（M5とM6、M8とM9）を左右入れ替える、又は、OPパーツに換えることでアームのトー角（トーイン）を変更することができます。
★Toe-angle of suspension arms can be adjusted by changing suspension mount.

（フロント）キット標準(0°)
(Front) Standard setting (0°)

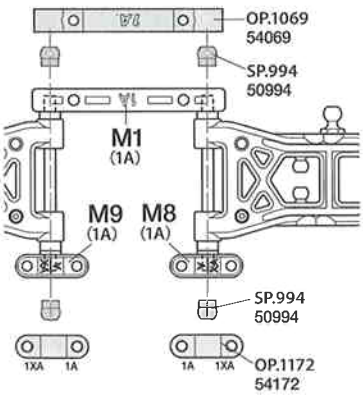


（リヤ）キット標準(2.5°)
(Rear) Standard setting (2.5°)

リヤアクスル(0°)＋サスマウント(2.5°)
Rear axle (0°) + Suspension mount (2.5°)

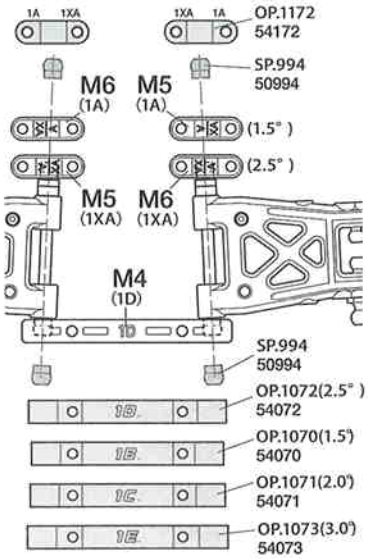


★▭部品、※部品はキットに含まれません。
★Shaded and ※ marked parts are not included in set.

OP. 845 TA05カーボンダンパーステー（フロント）
53845 TA05 Carbon Damper Stay (Front)

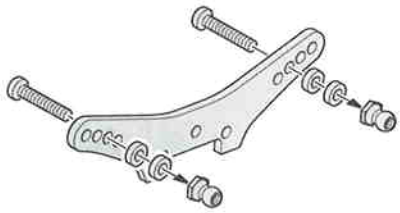

OP. 846 TA05カーボンダンパーステー（リヤ）
53846 TA05 Carbon Damper Stay (Rear)

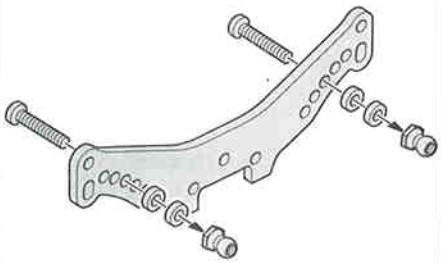

OP. 842 TA05スタビライザーセット（F/R）
53842 TA05 Stabilizer Set (F & R)

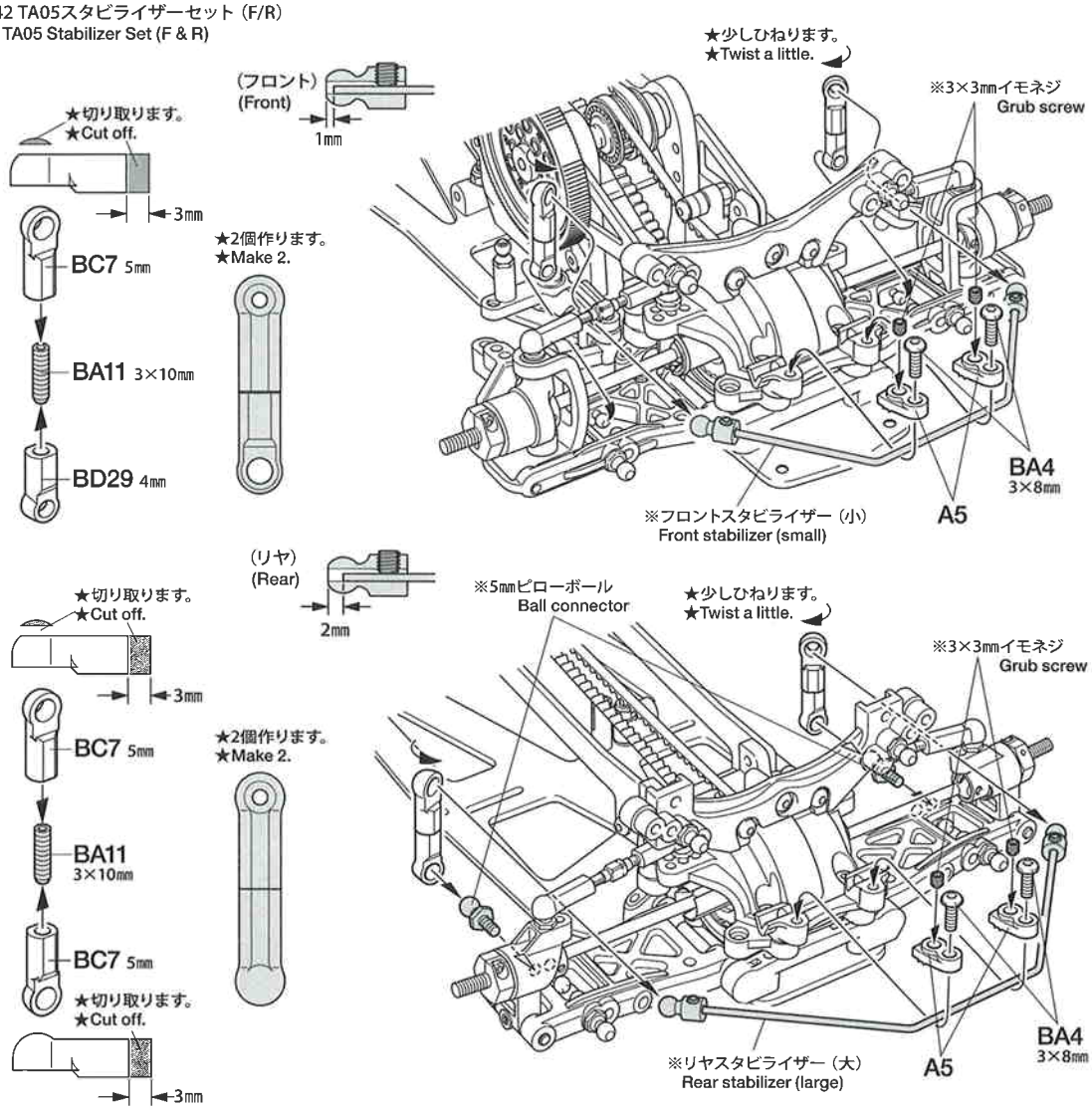


OP.833 TA05 フロントワンウェイユニット
53833 TA05 Front One-Way unit

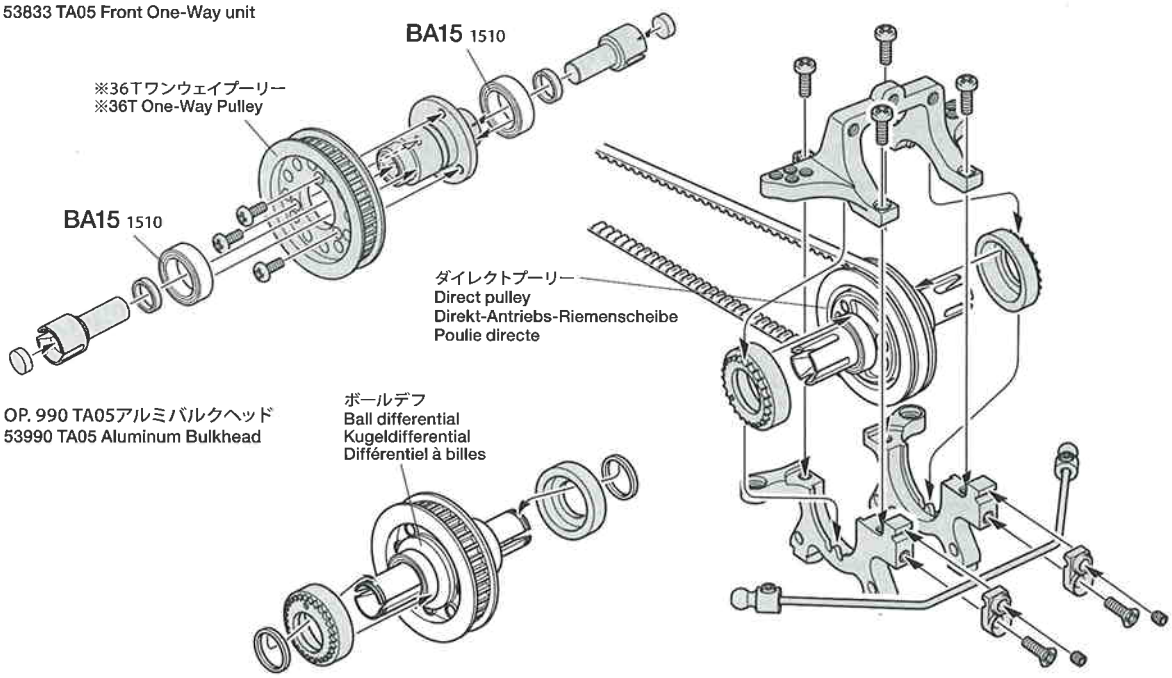


OP. 990 TA05アルミバルクヘッド
53990 TA05 Aluminum Bulkhead

**SAFETY PRECAUTIONS**
Follow the outlined rules for safe radio control operation.
●Avoid running the car in crowded areas and near small children.
●Make sure that no one else is using the same frequency in your running area. Using the same frequency at the same time can cause serious accidents, whether it's driving, flying, or sailing.
●Avoid running in standing water and rain. If R/C unit, motor, or battery get wet, clean and dry thoroughly in a dry shaded area.

**R/C OPERATING PROCEDURES**
①Extend antenna and switch on transmitter.
②Switch on receiver.
③Inspect operation using transmitter before running.
④Adjust steering servo and trim so that the model runs straight with transmitter in neutral.
⑤Reverse sequence to shut down after running.
⑥Make sure to disconnect/remove all batteries.
⑦Completely remove sand, mud, dirt etc.
⑧Apply grease to suspension, gears, bearings, etc.
⑨Store the car and batteries separately when not in use.

**TIPS ZUR SICHERHEIT**
Beachten Sie die folgenden Richtlinien für fehlerfreien Betrieb.
●Vermeiden Sie das Fahren des Autos an überfüllten Plätzen und in der Nähe von kleinen Kindern. Gebrauchen Sie nie die Straße für R/C Rennen.
●Prüfen Sie, daß niemand in der Umgebung dieselbe Frequenz benutzt, denn dadurch können Unfälle entstehen - sowohl beim Fahren, Fliegen oder Segeln.
●Vermeiden Sie das Fahren durch Pfützen und während Regen. Wenn das R/C Fahrzeug, der Motor oder die Batterien naß werden, müssen Sie alles sorgfältig im Trockenen säubern und reinigen.

**KONTROLLEN VOR DER FAHRT**
①Senderantenne ausziehen und Sender einschalten.
②Empfänger einschalten.
③Die Funktion vor Abfahrt mit dem Sender überprüfen.
④Richten Sie das Lenkservo durch Einstellung am Gestänge so ein, daß das Modell bei neutraler Sender-Trimmung geradeaus fährt.
⑤Nach dem Fahrbetrieb in umgekehrter Reihenfolge vorgehen.
⑥Die Batterien herausnehmen bzw. abklemmen.
⑦Entfernen Sie Sand, Matsch, Schmutz etc.
⑧Fetten Sie die Aufhängung, Getriebe, Federungen etc. ein.
⑨Bei Nichtgebrauch Auto und Akkus getrennt verwahren.

**MESURES DE SECURITE**
Veuillez respecter impérativement les règles de sécurité suivantes lors de l'utilisation de votre ensemble R/C.
●Eviter de faire évoluer la voiture à proximité de jeunes enfants ou dans la foule. Ne jamais utiliser sur la voie publique!
●Assurez-vous que personne d'autre n'utilise la même fréquence sur le même terrain que vous. Utiliser la même fréquence en même temps peut être source de sérieux accidents, pendant la conduite, le vol ou la navigation des modèles R/C.
●Ne jamais faire évoluer le modèle sous la pluie ou sur une surface mouillée. Si le moteur, les accus, le récepteur ou les servos prenaient l'humidité, les nettoyer avec un chiffon et les laisser sécher.

**PROCEDURE DE MISE EN MARCHE**
①Déployer l'antenne et mettre en marche l'émetteur.
②Mettre en marche le récepteur.
③Vérifiez la bonne marche de votre radiocommande avant de rouler.
④Le trim de direction doit être réglé pour que manche au neutre, le modèle évolue en ligne droite.
⑤Faites les opérations inverses après utilisation de votre ensemble R/C.
⑥Assurez-vous que les batteries soient bien débranchées et sortez-les du modèle.
⑦Enlever sable, poussière, boue etc...
⑧Graisser les pignons, articulations...
⑨Rangez la voiture et les accus séparément.

## 《RCカーの走らせかた》

★この走らせかたの順番はかならず守ってください。スイッチのON/OFFの順番を間違えると他の電波の混信によってRCカーが暴走する場合があります。

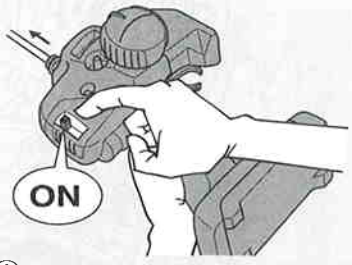


① 送信機のアンテナをのばし、スイッチをONにします。

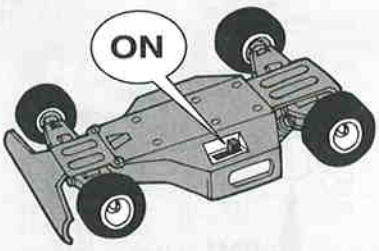


② 次にRCカー側のスイッチをONにしてください。

③ 走らせる前にRCカーを台の上に乗せ、各部の動きをチェックします。

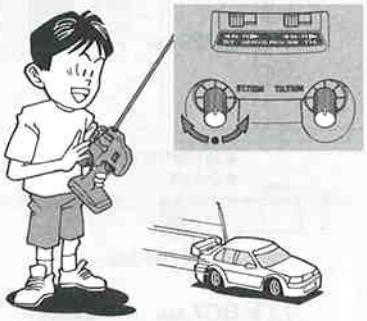

④ ステアリングを使わず走らせてみます。まっすぐに走らない場合はステアリングトリムを使って調節してください。

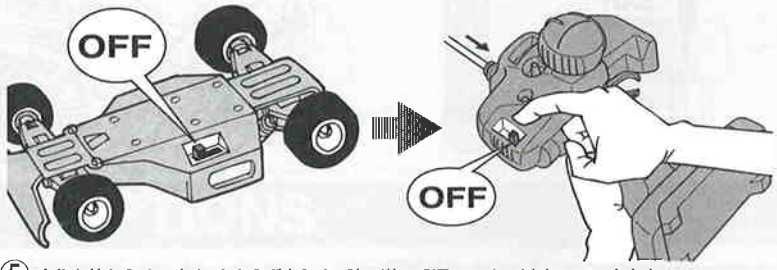


⑤ 走行を終わらせる時は、かならず走らせる時の逆の手順でスイッチを切っていきます。

⑥ 走らせたあとは、かならずバッテリーをはずしておきましょう。

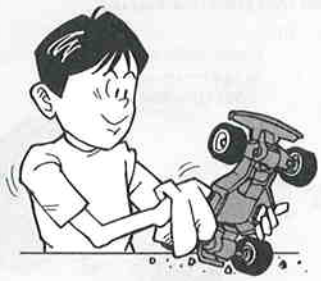

⑦ RCカーについた泥や砂、汚れなどはやわらかな布などできれいに拭き取りましょう。

⑧ ギヤや軸受け部、サスペンションなどの可動部はグリスをさしておきましょう。

⑨ あとかたづけをしっかりしましょう。その時、バッテリーは別々にしておきます。

## 走行練習をしよう
## PRACTICING
## ÜBUNG
## ENTRAINEMENT

●大きく楕円を描くように走らせてみよう。
●Practice to achieve a large regular oval.
●Üben Sie, bis Sie ein sauberes Oval fahren können.
●Exercez vous à décrire un grand ovale régulier.

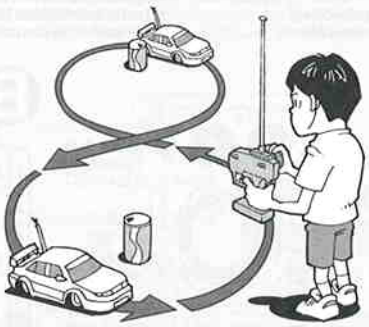

●空き缶などを利用して、8の字を描くように走らせてみよう。
●Use empty cans etc. as pylons for figure "8" drill.
●Verwenden Sie leichte, leere Büchsen etc. als Markierung für einen 8er-Übungskurs.
●Employez des boîtes vides... comme repères pour réaliser des "8".

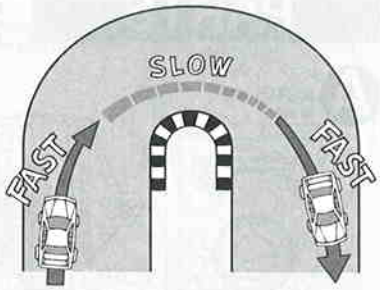


●コーナリングのやり方は、カーブに入るときに速度を落とし、曲がり終わるとともに速度を上げて行くとよいでしょう。
●Decelerate when entering into a curve and pick up the speed after vertex of the curve.
●Nehmen Sie beim Einfahren in die Kurve Gas weg und beschleunigen Sie nach dem Scheitelpunkt der Kurve.
●Ralentissez à l'entrée d'une courbe et reprenez de la vitesse après le passage du milieu de la courbe.

## トラブルチェック
## TROUBLE SHOOTING
## FEHLERSUCHE
## RECHERCHE DES PANNES

★おかしいな?と思ったときは、車(RCカー)を修理に出すまえに、下の表を見てトラブルチェックを行ってください。
★Before sending your R/C model in for repair, check it again using the below diagram.
★Bevor Sie Ihr Modell zur Reparatur einsenden, prüfen Sie es nochmals selbst entsprechend der folgenden Anleitung.
★Avant de renvoyer votre modèle R/C pour une réparation, vérifiez-le à nouveau en suivant ce processus.

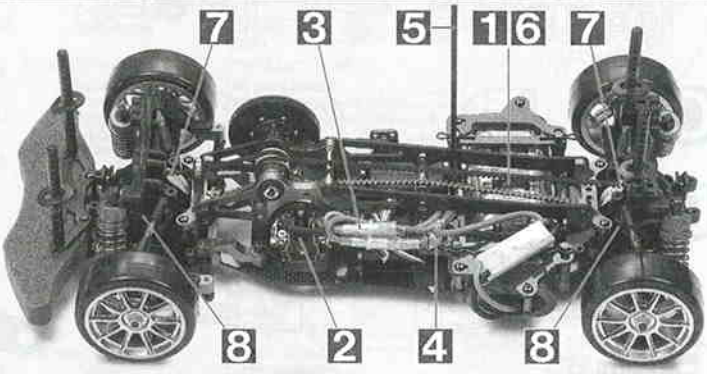


| 車の異常<br>PROBLEM<br>PROBLEME | 原因<br>CAUSE<br>URSACHE | 直し方 REMEDY<br>LÖSUNG<br>REMEDE | |
|---|---|---|---|
| 車が動かない<br>Model does not move.<br>Modell fährt nicht.<br>Le modèle ne démarre pas. | 走行用バッテリーが充電されていますか?<br>Weak or no battery in model.<br>Schwache oder keine Batterien in Auto.<br>Pack de propulsion manquant ou insuffisament chargée. | 走行用バッテリーを充電してください。<br>Install charged battery.<br>Voll aufgeladene Batterien einlegen.<br>Recharger la batterie. | 1 |
| | モーターに故障はありませんか?<br>Damaged motor.<br>Motorschaden.<br>Moteur endommagé. | 異音や、少しの走行で熱くなるようならモーターを交換してください。<br>Replace with new motor.<br>Durch neuen Motor ersetzen.<br>Remplacer par un nouveau moteur. | 2 |
| | コード類がやぶけてショートしていませんか?<br>Worn or broken wiring.<br>Verschlissene oder gebrochene Kabel.<br>Câblage sectionné ou usé. | コードをしっかり絶縁するか、メーカーに修理を依頼してください。<br>Splice and insulate wiring completely.<br>Kabel anspleißen und gut isolieren.<br>Vérifier et isoler le câblage. | 3 |
| | ESC(エレクトロニックスピードコントローラー)が故障していませんか?<br>Damaged electronic speed controller.<br>Beschädigter Fahrregler.<br>Variateur électronique de vitesse endommagé. | ご使用のメーカーにお問い合わせください。<br>Ask manufacturer to repair.<br>Erkundigen Sie sich über Reparaturmöglichkeit beim Hersteller.<br>Faites réparer par le S.A.V. du fabricant. | 4 |
| 思うように走らない<br>No control.<br>Keine Kontrolle.<br>Perte de contrôle. | 送信機、受信機のアンテナはのびていますか?<br>Improper position of antenna on transmitter or model.<br>Sender- oder Empfängerantenne ist nicht ganz herausgezogen.<br>Problème d'antenne émetteur ou récepteur. | 送信機、受信機のアンテナをのばしてください。<br>Fully extend antenna.<br>Antenne vollständig herausziehen.<br>Déployer entièrement l'antenne. | 5 |
| | 走行用バッテリーや、送信機の電池が少なくなっていませんか?<br>Weak or no batteries in transmitter or model.<br>Schwache oder keine Batterien in Sender oder Auto.<br>Accus manquants ou insuffisamment chargés dans l'émetteur ou le modèle. | 走行用バッテリーは充電してください。送信機の電池は新品のものと交換してください。<br>Install charged or fresh batteries.<br>Legen Sie geladene Akkus oder neue Batterien ein.<br>Installez des accus rechargés ou des piles neuves. | 6 |
| | 回転部(ギヤなど)の組み立てがしっかり出来ていますか?<br>Improper assembly of rotating parts.<br>Unachtsamer Einbau drehender Teile.<br>Mauvais assemblage des pièces en rotation. | 説明図をよく見て回転部を確認、または組み立て直してください。<br>Reassemble them correctly referring to the instruction manual.<br>Auseinandernehmen und gemäß Bedienungsanleitung neu zusammenbauen.<br>Réassemblez correctement en vous référant au manuel d'instructions. | 7 |
| | 可動部がグリスアップされていますか?<br>Improper lubrication on rotating parts.<br>Drehende Teile unzureichend geschmiert.<br>Mauvaise lubrification des pièces en rotation. | 可動部にグリスをつけてください。<br>Apply grease.<br>Fetten.<br>Graisser. | 8 |
| | 近くで別のRCモデルを操縦していませんか?<br>Another R/C model using same frequency.<br>Ein anderes RC-Modell fährt auf der gleichen Frequenz.<br>Un autre modèle R/C est sur la même fréquence. | 場所を変えるか、少し時間をおきます。<br>Try a different location to operate your model.<br>Das Auto an einem anderen Ort fahren lassen.<br>Essayez un autre endroit pour faire rouler votre modèle R/C. | |

# PARTS

ロワデッキ ……×1
Lower deck ~~19335571~~
Chassisboden 19403131
Châssis inférieur

★製品改良のためキットは予告なく仕様を変更することがあります。
★Specifications are subject to change without notice.
★Technische Daten können im Zuge ohne Ankündigung verändert werden.
★Caractéristiques pouvant être modifiées sans information préalable.

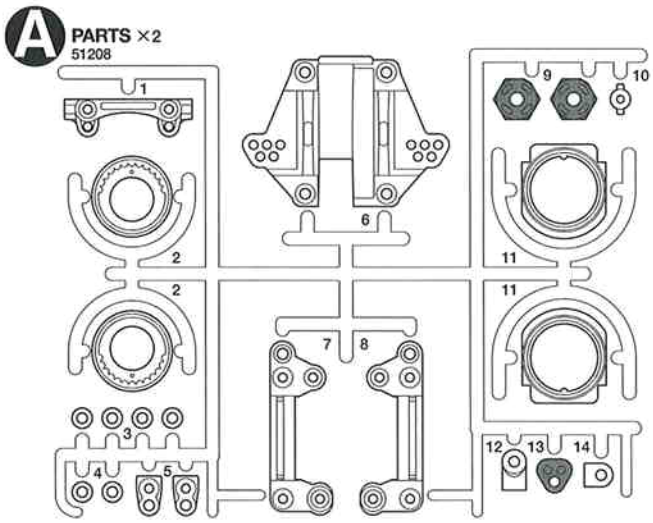


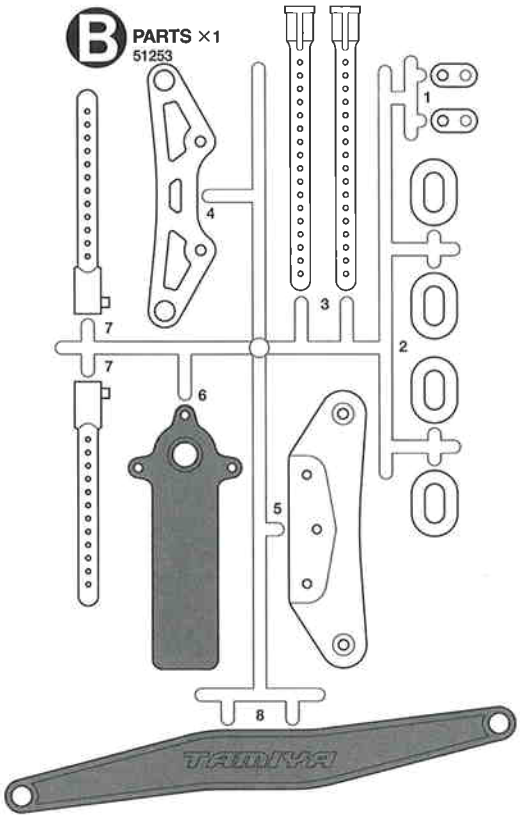


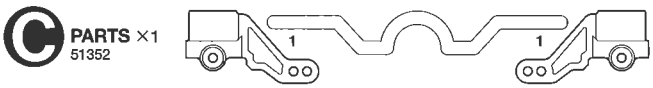


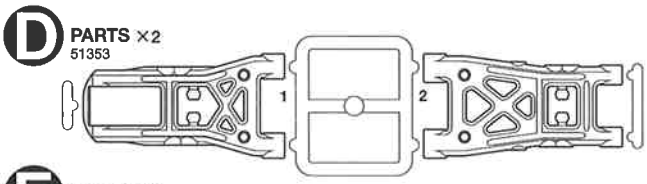


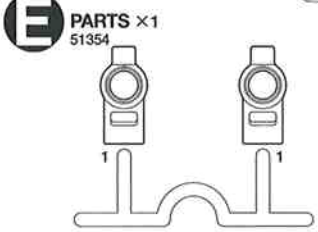


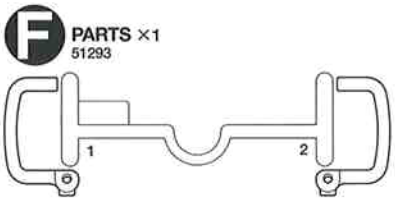


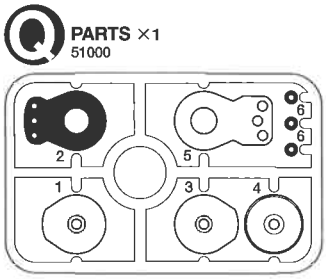


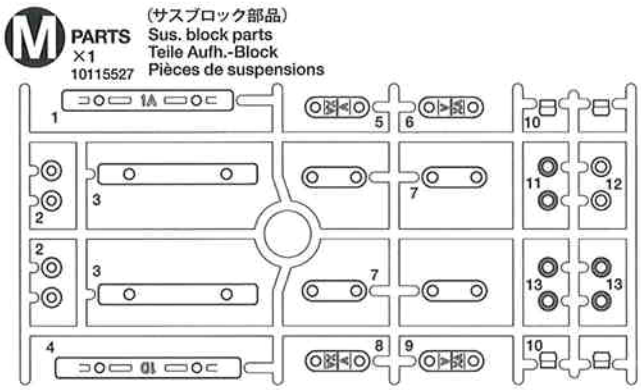


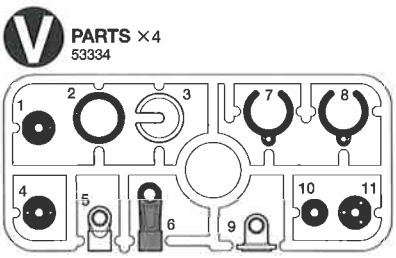


ベルト（長）……×1
Drive belt (long) 16244023
Antriebsriemen (lang)
Courroie (longue)

ベルト（短）……×1
Drive belt (short) 16244022
Antriebsriemen (kurz)
Courroie (courte)

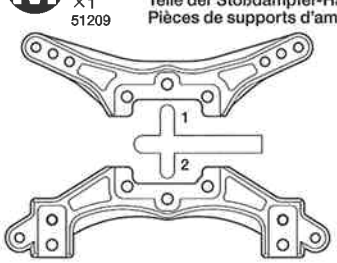


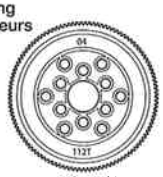

112Tスパーギヤ・×1
112T Spur gear
112Z Stirnradgetriebe
Pignon intermédiaire
112 dents 19115109

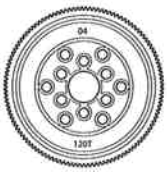

120Tスパーギヤ・×1
120T Spur gear
120Z Stirnradgetriebe
Pignon intermédiaire
120 dents 19115109

128Tスパーギヤ・×1
128T Spur gear
128Z Stirnradgetriebe
Pignon intermédiaire
128 dents 19115109

ウレタンバンパー ……×1
Urethane bumper 16275070
Urethan-Stoßfänger
Pare-chocs en mousse

アンテナパイプ ……×1
Antenna pipe 16095010
Antennenrohr
Gaine d'antenne

ロゴステッカー ……×1
Sticker 19494140
Aufkleber
Autocollant

# A ❶~⓫

★金具部品は少し多めに入っています。予備として使ってください。
★Extra screws and nuts are included. Use them as spares.
★Es liegen zusätzliche Schrauben und -muttern bei. Als Ersatzteile verwenden.
★Des vis et des écrous supplémentaires sont inclus. Les utiliser comme pièces de rechange.

**BA1** ×1 19805764
3×20㎜六角丸ビス
Screw
Schraube
Vis

**BA2** ×1 19805989
3×15㎜六角丸ビス
Screw
Schraube
Vis

**BA3** ×4 19805763
3×10㎜六角丸ビス
Screw
Schraube
Vis

**BA4** ×18 19805765
3×8㎜六角丸ビス
Screw
Schraube
Vis

**BA5** ×3 19804212
3×6㎜六角丸ビス
Screw
Schraube
Vis

**BA6** ×2 19805978
3×18㎜六角皿ビス
Screw
Schraube
Vis

**BA7** ×2 19805766
3×16㎜六角皿ビス
Screw
Schraube
Vis

**BA8** ×19 19805767
3×8㎜六角皿ビス
Screw
Schraube
Vis

**BA9** ×1 49350
2×25㎜キャップスクリュー
Cap screw
Zylinderkopfschraube
Vis à tête cylindrique

**BA10** ×2 19805684
3×12㎜ホロービス
Screw
Schraube
Vis

**BA11** ×2 19804194
3×10㎜ホロービス
Screw
Schraube
Vis

**BA12** ×4 19804364
3㎜ロックナット
Lock nut
Sicherungsmutter
Ecrou de blocage

**BA13** ×1 49350
2㎜ロックナット
Lock nut
Sicherungsmutter
Ecrou nylstop

**BA14** ×2 50586
3㎜ワッシャー
Washer
Beilagscheibe
Rondelle

**BA15** ×4 53126
1510ベアリング
Ball bearing
Kugellager
Roulement à billes

**BA16** ×2 53030
850ベアリング
Ball bearing
Kugellager
Roulement à billes

**BA17** ×1 49300
620スラストベアリング
Ball thrust bearing
Druckkugellager
Butée à billes

**BA18** ×4 19804205
5㎜ピローボール
Ball connector
Kugelkopf
Connecteur à rotule

**BA19** ×2 53968
5×5㎜六角ピローボール
Ball connector
Kugelkopf
Connecteur à rotule

**BA20** ×5 19804206
5㎜ピローボールナット
Ball connector nut
Kugelkopf-Mutter
Ecrou-connecteur à rotule

**BA21** ×2 19805776
2×9.8㎜シャフト
Shaft
Achse
Axe

**BA22** ×1 19804152
3×3㎜スペーサー
Spacer
Distanzring
Entretoise

**BA23** ×1 19804153
3×2㎜スペーサー
Spacer
Distanzring
Entretoise

**BA24** ×2 53873
6.5×3×1㎜スペーサー
Spacer
Distanzring
Entretoise

**BA25** ×12 53588
10×0.1㎜シム
Shim
Scheibe
Cale

**BA26** ×2 53587
5×0.3㎜シム
Shim
Scheibe
Cale

**BA27** ×2 53585
3×0.2㎜シム
Shim
Scheibe
Cale

**BA28** ×1 49299
デフスプリング
Diff spring
Differentialfeder
Ressort de diff

**BA29** ×8 53379
3㎜スチールボール
Ball
Kugel
Bille

**BA30** ×2 50880
デフプレート
Diff plate
Differentialplatte
Plaquette de diff

**BA31** ×1 13454516
ベルトスタビマウント
Belt stabilizer mount
Halterung des Riemen-Stabilisators
Suport de stabilisateur de courroie

**BA32** ×1 13455898
アンテナポスト
Antenna post
Antennenstange
Pied d'antenne

**BA33** ×2 19804307
ステアリングポスト
Steering post
Lagerzapfen der Lenkung
Colonnettes de direction

**BA34** ×1 19805750
アルミポスト
Aluminum post
Aluminiumpfosten
Fixation aluminium

**BA35** ×1 53849
デフジョイント(長)
Diff joint (long)
Differential-Gelenk (lang)
Accouplement de différentiel (long)

**BA36** ×1 53849
デフジョイント(短)
Diff joint (short)
Differential-Gelenk (kurz)
Accouplement de différentiel (court)

**BA37** ×1 51212
36Tボールデフプーリー
36T Ball differential pulley
36Z Kugeldifferential-Antriebsrad
Poulie de diff. à billes 36 dts

**BA38** ×1 53867
36Tダイレクトプーリー
36T Direct pulley
36Z Direkt-Antriebs-Riemenscheibe
Poulie directe 36 dts

**BA39** ×1 13455927
ダイレクトホルダー
Direct holder
Direktantriebs-Mitnehmer
Support direct

**BA40** ×2 19485079
ダイレクトカップ
Direct cup
Direktantriebs-Mitnehmerhülse
Coupelle directe

**BA41** ×2 13454721
アッパーフレームマウント
Upper frame mount
Halterung des oberen Rahmens
Support de structure supérieure

**BA42** ×1 13454722
ステアリングアーム(L)
Steering arm (left)
Schubstangen (links)
Commande de direction (gauche)

**BA43** ×1 13454723
ステアリングアーム(R)
Steering arm (right)
Schubstangen (rechts)
Commande de direction (droit)

**BA44** ×1 13454724
ステアリングブリッジ
Steering bridge
Lenkungs-Brücke
Pontet de direction

十字レンチ ……×1
Box wrench 50038
Steckschlüssel
Clé à tube

六角棒レンチ(2㎜) ……×1
Hex wrench (2mm) 12990027
Imbusschlüssel (2mm)
Clé Allen (2mm)

アンチウェアグリス ……×1
Anti-wear grease 53439
Verschleiß minderndes Fett
Graisse anti-usure

六角棒レンチ(1.5㎜) ……×1
Hex wrench (1.5mm) 50038
Imbusschlüssel (1,5mm)
Clé Allen (1,5mm)

ネジロック剤 ……×1
Gel type thread lock 54032
Gelförmige Schraubensicherung
Frein-filet type gel

ボールデフグリス ……×1
Ball diff grease 53042
Fett für Kugeldifferential
Graisse pour différentiel à billes

## B ⑫~⑱

**BA2** ×3 (19805969) — 3×15mm六角丸ビス / Screw / Schraube / Vis

**BA3** ×1 (19805763) — 3×10mm六角丸ビス / Screw / Schraube / Vis

**BA5** ×18 (9804212) — 3×6mm六角丸ビス / Screw / Schraube / Vis

**BA7** ×1 (19806766) — 3×16mm六角皿ビス / Screw / Schraube / Vis

**BA8** ×6 (19805767) — 3×8mm六角皿ビス / Screw / Schraube / Vis

**BB1** ×2 (51211) — 3×5mmフラットビス / Screw / Schraube / Vis

**BB2** ×1 (50576) — 3×3mmイモネジ / Grub screw / Madenschraube / Vis pointeau

**BB3** ×1 (50569) — 5mmEリング / E-Ring / Circlip

**BB4** ×2 (50380) — 4mmEリング / E-Ring / Circlip

**BB5** ×1 (50380) — 3mmEリング / E-Ring / Circlip

**BA12** ×1 (19804364) — 3mmロックナット / Lock nut / Sicherungsmutter / Ecrou de blocage

**BB6** ×4 (51090) — 950ベアリング / Ball bearing / Kugellager / Roulement à billes

**BB7** ×2 (19805672) — 840ベアリング / Ball bearing / Kugellager / Roulement à billes

**BB8** ×2 (19804243) — 630ベアリング / Ball bearing / Kugellager / Roulement à billes

**BB9** ×2 (19808017) — 2×9mmシャフト / Shaft / Achse / Axe

**BB10** ×1 (19804397) — 4×1mmスペーサー / Spacer / Distanzring / Entretoise

**BB11** ×3 (53539) — 3×1mmスペーサー / Spacer / Distanzring / Entretoise

**BB12** ×20 (53539) — 3×0.5mmスペーサー / Spacer / Distanzring / Entretoise

**BA26** ×2 (53587) — 5×0.3mmシム / Shim / Scheibe / Cale

**BB13** ×2 (53586) — 4×0.2mmシム / Shim / Scheibe / Cale

**BA27** ×2 (53585) — 3×0.2mmシム / Shim / Scheibe / Cale

センターバルクヘッド ·×2 — Center bulkhead 13454718 / Zentralen Querträgers / Cellule centrale

モータープレート ·····×1 — Motor plate 13454728 / Motor-Platte / Plaquette-moteur

フロントアッパーフレーム ·×2 — Front upper frame 14004074 / Vorderer oberer Rahmen / Structure supérieure avant

リヤアッパーフレーム ·····×2 — Rear upper frame 14004075 / Hinterer oberer Rahmen / Structure supérieure arrière

**BB14** ×1 (13454729) — センターシャフト / Center shaft / Zentralwelle / Axe central

**BB15** ×2 (53969) — 18Tプーリー / Pulley / Rolle / Poulie

**BB18** ×2 (51052) — 840ベアリングアダプター / Bearing adapter / Lager-Adapter / Adaptateur de roulement

**BB16** ×1 (54234) — スパーギヤホルダー / Spur gear holder / Stirnrad-Halter / Support de pignon intermOdiaire

**BB19** ×1 (13454719) — プーリーホルダー / Pulley holder / Riemenscheiben-Halter / Maintien de poulie

**BB17** ×2 (13454720) — テンショナービーム / Tensioner beam / Spanner-Träger / Palier de tendeur

**BB20** ×2 (19805932) — ステフナービーム / Stiffener beam / Aussteifungs-Träger / Barre de renfort

## C ⑲~㉗

板レンチ ·····×1 — Wrench 14305026 / Mutternschlüssel / Clé

**BC1** ×2 (19805957) — 3×10mm六角皿ビス / Screw / Schraube / Vis

**BA8** ×6 (19805767) — 3×8mm六角皿ビス / Screw / Schraube / Vis

**BC2** ×4 (19805893) — 1.6×4mmキャップスクリュー / Cap screw / Zylinderkopfschraube / Vis à tête cylindrique

**BA11** ×4 (19804194) — 3×10mmホロービス / Screw / Schraube / Vis

**BC3** ×2 (51097) — 2.6×10mmスクリューピン / Screw pin / Schraubzapfen / Epingle à vis

**BB2** ×4 (50576) — 3×3mmイモネジ / Grub screw / Madenschraube / Vis pointeau

**BC4** ×4 (19805777) — 3×2.5mmイモネジ / Grub screw / Madenschraube / Vis pointeau

**BC5** ×8 (51239) — 1050ベアリング / Ball bearing / Kugellager / Roulement à billes

**BC6** ×2 (19804381) — 5×9mm六角ピローボール / Ball connector / Kugelkopf / Connecteur à rotule

**BA18** ×8 (19804205) — 5mmピローボール / Ball connector / Kugelkopf / Connecteur à rotule

**BC7** ×8 (50875) — 5mmアジャスター / Adjuster / Einstellstück / Chape à rotule

**BC8** ×4 (54249) — 3×32mmターンバックルシャフト / Turn-buckle shaft / Spann-Achse / Biellette à pas inversés

**BC9** ×4 (51093) — 3×46mmシャフト / Shaft / Achse / Axe

**BC10** ×2 (53825) — 2.6×25mmシャフト / Shaft / Achse / Axe

**BC11** ×2 (53825) — 2.6×22mmシャフト / Shaft / Achse / Axe

**BC12** ×4 (50594) — 2×10mmシャフト / Shaft / Achse / Axe

**BA21** ×4 (19805776) — 2×9.8mmシャフト / Shaft / Achse / Axe

**BC13** ×4 (19804372) — 5×1.5mmスペーサー / Spacer / Distanzring / Entretoise

**BC14** ×2 (19805645) — 3×0.7mmスペーサー / Spacer / Distanzring / Entretoise

**BC15** ×4 (53587) — 5×0.1mmシム / Shim / Scheibe / Cale

**BC16** ×2 (51100) — 4.6×4.7mmフランジパイプ / Flanged tube / Kragenrohr / Tube à flasque

**BC17** ×2 (19808021) — 4.5×3.5mmフランジパイプ / Flanged tube / Kragenrohr / Tube à flasque

**BC18** ×2 (19804423) — ナックルエクステンション / Knuckle extension / Spannschloss-Verlängerung / Extension de fusée

★オプション装着用金具部品
★Metal attachments for option parts

**BA11** ×4 (19804194) — 3×10mmホロービス / Screw / Schraube / Vis

## C

**BC20** ×4 53570 ホイールハブ / Wheel hub / Radnabe / Moyeu de roue

**BC22** ×4 53500 クロススパイダー / Cross joint / Kreuzzapfen / Joint croisé

**BC19** ×2 53724 46mmスイングシャフト（青） / Swing shaft (blue) / Querwelle (blau) / Axe (bleu)

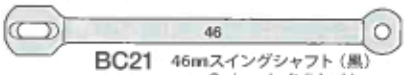


**BC21** ×2 51092 46mmスイングシャフト（黒） / Swing shaft (black) / Querwelle (schwarz) / Axe (noir)

**BC23** ×4 54076 ホイールアクスル / Wheel axle / Rad-Achse / Axe de roue

## D 28～41

バッテリーホルダー ·····×2
Battery holder 14004076
Batterie-Halter
Support de pack

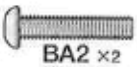

**BA2** ×2 19805989 3×15mm六角丸ビス / Screw / Schraube / Vis

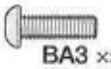

**BA3** ×3 19805763 3×10mm六角丸ビス / Screw / Schraube / Vis

**BA4** ×5 19805765 3×8mm六角丸ビス / Screw / Schraube / Vis

**BA5** ×4 19804212 3×6mm六角丸ビス / Screw / Schraube / Vis

**BC1** ×5 19805957 3×10mm六角皿ビス / Screw / Schraube / Vis

**BA8** ×4 19805767 3×8mm六角皿ビス / Screw / Schraube / Vis

**BD1** ×1 19805888 2.6×10mmキャップスクリュー / Cap screw / Zylinderkopfschraube / Vis à tête cylindrique

**BD2** ×1 19464060 3×10mmタッピングビス / Tapping screw / Schneidschraube / Vis taraudeuse

**BD3** ×1 50575 2.6×10mmタッピングビス / Tapping screw / Schneidschraube / Vis taraudeuse

**BD4** ×2 19805724 3×15mmホロービス / Screw / Schraube / Vis

**BB2** ×1 50576 3×3mmイモネジ / Grub screw / Madenschraube / Vis pointeau

**BA14** ×4 50586 3mmワッシャー / Washer / Beilagscheibe / Rondelle

**BD5** ×4 19805657 4mmフランジロックナット / Flange lock nut / Sicherungsmutter / Ecrou nylstop à flasque

**BD6** ×8 50588 2mmEリング / E-Ring / Circlip

**BA20** ×1 19804206 5mmピローボールナット / Ball connector nut / Kugelkopf-Mutter / Ecrou-connecteur à rotule

**BC7** ×6 50875 5mmアジャスター / Adjuster / Einstellstück / Chape à rotule

**BD7** ×1 19808061 3×46mm両ネジシャフト / Threaded shaft / Gewindestange / Tige filetée

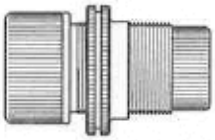

**BD8** ×4 19804367 ダンパーシリンダー / Damper cylinder / Dämpfer-Zylinder / Corps d'amortisseur

**BD9** ×4 19805826 コイルスプリング / Coil spring / Spiralfeder / Ressort hélicoïdal

**BD10** ×4 53575 ピストンロッド / Piston rod / Kolbenstange / Axe de piston

**BD11** ×4 53573 ピストン / Piston / Kolben

**BD12** ×4 53574 ロッドガイド / Rod guide / Stangenführung / Guide d'axe

**BD13** ×4 19808077 2mmシャフトガイド / Shaft guide / Stangenführung / Guide d'axe

**BD14** ×4 19444361 12mmOリング / O-ring / O-Ring / Joint torique

**BD15** ×4 53574 3mmOリング（シリコン） / Silicone O-ring / Silikon-O-Ring / Joint silicone

**BD16** ×4 19805240 3mmOリング（黒） / O-ring (black) / O-Ring (schwarz) / Joint torique (noir)

**BD17** ×4 53576 オイルシール / Oil seal / Ölabdichtung / Joint d'étanchéité

**BD18** ×4 53577 ウレタンブッシュ / Urethane bushing / Urethan-Buchse / Bague polyuréthane

**BD19** ×2 53646 11.5×1mmスペーサー / Spacer / Distanzring / Entretoise

**BD20** ×2 53646 11.5×0.5mmスペーサー / Spacer / Distanzring / Entretoise

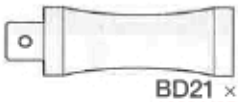

**BD21** ×4 19804425 バッテリーポスト / Battery post / Batteriepfosten / Colonnette de support de pack

**BD22** ×4 19804424 バッテリーストッパー / Battery stopper / Batterie-Anschlagstifte / Blocage de pack

**BD23** ×2 51000 サーボセイバースプリング（小） / Servo saver spring (small) / Servo-Saver-Feder (klein) / Ressort de sauve-servo (petit)

**BD24** ×1 51000 サーボセイバースプリング（大） / Servo saver spring (large) / Servo-Saver-Feder (groß) / Ressort de sauve-servo (grand)

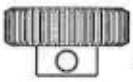

**BD25** ×1 53407 39Tピニオンギヤ / 39T Pinion gear / 39Z Motorritzel / Pignon moteur 39 dents

**BD26** ×2 50197 スナップピン（大） / Snap pin (large) / Federstift (groß) / Epingle métallique (grande)

**BD27** ×12 19805702 6mmスナップピン / Snap pin / Federstift / Epingle métallique

**BD28** ×1 アンテナキャップ / Antenna cap / Antennenkappe / Capuchon d'antenne

ナイロンバンド ·×3
Nylon band 50595
Nylonband
Collier en nylon

スポンジテープ ·×1
Sponge tape
Schaumgummi-Klebeband
Bande mousse
（15×150mm）16294011

ダンパーオイル ·×1
Damper oil 53443
Dämpfer-Öl
Huile pour amortisseurs

両面テープ ·×1
Double-sided tape
Doppelklebeband
Adhésif double face
（黒·20×120mm）50171

★オプション装着用金具部品
★Metal attachments for option parts

**BA4** ×4 19805765 3×8mm六角丸ビス / Screw / Schraube / Vis

**BC7** ×6 50875 5mmアジャスター / Adjuster / Einstellstück / Chape à rotule

**BD29** ×2 51111 4mmアジャスター / Adjuster / Einstellstück / Chape à rotule

1/10th SCALE R/C 4WD
HIGH PERFORMANCE RACING CAR

# TA05 VDF

DRIFT CHASSIS KIT

TAMIYA

www.tamiya.com

★スペアパーツ、オプションパーツなどの部品請求には、別紙のカスタマーカードをご覧ください。
★After Market Service Card is required for purchase of replacement parts or optional parts.
★Die Kunden-Servicekarte) wird für den Kauf von Ersatzteilen oder Zubehörteilen gebraucht.
★La Carte Service Pièces Détachées sert à l'achat de pièces détachées ou optionnelles.

**AFTER MARKET SERVICE CARD**
When purchasing Tamiya replacement parts, please take or send this form to your local Tamiya dealer so that the parts required can be correctly identified and supplied. Please note that specifications, availability and price are subject to change without notice.

**KUNDENNACHBETREUUNGS-KARTE**
Wenn Sie TAMIYA-Ersatzteile kaufen möchten, nehmen Sie bitte zur Unterstützung dieses Formular mit zu Ihrem örtlichen Fachhändler. Bezüglich der Angaben, der Lagerhaltung der Artikel und der Preise sind Änderungen vorbehalten.

**SERVICE APRES-VENTE**
**LISTE DE PIECES DETACHEES**
Afin de vous permettre de vous procurer des pièces de rechange Tamiya, amenez cette liste à votre point de vente Tamiya qui ne manquera pas de vous renseigner. Veuillez noter que les caractéristiques, disponibilité et prix peuvent changer sans avis préalable.

| PARTS CODE | | |
|---|---|---|
| 19403131 | | Lower Deck |
| 13454721 | *1 | Upper Frame Mount |
| 13454722 | | Steering Arm (Left) (BA42) |
| 13454723 | | Steering Arm (Right) (BA43) |
| 13454724 | | Steering Bridge (BA44) |
| 13454729 | | Center Shaft (BB14) |
| 13454718 | *1 | Center Bulkhead |
| 13454719 | | Pulley Holder (BB19) |
| 13454728 | | Motor Plate |
| 14004074 | *1 | Front Upper Frame |
| 14004075 | *1 | Rear Upper Frame |
| 14004076 | *1 | Battery Holder |
| 10115527 | | M Parts (Sus. Block) |
| 19115109 | | Gear Bag (112T,120T,128T) |
| 16244022 | | Drive Belt (short) |
| 16244023 | | Drive Belt (Long) |
| 12990027 | | 2mm Hex Wrench |
| 19805750 | | Aluminum Post (BA34 x4) |
| 19485079 | | Direct Cup (BA40 x2) |
| 13454516 | | Belt Stabilizer Mount (BA31) |
| 13455898 | | Antenna Post (BA32) |
| 19804307 | | Steering Post (BA33 x2) |
| 19805776 | | 2x9.8mm Shaft (BA21 x10) |
| 19805763 | | 3x10mm Hex Screw (BA3 x10) |
| 19805989 | *1 | 3x15mm Hex Screw (BA2 x4) |
| 19805764 | | 3x20mm Hex Screw (BA1 x10) |
| 19804212 | *2 | 3x6mm Hex Screw (BA5 x10) |
| 19805765 | | 3x8mm Hex Screw (BA4 x10) |
| 19804364 | | 3mm Lock Nut (BA12 x10) |
| 19804194 | *4 | 3x10mm Screw (BA11 x2) |
| 19805684 | | 3x12mm Screw (BA10 x2) |
| 19805766 | | 3x16mm Hex Countersunk Screw (BA7 x10) |
| 19805978 | | 3x18mm Hex Countersunk Screw (BA6 x10) |
| 19805767 | *3 | 3x8mm Hex Countersunk Screw (BA8 x10) |
| 19804205 | *2 | 5mm Ball Connector (BA18 x4) |
| 19804206 | *1 | 5mm Ball Connector Nut (BA20 x4) |
| 19804153 | | 3x2mm Spacer (BA23 x10) |
| 19804152 | | 3x3mm Spacer (BA22 x10) |
| 13455927 | | Direct Holder (BA39) |
| 19804243 | *1 | 630 Ball Bearing (BB8 x2) |
| 19805672 | | 840 Ball Bearing (BB7 x2) |
| 19808017 | | 2x9mm Shaft (BB9 x2) |
| 19805932 | | Stiffener beam (BB20 x2) |
| 19804397 | | 4x1.0mm Aluminum Spacer (BB10 x5) |
| 19805893 | | 1.6x4mm Cap Screw (BC2 x10) |
| 19805957 | | 3x10mm Hex Countersunk Screw (BC1 x10) |
| 19804381 | | 5x9mm Hex Head Ball Connector (BC6 x2) |
| 19808021 | | 4.5x3.5mm Flanged Tube (BC17 x2) |
| 19804372 | | 5x1.5mm Spacer (BC13 x10) |
| 19805645 | | 3x0.7mm Spacer (BC14 x10) |
| 19805777 | | 3x2.5mm Grub Screw (BC4 x10) |
| 19805826 | *1 | Coil Spring (BD9 x2) |
| 19804367 | *1 | Damper Cylinder (BD8 x2) |
| 19805702 | *1 | 6mm Snap Pin (BD27 x10) |
| 19805240 | | 3mm O-Ring (BD16 x7...etc.) |
| 16294011 | | Sponge Tape (15x150mm) |
| 19805888 | | 2.6x10mm Cap Screw (BD1 x10) |
| 19805724 | | 3x15mm Screw (BD4 x2) |
| 19464060 | | 3x10mm Tapping Screw (BD2 x10) |
| 19808061 | | 3x46mm Threaded Shaft (BD7 x2) |
| 19805557 | | 4mm Flange Lock Nut (BD5 x4) |
| 19444361 | | 12mm O-Ring (BD14 x4) |
| 19808077 | | 2mm Shaft Guide (BD13 x4...etc.) |
| 16275070 | | Urethane Bumper |
| 16095010 | | Antenna Pipe (30cm) (Black) |
| 19494140 | | Stickers |
| 11054573 | | Instructions |
| 49350 | | 2x25mm Cap Screw w/Nut (BA9 x2, BA13 x2 ) |
| 49299 | | Diff Spring (BA28 x2) |
| 49300 | | 620 Ball Thrust Bearing (BA17 x2) |
| 50038 | | tool |
| 50171 | | Heat Resistant Double Sided Tape |
| 50197 | | Snap Pin (BD26 x10...etc.) |
| 50380 | | E-Ring (BD6 x12, BB4 x7, BB5 x4 ) |
| 50575 | | 2.6x10mm Tapping Screw (BD3 x5) |
| 50576 | | 3mm Grub Screw (BB2 x10) |
| 50586 | | 3mm Washer (BA14 x15) |
| 50588 | | 2mm E-Ring (BD6 x15) |
| 50589 | | 5mm E-Ring (BB3 x5) |
| 50594 | | 2x10mm Shaft (BC12 x10) |
| 50595 | | Nylon Band w/Metal Hook (10 pcs.) |
| 50875 | *2 | 5mm Ball Connector (BC7 x8) |
| 50880 | | Ball Diff Plate (BA30 x2) |
| 51000 | | Hi-Torque Servo Saver (Q Parts, BD23 x2, BD24) |
| 51052 | | 840 Bearing Holder (BB18 x2) |
| 51090 | | 950 Bearing (BB6 x4) |
| 51092 | | 46mm Swing Shaft (BC21 x2) |
| 51093 | | 46mm Sus. Shaft (BC9 x4) |
| 51097 | | 2.6 x 10mm Screw Pin (BC3 x2) |
| 51100 | | 4.6x4.7mm Flanged Tube (BC16 x2) |
| 51111 | | 4mm Adjuster (BD29 x8) |
| 51208 | | A parts (2 pcs.) |
| 51209 | | M Parts (Damper Stay ) |
| 51211 | | 3x5mm Flat Screw (BB1 x5) |
| 51212 | | Ball Diff Pulley 36T (BA37) |
| 51239 | *1 | 1050 Ball Bearing (BC5 x4) |
| 51253 | | B Parts |
| 51293 | | F Parts |
| 51352 | | C Parts |
| 51353 | | D Parts(2 pcs.) |
| 51354 | | E Parts |
| 53030 | | 850 Sealed Ball Bearing (BA16 x4) |
| 53126 | *1 | 1510 Sealed Ball Bearing (BA15 x2) |
| 53334 | *1 | V Parts (2 pcs.) |
| 53379 | | 3mm Lightweight Diff Ball Set (BA29 x20) |
| 53407 | | 0.4 Pinion Gear (38T,39T)(BD25...etc.) |
| 53500 | | Cross Joint Set (BC22 x4, BA21 x6, BC4 x5) |
| 53539 | *4 | 5.5mm Aluminum Spacer Set (B11x4, B12x4) |
| 53570 | | Clamp Type Alu. Wheel Hub 4mm (BC20 x4) |
| 53573 | | Damper Piston 3-hole (BD11 x4) |
| 53574 | | Damper Rod Guide & O-Ring (BD12 x4...etc.) |
| 53575 | | Damper Piston Rod (BD10 x4) |
| 53576 | | Damper Oil Seal (BD17 x4) |
| 53577 | | Damper Urethane Bushing (BD18 x10) |
| 53585 | | 3mm Shim Set (BA27 x10...etc.) |
| 53586 | | 4mm Shim Set (BB13 x10...etc.) |
| 53587 | | 5mm Shim Set (BA26 x10...etc.) |
| 53588 | | 10mm Shim Set (BA25 x10...etc.) |
| 53646 | | Wheel Spacer (BD19 x4, BD20 x4) |
| 53724 | | 46mm LW R. Swing Shaft (BC19 x2) |
| 53825 | | 2.6mm Sus. Shaft (BC10 x4, BC11 x4, BB2 x4) |
| 53849 | | High Precision Diff Joint (BA35, BA36) |
| 53867 | | Front One-Way Pulley 36T (BA38) |
| 53873 | | Damper Stay Set. Spacer (BA24 x8...etc.) |
| 53968 | | 5x5mm H.H.H.B.Connector (BA19 x5) |
| 53989 | | Center Pulley (18T) (BB15 x2) |
| 54032 | | Anaerobic Gel Thread Lock |
| 54076 | *1 | Wheel Axles (BC23 x2) |
| 54234 | | Alu. Spur Gear Mount (BB16) |
| 54249 | *1 | 3x32mm Alu. Turnbuckle Shaft (BC8 x2) |
| *1 | | Requires 2 sets for one car. |
| *2 | | Requires 3 sets for one car. |
| *3 | | Requires 4 sets for one car. |
| *4 | | Requires 5 sets for one car. |

## 部品請求について

For use in Japan only!

★部品をなくしたり、こわした方は、このステッカーが貼られたカスタマーサービス取次店でご注文いただけます。また、当社カスタマーサービスに直接ご注文する場合は、右記の方法でご注文することができます。詳しくは当社カスタマーサービスまでお問い合わせください。

①《郵便振替のご利用法》
郵便局の払込用紙の通信欄に下のカードを参考にITEM番号、スケール、製品名、部品名、部品コード、数量を必ずご記入ください。振込人住所欄にはお電話番号もお書きいただき、口座番号・00810-9-1118、加入者名・（株）タミヤでお振込ください。

②《代金引換のご利用法》
パーツ代金に加えて代引き手数料（315円）をご負担いただければ、電話またはホームページより代金引換によるご注文をお受けいたします。

③《タミヤカードのご利用法》
タミヤカードをご利用の場合、代金はご指定金融機関の口座引き落としとなります。ご注文は電話またはホームページよりお受けいたします。

《住所》 〒422-8610 静岡市駿河区恩田原3-7
**株式会社タミヤ カスタマーサービス係**
《お問い合わせ電話番号》 静岡 **054-283-0003**
東京 **03-3899-3765**（静岡へ自動転送）
営業時間/平日▶8:00〜20:00 土、日、祝日▶8:00〜17:00
《カスタマーサービスアドレス》
**http://tamiya.com/japan/customer/cs_top.htm**

TAMIYA

# 1/10 R/C
ITEM 84132

## 4WDレーシングカー TA05-VDF ドリフトシャーシ

★価格は2010年6月現在のものです。諸事情により変更させていただくことがありますのでご了承下さい。

| 部品名 | 税込価格 | 本体価格 | 部品コード |
|---|---|---|---|
| ロアデッキ | 7,560円 | (7,200円) | 19403131 |
| アッパーフレームマウント(青) | 1,512円 | (1,440円) | 13454721 |
| ステアリングアームL(青) | 924円 | ( 880円) | 13454722 |
| ステアリングアームR(青) | 1,071円 | (1,020円) | 13454723 |
| ステアリングブリッジ(青) | 1,134円 | (1,080円) | 13454724 |
| センターシャフト | 588円 | ( 560円) | 13454729 |
| センターバルク(青) | 1,428円 | (1,360円) | 13454718 |
| プーリーホルダー(青) | 672円 | ( 640円) | 13454719 |
| モータープレート(青) | 798円 | ( 760円) | 13454728 |
| フロントアッパーフレーム | 693円 | ( 660円) | 14004074 |
| リヤアッパーフレーム | 840円 | ( 800円) | 14004075 |
| バッテリーホルダー | 777円 | ( 740円) | 14004076 |
| Mパーツ(サスブロック部品) | 693円 | ( 660円) | 10115527 |
| ギヤー袋詰 | 546円 | ( 520円) | 19115109 |
| ドライブベルト(F)219 | 588円 | ( 560円) | 16244022 |
| ドライブベルト(R)474 | 651円 | ( 620円) | 16244023 |
| 6×11,2mmアルミポスト(4個) | 273円 | ( 260円) | 19805750 |
| スチールカップ(2個) | 735円 | ( 700円) | 19485079 |
| ベルトスタビマウント(青) | 567円 | ( 540円) | 13454516 |
| アンテナポスト | 441円 | ( 420円) | 13455898 |
| ステアリングポスト(青)(2個) | 483円 | ( 460円) | 19804307 |
| 2×9.8mmシャフト(10本) | 262円 | ( 250円) | 19805776 |
| 3×10mm六角丸ビス(10本) | 241円 | ( 230円) | 19805763 |
| 3×15mm六角丸ビス(4本) | 189円 | ( 180円) | 19805989 |
| 3×20mm六角丸ビス(10本) | 252円 | ( 240円) | 19805764 |
| 3×6mm六角丸ビス(10本) | 241円 | ( 230円) | 19804212 |
| 3×8mm六角丸ビス(10本) | 241円 | ( 230円) | 19805765 |
| 3mmロックナット(黒)(10個) | 325円 | ( 310円) | 19804364 |
| 3×10mmホロービス(2本) | 157円 | ( 150円) | 19804194 |
| 3×12mmホロービス(2本) | 157円 | ( 150円) | 19805684 |
| 3×16mm六角皿ビス(10本) | 252円 | ( 240円) | 19805766 |
| 3×18mm六角皿ビス(10本) | 262円 | ( 250円) | 19805978 |
| 3×8mm六角皿ビス(10本) | 241円 | ( 230円) | 19805767 |
| 5mmピローボール(黒)(4個) | 262円 | ( 250円) | 19804205 |
| 5mmピローボールナット(黒)(4個) | 273円 | ( 260円) | 19804206 |
| 3×2mmスペーサー(青)(10個) | 420円 | ( 400円) | 19804153 |
| 3×3mmスペーサー(青)(10個) | 420円 | ( 400円) | 19804152 |
| ダイレクトホルダー | 787円 | ( 750円) | 13455927 |
| 630ボールベアリング(2個) | 525円 | ( 500円) | 19804243 |
| 840ベアリング(2個) | 840円 | ( 800円) | 19805672 |
| 2×9mmステンレスシャフト(2本) | 220円 | ( 210円) | 19808017 |
| 25mmステフナーポスト(青)(2個) | 367円 | ( 350円) | 19805932 |
| 4×1mmスペーサー(青)(2本) | 441円 | ( 420円) | 19804397 |
| 1.6×4mmキャップスクリュー(10本) | 294円 | ( 280円) | 19805893 |
| 3×10mm六角皿ビス(10本) | 241円 | ( 230円) | 19805957 |
| 5×9mm六角ピローボール(2個) | 325円 | ( 310円) | 19804381 |
| 4.5×3.5mmフランジパイプ(2個) | 231円 | ( 220円) | 19808021 |
| 5×1.5mmスペーサー(青)(10個) | 682円 | ( 650円) | 19804372 |
| 3×0.7mmスペーサー(10個) | 294円 | ( 280円) | 19805645 |
| 3×2.5mmイモネジ(10個) | 315円 | ( 300円) | 19805777 |
| コイルスプリング(2本) | 283円 | ( 270円) | 19805826 |
| ダンパーシリンダー完成(2本) | 2,310円 | (2,200円) | 19804367 |
| 3mmOリング(7個)、7mmOリング(1個) | 126円 | ( 120円) | 19805240 |
| 3×15mmホロービス(2本) | 157円 | ( 150円) | 19805724 |
| 3×46mm両ネジシャフト(2本) | 189円 | ( 180円) | 19808061 |
| 4mmフランジロックナット(4個) | 189円 | ( 180円) | 19805557 |
| 12mmOリング(4個) | 262円 | ( 250円) | 19444361 |
| 2mmシャフトガイド(4個)、(スペーサー4個) | 378円 | ( 360円) | 19808077 |
| ウレタンバンパー | 315円 | ( 300円) | 16275070 |

この他にも修理や整備のためのRCスペアパーツ、オプションパーツが発売されています。お近くの模型店店頭、または当社カスタマーサービスでお買い求め下さい。

| 部品名 | 税込価格 | 本体価格 | 送料 | 部品コード |
|---|---|---|---|---|
| 2×25mmキャップスクリュー、2mmロックナット(各2個) | 210円 | ( 200円) | 90円 | 49350 |
| ボールデフスプリング(2本) | 189円 | ( 180円) | 90円 | 49299 |
| 620スラストベアリング(2個) | 682円 | ( 650円) | 90円 | 49300 |
| Eリングセット(4mm・7個、3mm・4個、2mm・12個) | 105円 | ( 100円) | 90円 | SP.380 |
| 3×3mmイモネジ(10個) | 210円 | ( 200円) | 80円 | SP.576 |
| 3mmワッシャー(15個) | 105円 | ( 100円) | 80円 | SP.586 |
| 2mmEリング(15個) | 105円 | ( 100円) | 80円 | SP.588 |
| 5mmEリング(5個) | 105円 | ( 100円) | 80円 | SP.589 |
| 2×10mmステンレスシャフト(10個) | 157円 | ( 150円) | 80円 | SP.594 |
| 5mmボールコネクター(8個) | 210円 | ( 200円) | 90円 | SP.875 |
| デフプレート(2枚) | 262円 | ( 250円) | 80円 | SP.880 |
| サーボセイバー(Qパーツ、スプリング大×1、小×2) | 735円 | ( 700円) | 140円 | SP.1000 |
| 840ベアリングホルダー(2個) | 294円 | ( 280円) | 90円 | SP.1052 |
| 950ベアリング(4個) | 735円 | ( 700円) | 90円 | SP.1090 |
| 46mmスイングシャフト(黒)(2本) | 1,155円 | (1,100円) | 90円 | SP.1092 |
| 46mmサスシャフト(4本) | 210円 | ( 200円) | 90円 | SP.1093 |
| 2.6×10mmスクリューピン(2本) | 262円 | ( 250円) | 90円 | SP.1097 |
| 4.6×4.7mmフランジパイプ(2個) | 210円 | ( 200円) | 90円 | SP.1100 |
| 4mmアジャスター(8個) | 210円 | ( 200円) | 120円 | SP.1111 |
| Aパーツ | 840円 | ( 800円) | 240円 | SP.1208 |
| Mパーツ(ダンパーステー部品) | 315円 | ( 300円) | 140円 | SP.1209 |
| 3×5mmフラットビス(5本) | 105円 | ( 100円) | 90円 | SP.1211 |
| 36Tプーリー(ボールデフ用) | 367円 | ( 350円) | 120円 | SP.1212 |
| 1050ベアリング(4個) | 525円 | ( 500円) | 120円 | SP.1239 |
| Bパーツ | 735円 | ( 700円) | 200円 | SP.1253 |
| Fパーツ | 420円 | ( 400円) | 140円 | SP.1293 |
| Cパーツ | 315円 | ( 300円) | 140円 | SP.1352 |
| Dパーツ(2枚) | 630円 | ( 600円) | 200円 | SP.1353 |
| Eパーツ | 315円 | ( 300円) | 140円 | SP.1354 |
| 850ラバーシールベアリング(4個) | 1,680円 | (1,600円) | 120円 | OP.30 |
| 1510ボールベアリング(2個) | 1,260円 | (1,200円) | 120円 | OP.126 |
| Vパーツ(2枚) | 420円 | ( 400円) | 140円 | OP.334 |
| 3mm軽量デフボールセット(20個) | 630円 | ( 600円) | 90円 | OP.379 |
| クロススパイダー(4)、2×9.8mmシャフト(6)、3×2.5mmイモネジ(5) | 525円 | ( 500円) | 90円 | OP.500 |
| スペーサー(3×0.5mm、1mm、1.5mm、2mm、2.5mm、3mm 各4個) | 630円 | ( 600円) | 90円 | OP.539 |
| クランプ式アルミホイールハブ(4mm厚・4個) | 1,575円 | (1,500円) | 120円 | OP.570 |
| ピストン(3穴・4個) | 472円 | ( 450円) | 90円 | OP.573 |
| 3mmOリング(シリコン)、ロッドガイド(各4個) | 420円 | ( 400円) | 90円 | OP.574 |
| ピストンロッド(4本)、2mmEリング(12個) | 420円 | ( 400円) | 90円 | OP.575 |
| オイルシール(4個) | 157円 | ( 150円) | 90円 | OP.576 |
| シム(3×0.1mm、0.2mm、0.3mm各10枚) | 420円 | ( 400円) | 90円 | OP.585 |
| シム(4×0.1mm、0.2mm、0.3mm各10枚) | 420円 | ( 400円) | 90円 | OP.586 |
| シム(5×0.1mm、0.2mm、0.3mm各10枚) | 420円 | ( 400円) | 90円 | OP.587 |
| シム(10×0.1mm、0.2mm、0.3mm各10枚) | 525円 | ( 500円) | 90円 | OP.588 |
| ホイールスペーサー(11.5×0.5mm、1mm 各4枚) | 525円 | ( 500円) | 90円 | OP.646 |
| 46mm軽量スイングシャフト(青)(2本) | 1,260円 | (1,200円) | 90円 | OP.724 |
| 2.6×22mm・25mmシャフト(各2本)、3×3イモネジ(4個) | 472円 | ( 450円) | 90円 | OP.825 |
| デフジョイント(長・短) | 1,260円 | (1,200円) | 140円 | OP.849 |
| 36Tプーリー(ダイレクト用) | 367円 | ( 350円) | 120円 | OP.867 |
| スペーサー(6.5×3×1mm)(8個) | 840円 | ( 800円) | 90円 | OP.873 |
| 5×5mm六角ピロボール(5個) | 735円 | ( 700円) | 90円 | OP.968 |
| センタープーリー(18T) | 378円 | ( 360円) | 120円 | OP.989 |
| ホイールアクスル(2個) | 735円 | ( 700円) | 120円 | OP.1076 |
| アルミスパーギヤマウント | 693円 | ( 660円) | 140円 | OP.1234 |
| 3×32mmアルミターンバックルシャフト(青)(2本) | 420円 | ( 400円) | 140円 | OP.1249 |