1/10 電動RCオフロードレーサー
ブリッツァービートル (2011)

ASSEMBLY KIT 組み立てキット

1/10th SCALE RADIO CONTROL OFF ROAD RACER

BLITZER BEETLE

RC装置、走行用バッテリーはキットに含まれません。

★製品改良のためキットは予告なく仕様を変更することがあります。
★Specifications are subject to change without notice.
★Technische Daten können im Zuge ohne Ankündigung verändert werden.
★Caractéristiques pouvant être modifiées sans information préalable.

TAMIYA, INC. 3-7 ONDAWARA, SURUGA-KU, SHIZUOKA 422-8610 JAPAN

0711 ©2011 TAMIYA

BLITZER BEETLE

1/10th SCALE RADIO CONTROL OFF ROAD RACER

●小学生や組み立てになれない方は、
模型にくわしい方にお手伝いをお願いしてください。

組み立てる前に用意する物
ITEMS REQUIRED
ERFORDERLICHES ZUBEHÖR
OUTILLAGE NECESSAIRE

《ラジオコントロールメカ》
このRCカーには、ESC（FETアンプ）付き2チャンネルプロポセット（小型受信機、小型ESC（FETアンプ）、標準型サーボのセットがお勧めです。）をご使用ください。他社製品を使用した場合、それによって生じた不具合につきましては保証いたしかねますのでご了承願います。
★取り扱いについては、それぞれの説明書をご覧ください。
《走行用バッテリー・充電器》
このキットはタミヤ走行用バッテリー専用です。専用充電器とともにご用意ください。

RADIO CONTROL UNIT
Standard 2 channel R/C unit plus electronic speed controller is suggested for this model (combination of small size receiver, electronic speed controller and standard size servo is recommended).
★Read and follow instructions supplied with R/C unit.
POWER SOURCE
This kit is designed to use a Tamiya battery pack. Charge battery according to manual supplied with battery.

FERNSTEUER-EINHEIT
Für dieses Modell wird eine übliche RC-Einheit mit einem elektronischen Fahrregler vorgeschlagen (eine Kombination eines kleinen Empfängers mit elektronischem Fahrregler und Servo in Normalgröße wird empfohlen).
★Lesen und befolgen Sie die der RC-Einheit beiliegende Anleitung.
STOMQUELLE
Für diesen Bausatz benötigt man den Tamiya Akkupack. Den Akku gemäß Anweisung aufladen.

ENSEMBLE DE RADIOCOMMANDE
Pour piloter ce modèle, nous vous suggérons d'employer un ensemble de radiocommande 2 voies standard avec variateur de vitesse électronique (récepteur et variateur de taille mini et servo de taille standard recommandés).
★Lire et suivre les instructions fournies avec l'ensemble R/C.
ALIMENTATION
Le moteur qui équipe ce modèle peut être alimenté par un pack d'accus Tamiya. Charger le pack selon les indications du manuel du pack et du chargeur.

★標準型サーボをお使いください。小型サーボは搭載出来ません。
★Use standard size servo. Small size servo cannot be installed.
★Servos in Standardgröße verwenden. Kleinere Servos können nicht eingebaut werden.
★Utiliser un servo de taille standard. Un mini-servo ne peut pas être installé.

タミヤ・ファインスペックFMプロポ / ESC（FETアンプ）付き
Tamiya FINESPEC FM 2-channel R/C system
Tamiya FINESPEC FM 2-Kanal R/C System
Ensemble R/C Tamiya FINESPEC FM 2 voies
（※ESCはエレクトロニック スピード コントローラーの略です。）

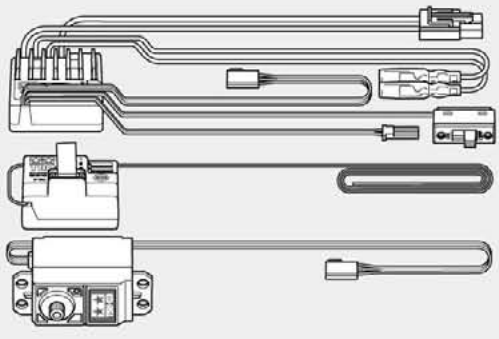

ESC(FETアンプ)付き2チャンネルプロポ
2-channel R/C unit with electronic speed controller
2-Kanal RC-Einheit mit elektronischem Fahrregler
Ensemble R/C 2 voies avec variateur électronique

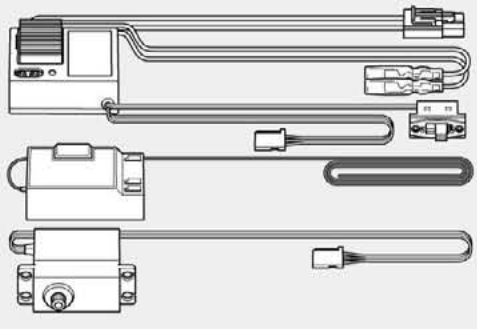

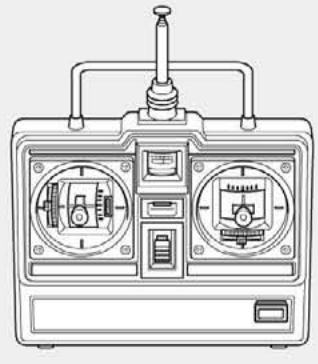

《使用できるサーボの大きさ》
Suitable servo size
Grösse der Servos
Dimensions max des servos

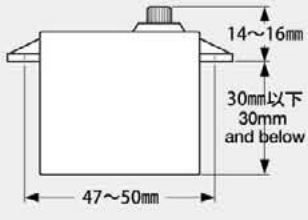

タミヤ走行用バッテリーと専用充電器
Tamiya Battery Pack and compatible charger
Tamiya Akkupack und Geeignetes Ladegerät
Pack d'accus Tamiya et Chargeur compatible

《使用する塗料》TAMIYA PAINT COLORS / TAMIYA-FARBEN / PEINTURES TAMIYA

《タミヤカラー》TAMIYA PAINTS
右記のプラスチック用塗料を用意してください。タミヤからはスプレー塗料、筆塗り塗料のほか各種塗装用品が発売されています。

TS-14	●ブラック / Black / Schwarz / Noir
X-2	●ホワイト / White / Weiß / Blanc
X-3	●ロイヤルブルー / Royal blue / Königsblau / Bleu royal
X-6	●オレンジ / Orange / Orange / Orange
X-7	●レッド / Red / Rot / Rouge
X-18	●セミグロスブラック / Semi gloss black / Seidenglanz Schwarz / Noir satiné
XF-1	●フラットブラック / Flat black / Matt schwarz / Noir mat
XF-2	●フラットホワイト / Flat white / Matt Weiß / Blanc mat
XF-7	●フラットレッド / Flat red / Matt Rot / Rouge mat
XF-15	●フラットフレッシュ / Flat flesh / Fleischfarben matt / Chair mate
XF-16	●フラットアルミ / Flat aluminum / Matt Aluminium / Aluminium mat

《用意する工具》
TOOLS RECOMMENDED
BENÖTIGTE WERKZEUGE
OUTILLAGE

＋ドライバー（大）
＋ Screwdriver (large)
＋ Schraubenzieher (groß)
Tournevis ＋ (grand)

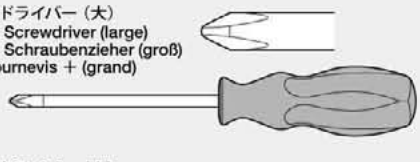

＋ドライバー（小）
＋ Screwdriver (small)
＋ Schraubenzieher (klein)
Tournevis ＋ (petit)

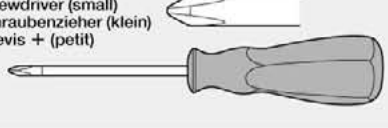

ラジオペンチ
Long nose pliers
Flachzange
Pinces à becs longs

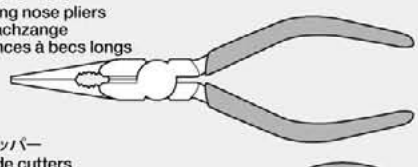

ニッパー
Side cutters
Seitenschneider
Pinces coupantes

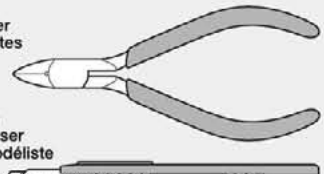

クラフトナイフ
Modeling knife
Modellbaumesser
Couteau de modéliste

ピンセット
Tweezers
Pinzette
Précelles

プラスチックモデル用接着剤
（流し込みタイプ）
Plastic cement
Plastikkleber
Colle plastique

瞬間接着剤
Instant cement
Sekundenkleber
Colle rapide

★この他に、ティッシュペーパーが必要です。
★Assembly of this kit will also require tissue paper.
★Der Zusammenbau dieses Bausatzes erfordert außerdem ein Papiertaschentuch.
★L'assemblage de ce kit requiert également d'un papier essuie-tout.

●組み立てる前に説明図を必ずお読みください。また、保護者の方もお読みください。

●小さなお子様のいる場所での工作はおやめください。小さな部品やビニール袋を口に入れたりする危険があります。

●小学生やうまく組み立てられない方は、保護者の方やRCカーにくわしい方にお手伝いをお願いしてください。

●工具で固い物を切らないでください。刃が折れるなどの危険があります。

●色を塗る時や、接着剤を使う場合は必ず窓を開けて換気に注意してください。

●組み立てる時はまわりに注意してください。また、工具を振り回すようなことはやめてください。

⚠ CAUTION

●Read carefully and fully understand the instructions before commencing assembly. A supervising adult should also read the instructions if a child assembles the model.
●When assembling this kit, tools including knives are used. Extra care should be taken to avoid personal injury.
●Read and follow the instructions supplied with paints and/or cement, if used (not included in kit).
●Keep out of reach of small children. Children must not be allowed to put any parts in their mouths, or pull vinyl bags over their heads.

⚠ VORSICHT

●Bevor Sie mit dem Zusammenbau beginnen, sollten Sie alle Anweisungen gelesen und verstanden haben. Falls ein Kind das Modell zusammenbaut, sollte ein beaufsichtigender Erwachsener die Bauanleitung ebenfalls gelesen haben.
●Beim Zusammenbau dieses Bausatzes werden Werkzeuge einschließlich Messer verwendet. Zur Vermeidung von Verletzungen ist besondere Vorsicht angebracht.
●Wenn Sie Farben und/oder Kleber verwenden (nicht im Bausatz enthalten), beachten und befolgen Sie die dort beiliegenden Anweisungen.
●Bausatz von kleinen Kindern fernhalten. Verhüten Sie, daß Kinder irgendwelche Bauteile in den Mund nehmen oder Plastiktüten über den Kopf ziehen.

⚠ PRECAUTIONS

●Bien lire et assimiler les instructions avant de commencer l'assemblage. La construction du modèle par un enfant doit s'effectuer sous la surveillance d'un adulte.
●L'assemblage de ce kit requiert de l'outillage, en particulier des couteaux de modélisme. Manier les outils avec pré-caution pour éviter toute blessure.
●Lire et suivre les instructions d'utilisation des peintures et ou de la colle, si utilisées (non incluses dans le kit).
●Garder hors de portée des enfants en bas âge. Ne pas laisser les enfants mettre en bouche ou sucer les pièces, ou passer un sachet vinyl sur la tête.

《タミヤ・ファインスペックFMプロポ / ESC（FETアンプ）付き》
TAMIYA FINESPEC FM 2-CHANNEL R/C SYSTEM (WITH ELECTRONIC SPEED CONTROLLER)

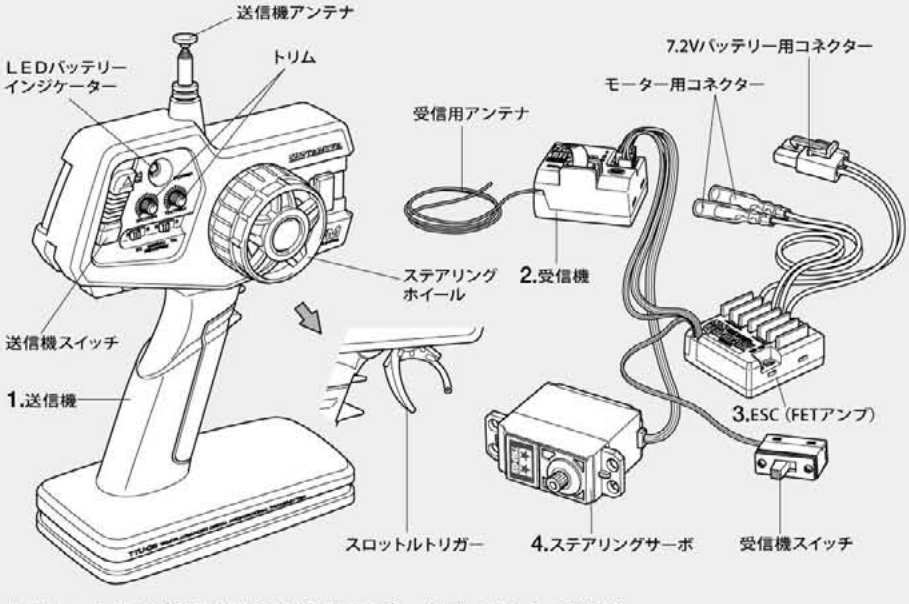

《スティックタイプ送信機 / ESC（FETアンプ）・リバーススイッチ付き》
STICK TYPE TRANSMITTER (WITH ELECTRONIC SPEED CONTROLLER AND STEERING REVERSE SWITCH)

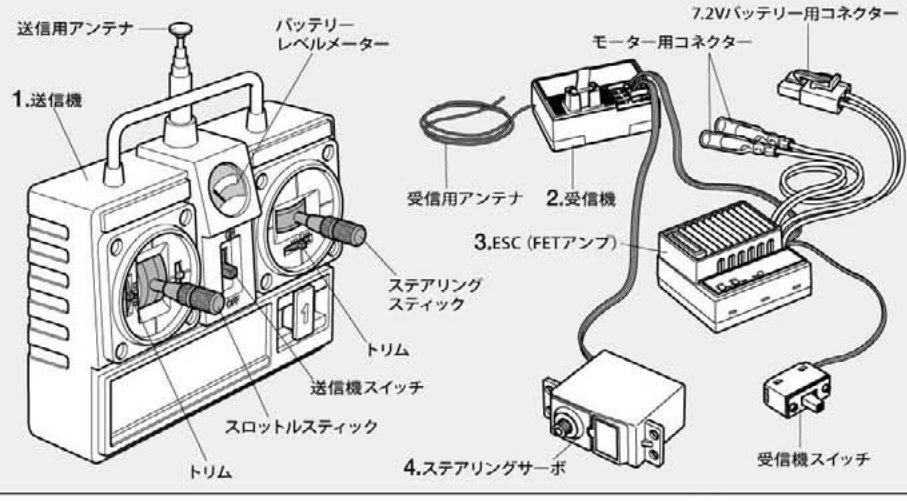

《2チャンネルプロポの名称》

1. ●送信機＝コントロールボックスとなるもので、ステアリング、スロットルの操作を電波信号に変えて発信します。
   ●ステアリングホイール、スロットルトリガー＝ステアリングホイールでステアリングサーボを、スロットルトリガーでESC（FETアンプ）をコントロールします。
2. ●受信機＝送信機からの電波を受け、それをESC（FETアンプ）やサーボにつたえます。
3. ●ESC（FETアンプ）＝受信機が受けた電波信号を電気的な信号に変え、車のスピードをコントロールします。
4. ●ステアリングサーボ＝受信機が受けた電波信号を機械的な動きに変え、ハンドルを切ります。

COMPOSITION OF 2 CHANNEL R/C UNIT

1. ●Transmitter: Serves as control box. Steering wheel/stick and throttle trigger/stick movements are transformed into radio signals which are transmitted through the antenna.
   ●Wheel & Trigger: Moves servos, which steer car and adjust throttle.
2. ●Receiver: Accepts signals from the transmitter and converts them into pulses that operate the model's servo and speed controller.
3. ●Electronic speed controller: Accepts signals received from the receiver and controls the current going to the motor.
4. ●Steering servo: Transforms signals received from the receiver into mechanical movements.

ZUSAMMENSTELLUNG DER 2-KANAL RC-EINHEIT

1. ●Sender: Dient als Steuergerät. Lenkrad/-knüppel- und Gaszuggriff/- knüppelbewegungen werden in Funksignale umgewandelt und über die Antenne ausgesendet.
   ●Lenkrad und Gaszuggriff: Setzt die Servos in Bewegung, welche das Auto lenken und Gas geben.
2. ●Empfänger: Der Empfänger nimmt die Signale des Senders auf und wandelt sie in Steuerimpulse für das Lenkservo und den Fahrregler um.
3. ●Elektronischer Fahrregler: Erhält Steuersignale vom Empfänger und regelt den zum Motor fließenden Strom.
4. ●Lenkservo: Wandelt die vom Empfänger kommenden Lenksignale in mechanische Bewegung um.

COMPOSITION D'UN ENSEMBLE R/C 2 VOIES

1. ●Emetteur: sert de boîtier de commande. Les actions sur le manche de direction/volant ou sur le manche de gaz/gâchette sont converties en signaux radio transmis par le biais de l'antenne.
   ●Volant/Gâchette: permettent de contrôler respectivement la direction et le régime moteur du modèle.
2. ●Récepteur: capte les signaux de l'émetteur, les convertit en impulsions et contrôle les mouvements du(des) servo(s) et le variateur électronique de vitesse.
3. ●Variateur électronique de vitesse: reçoit un signal du récepteur et régule la quantité de courant alimentant le moteur.
4. ●Servo de direction: convertit les signaux émanant du récepteur en mouvements mécaniques.

★お買い求めの際、また組み立ての前には必ず内容をお確かめください。万一不良部品、不足部品などありました場合には、お買い求めの販売店にご相談ください。
★小さなビス、ナット類が多く、よく似た形の部品もあります。図をよく見てゆっくり確実に組んでください。金具部品は少し多めに入っています。予備として使ってください。
このマークはグリスを塗る部分に指示しました。必ず、グリスアップして、組みこんでください。

★Study the instructions thoroughly before assembly.
★There are many small screws, nuts and similar parts. Assemble them carefully referring to the drawings. To prevent trouble and finish the model with good performance, it is necessary to assemble each step exactly as shown.
Apply grease to the places shown by this mark. Apply grease first, then assemble.

★Vor Baubeginn die Bauanleitung genau durchlesen.
★Viele kleine Schrauben und Muttern etc. müssen genau der Anleitung nach eingebaut werden. Exaktes Bauen bringt ein gutes Modell mit bester Leistung.
Stellen mit diesem Zeichen erst Fett, dann zusammenbauen.

★Assimilez les instructions parfaitement avant l'assemblage.
★Il y a beaucoup de petites vis, d'écrous et de pièces similaires. Les assembler soigneusement en se référant aux dessins. Pour éviter les erreurs suivre les stades du montage dans l'ordre indiqué.
Graisse les endroits indiqués par ce symbole. Graisser d'abord, assembler ensuite.

A ❶~❾
袋詰Aを使用します
BAG A / BEUTEL A / SACHET A

❶

BA4 ×3 — 3×10㎜タッピングビス / Tapping screw / Schneidschraube / Vis taraudeuse

BA9 ×2 — 9㎜ワッシャー / Washer / Beilagscheibe / Rondelle

BA21 ×1 — ベベルシャフト / Star shaft / Stern-Achse / Support de satellite

BA22 ×2 — ベベルギヤ（大） / Large bevel gear / Kegelrad groß / Grand pignon conique

BA23 ×3 — ベベルギヤ（小） / Small bevel gear / Kegelrad klein / Petit pignon conique

❷

BA11 ×3 — 1150プラベアリング / Plastic bearing / Plastik-Lager / Palier en plastique

BA13 ×1 — 5×28㎜シャフト / Shaft / Achse / Axe

❸

BA1 ×3 — 3×30㎜丸ビス / Screw / Schraube / Vis

BA2 ×2 — 3×20㎜丸ビス / Screw / Schraube / Vis

BA8 ×5 — 3㎜フランジナット / Flange nut / Kragenmutter / Ecrou à flasque

BA11 ×1 — 1150プラベアリング / Plastic bearing / Plastik-Lager / Palier en plastique

❶ デフギヤの組み立て
Differential gear
Differentialgetriebe
Différentiel

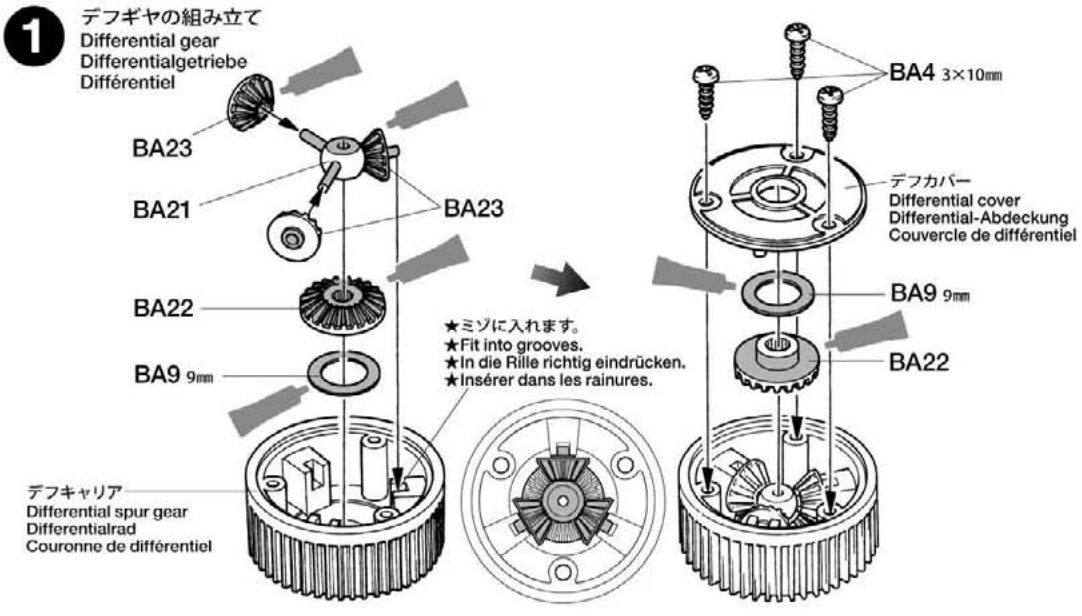

❷ スパーギヤの取り付け
Attaching spur gear
Stirnradgetriebe-Einbau
Fixation du pignon intermédiaire

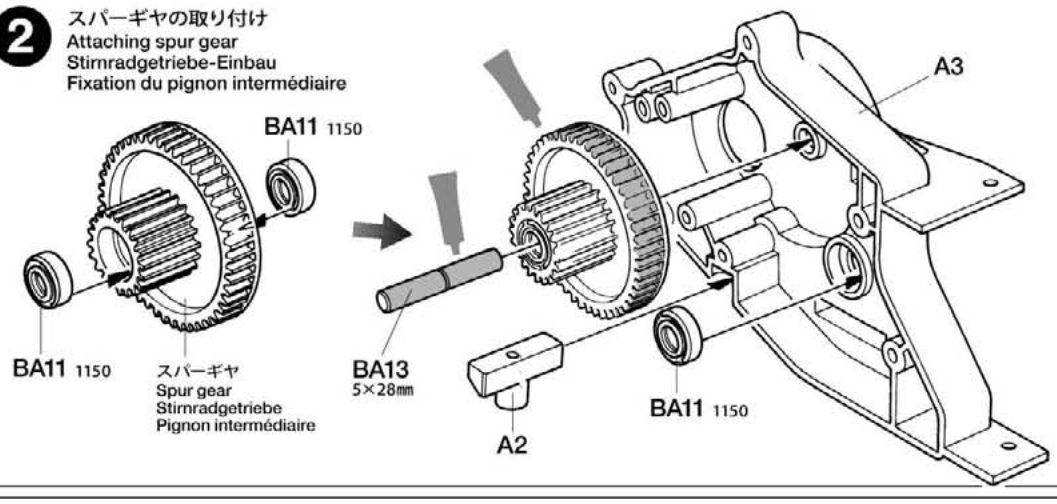

❸ ギヤケースの組み立て
Gear case
Getriebegehäuse
Carter de transmission

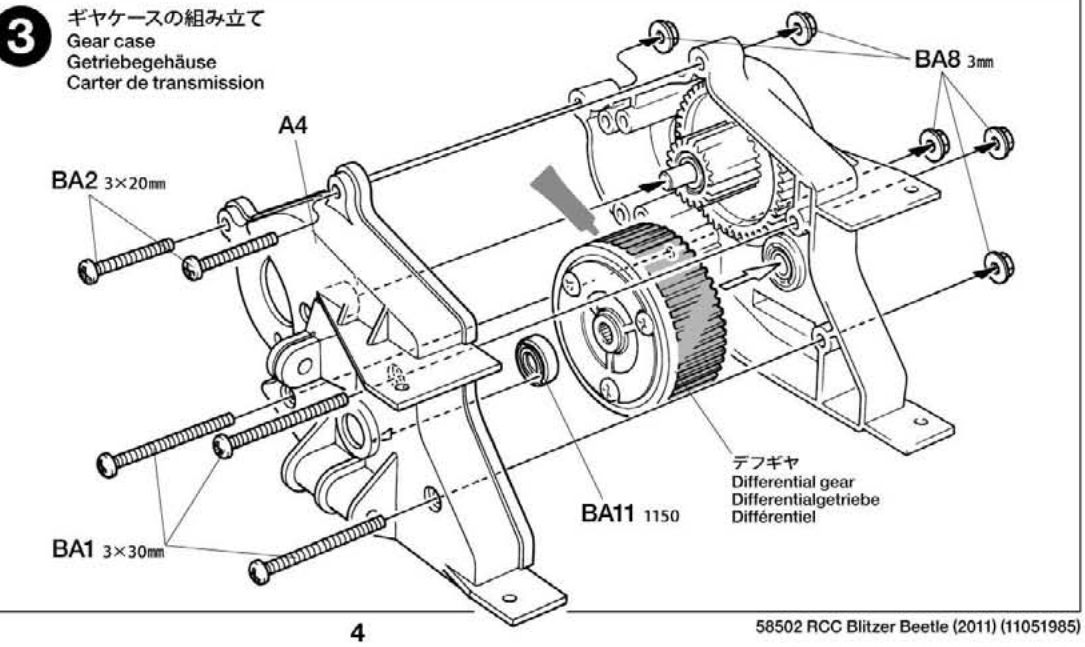

4

BA7 ×1 — 3×3mmイモネジ / Grub screw / Madenschraube / Vis pointeau

BA20 ×1 — 13Tピニオンギヤ / 13T Pinion gear / 13Z Motorritzel / Pignon moteur 13 dents

BA24 ×1 — モータープレート / Motor plate / Motor-Platte / Plaquette-moteur

4 ピニオンギヤの取り付け / Attaching pinion gear / Befestigung des Motorritzels / Fixation du pignon moteur

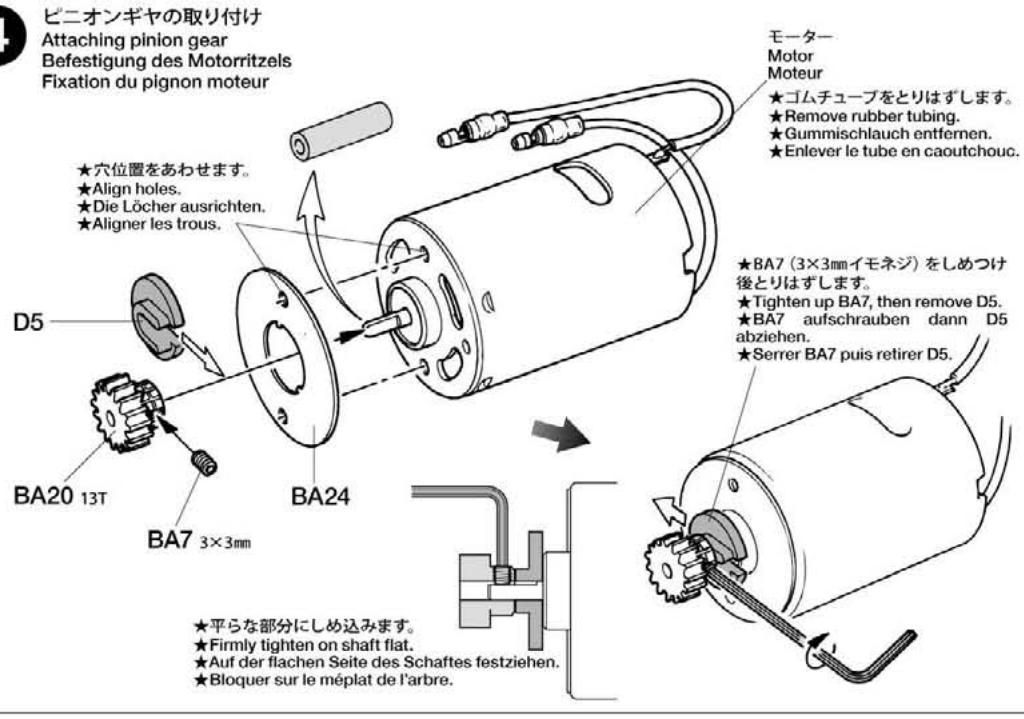

5

BA1 ×2 — 3×30mm丸ビス / Screw / Schraube / Vis

5 モーターの取り付け / Attaching motor / Motor-Einbau / Fixation du moteur

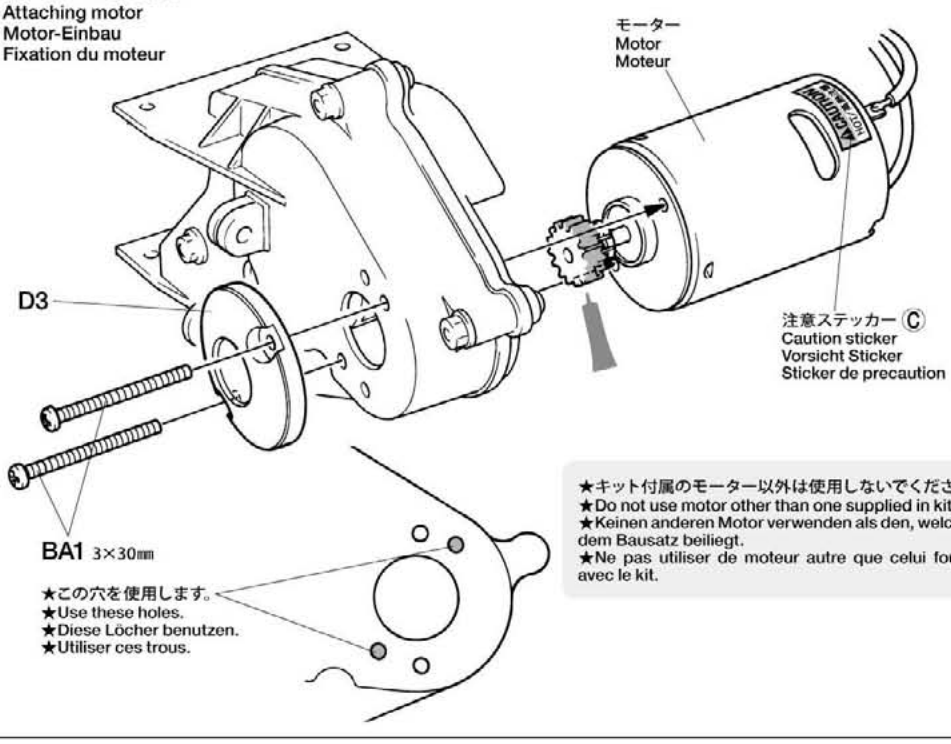

6

BA3 ×4 — 3×21mmタッピングビス / Tapping screw / Schneidschraube / Vis taraudeuse

BA15 ×2 — 3×38mmスクリューピン / Screw pin / Schraubzapfen / Cheville à vis

6 リヤアームの組み立て / Rear arms / Hintere Lenker / Triangles arrière

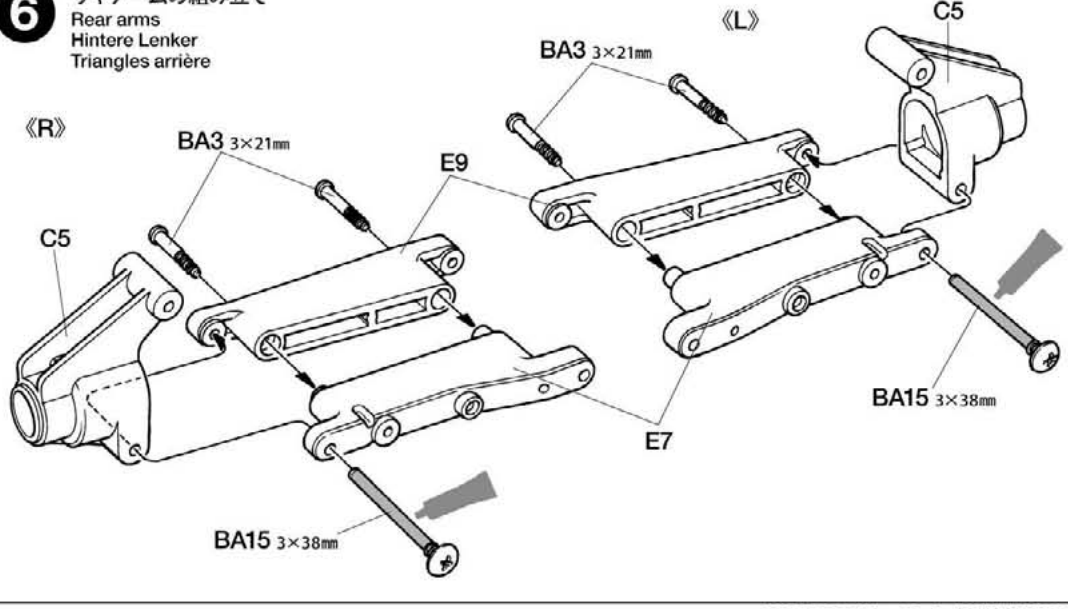

タミヤカタログ

スケールモデルを中心に掲載したタミヤカタログは年に一回発行されています。ご希望の方は模型店でおたずねください。

タミヤニュースを読もう

タミヤニュースはモデル作りの情報誌として多くの方に愛読されています。ご希望の方は模型店でおたずね下さい。当社より定期購読する方法もあります。

TAMIYA COLOR CATALOGUE
The latest in cars, boats, tanks and ships. Motorized and museum quality models are all shown in full color in Tamiya's latest catalogue. English / Spanish, German / French and Japanese versions available.

7

BA11 ×4
1150プラベアリング
Plastic bearing
Plastik-Lager
Palier en plastique

BA19 ×2
ホイールアクスル
Wheel axle
Rad-Achse
Axe de roue

8

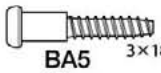

BA5 ×2
3×18㎜段付タッピングビス
Step screw
Paßschraube
Vis décolletée

BA10 ×2
3㎜ワッシャー
Washer
Beilagscheibe
Rondelle

BA12 ×2
3㎜Oリング（黒）
O-ring (black)
O-Ring (schwarz)
Joint torique (noir)

BA16 ×1
ギヤボックスジョイント（短）
Gearbox joint (short)
Getriebegehäuse-Gelenk (kurz)
Accouplement de pont (court)

BA17 ×1
ギヤボックスジョイント（長）
Gearbox joint (long)
Getriebegehäuse-Gelenk (lang)
Accouplement de pont (long)

9

BA6 ×2
3×14㎜段付タッピングビス
Step screw
Paßschraube
Vis décolletée

BA10 ×2
3㎜ワッシャー
Washer
Beilagscheibe
Rondelle

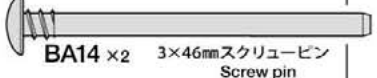

BA14 ×2
3×46㎜スクリューピン
Screw pin
Schraubzapfen
Cheville à vis

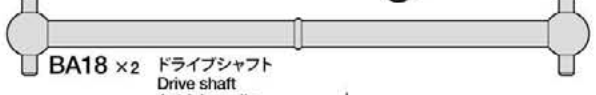

BA18 ×2
ドライブシャフト
Drive shaft
Antriebswelle
Arbre d'entraînement

7 ホイールアクスルの取り付け
Attaching wheel axles
Anbau der Rad-Achsen
Fixation des axes de roues

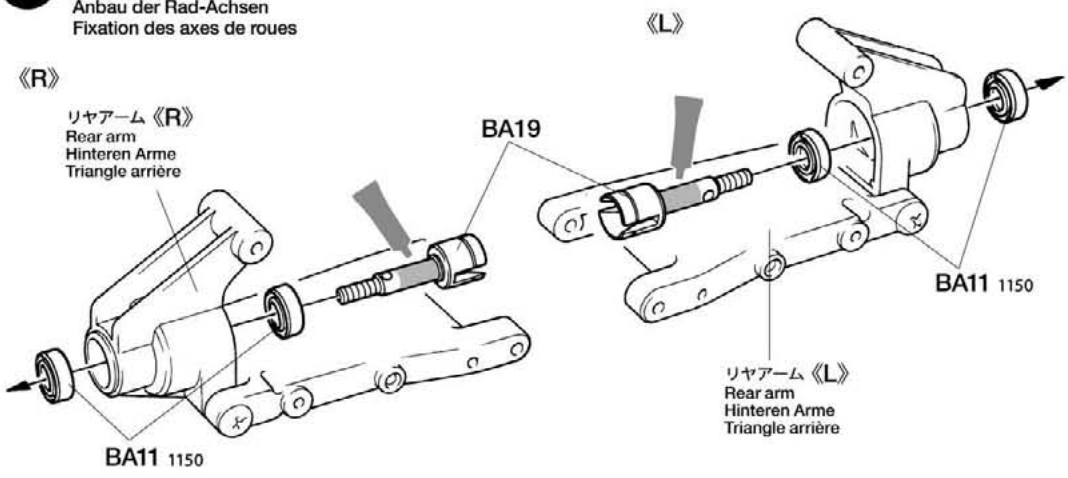

8 リヤアッパーアームの取り付け
Attaching rear upper arms
Befestigen der hinteren, oberen Lenker
Installation des tirants arrière

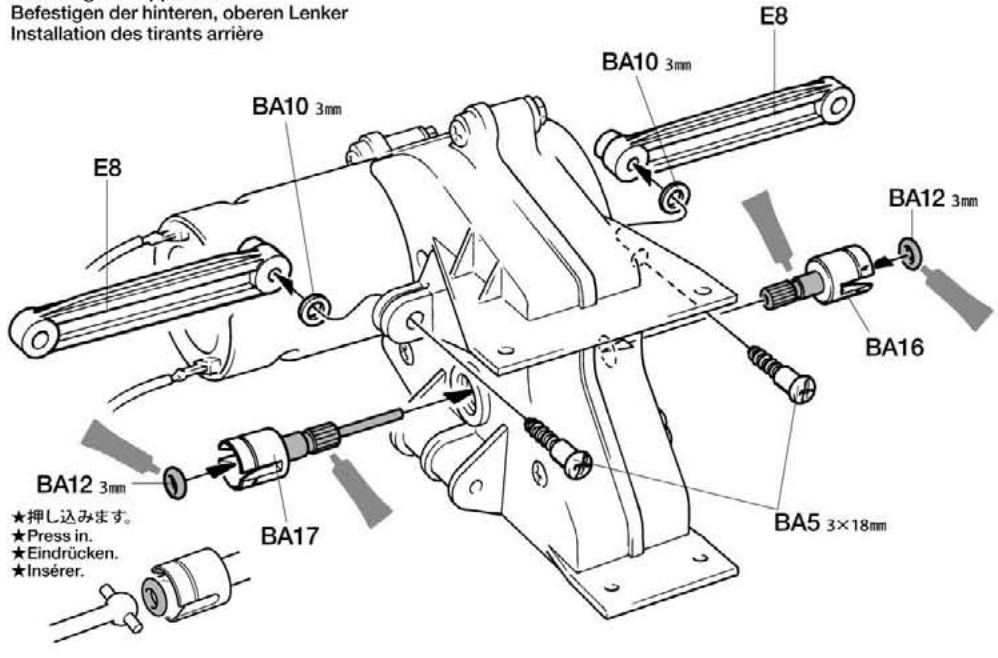

9 リヤアームの取り付け
Attaching rear arms
Einbau der hinteren Lenker
Fixation des triangles arrière

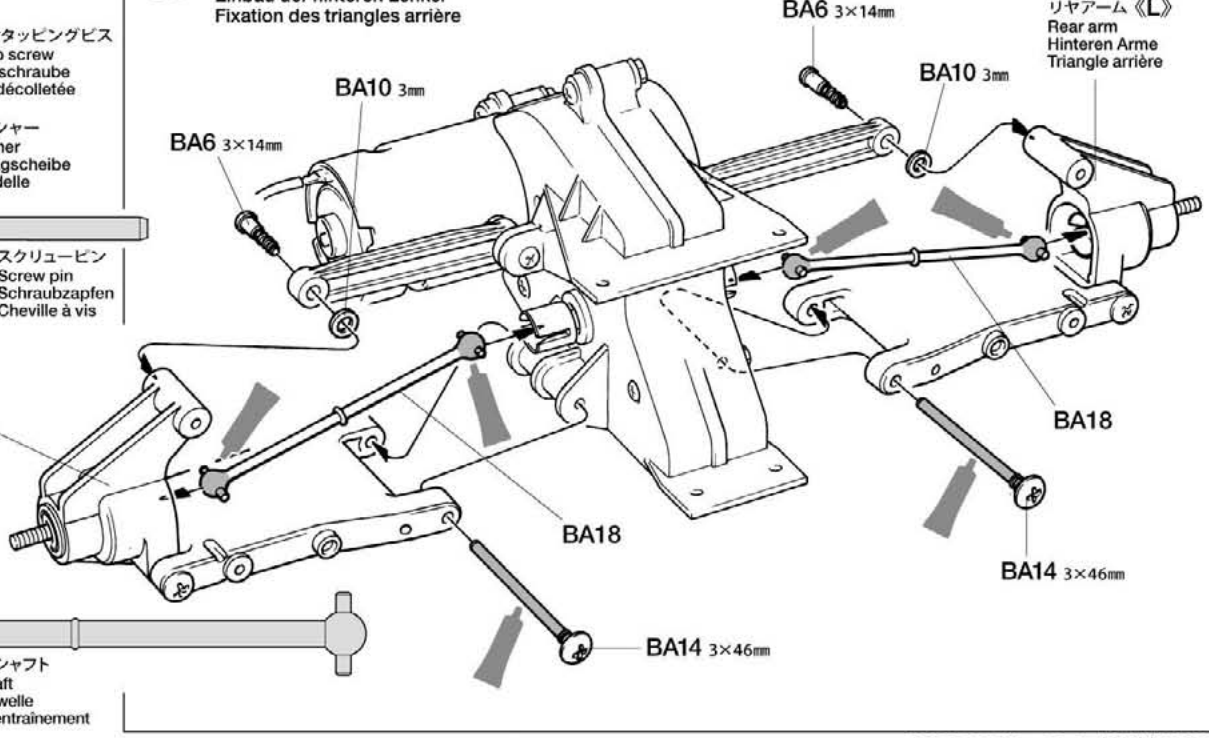

B ⑩～⑰
袋詰Bを使用します
BAG B / BEUTEL B / SACHET B

⑩

BA3 ×2 3×21㎜タッピングビス
Tapping screw
Schneidschraube
Vis taraudeuse

BB4 ×2 3×12㎜タッピングビス
Tapping screw
Schneidschraube
Vis taraudeuse

BA6 ×2 3×14㎜段付タッピングビス
Step screw
Paßschraube
Vis décolletée

BA10 ×2 3㎜ワッシャー
Washer
Beilagscheibe
Rondelle

⑪

BB13 ×2 3×22㎜スクリューピン
Screw pin
Schraubzapfen
Cheville à vis

BB14 ×1
アップライトR
Upright (right)
Achsschenkel (rechts)
Fusée (droite)

BB15 ×1
アップライトL
Upright (left)
Achsschenkel (links)
Fusée (gauche)

⑫

BA3 ×4 3×21㎜タッピングビス
Tapping screw
Schneidschraube
Vis taraudeuse

BB12 ×2 3×32㎜スクリューピン
Screw pin
Schraubzapfen
Cheville à vis

⑩ フロントダンパーステーの取り付け
Attaching front damper stay
Einbau der vorderen Dämpferstrebe
Fixation du support d'amortisseur avant

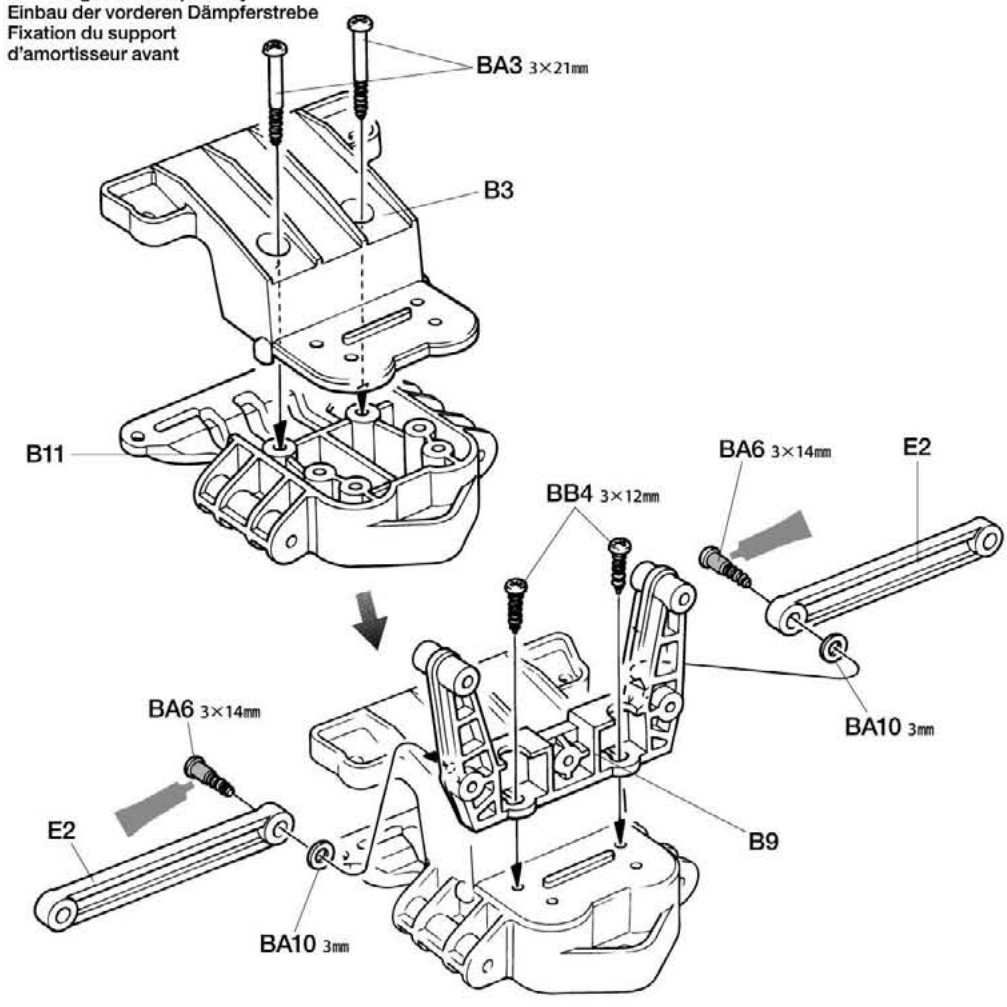

⑪ フロントアクスルの組み立て
Front axles
Vorderachsen
Essieux avant

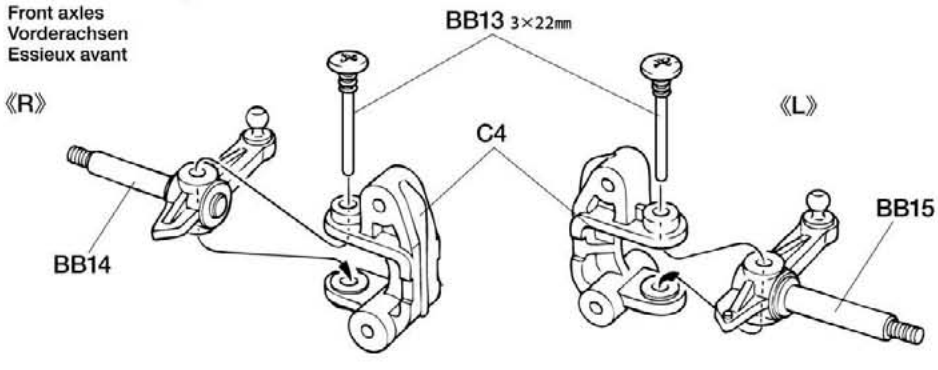

⑫ フロントアームの組み立て
Front arms
Vordere Lenker
Triangles avant

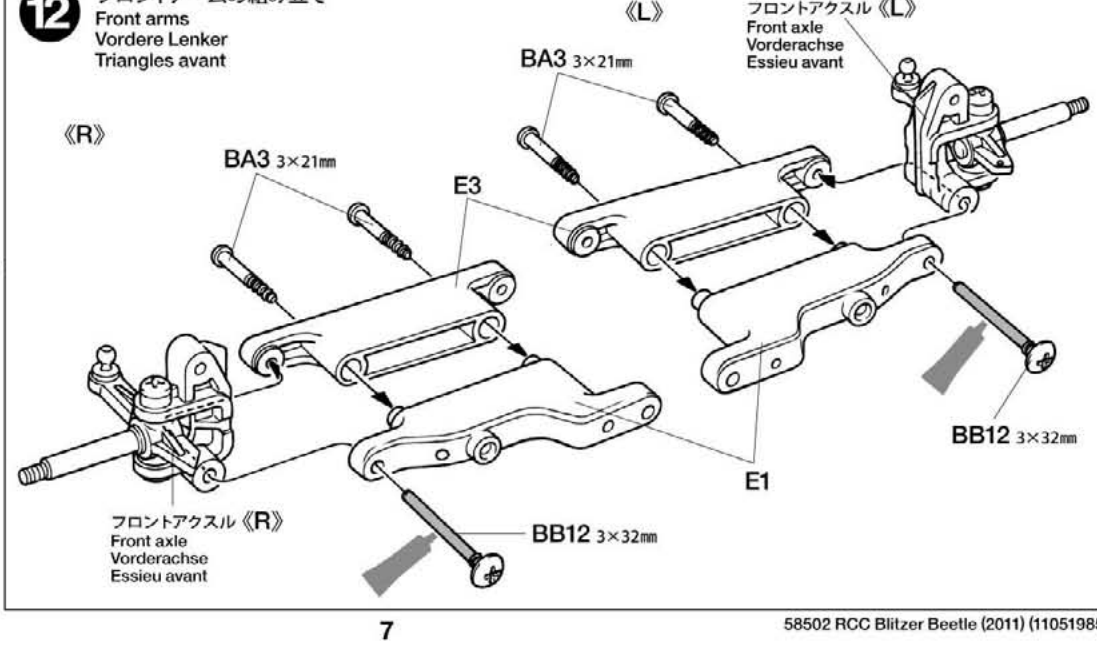

13

BA6 ×2 — 3×14㎜段付タッピングビス / Step screw / Paßschraube / Vis décolletée

BA10 ×2 — 3㎜ワッシャー / Washer / Beilagscheibe / Rondelle

BA14 ×2 — 3×46㎜スクリューピン / Screw pin / Schraubzapfen / Cheville à vis

13 フロントアームの取り付け
Attaching front arms
Einbau der vorderen Lenker
Fixation des triangles avant

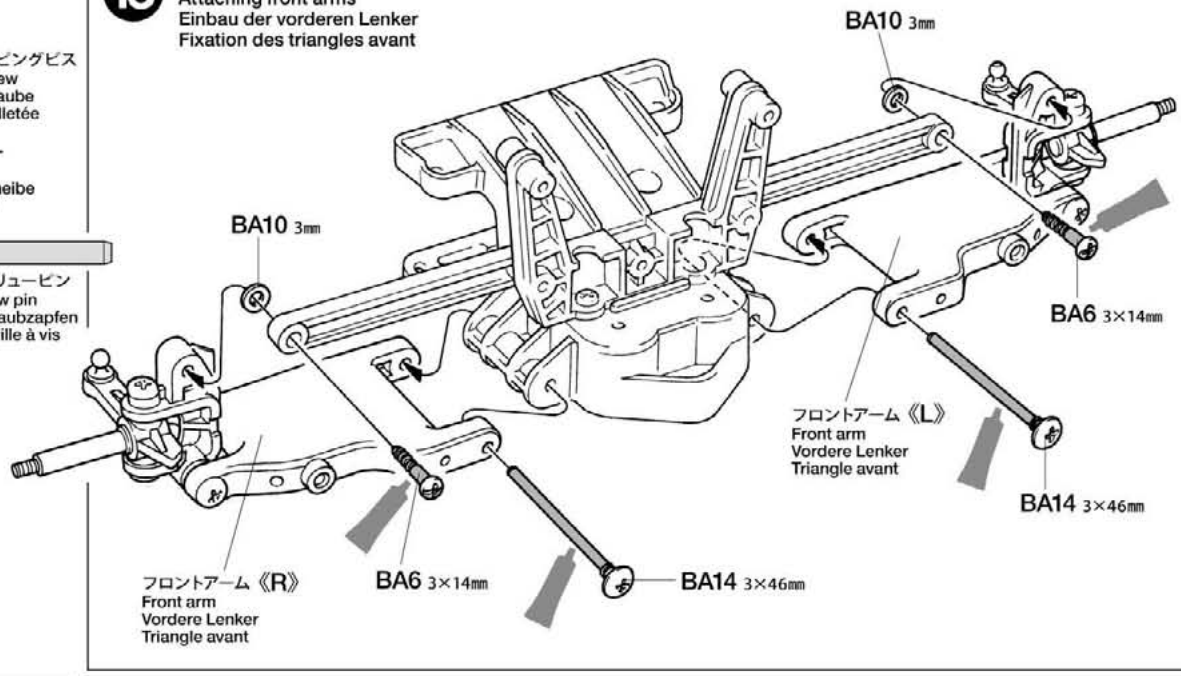

14

BB6 ×2 — 3㎜ナット / Nut / Mutter / Ecrou

BB8 ×2 — 5㎜ピローボール / Ball connector / Kugelkopf / Connecteur à rotule

BB1 ×1 — 3×10㎜丸ビス / Screw / Schraube / Vis

BB2 ×1 — 2.6×10㎜バインドビス / Screw / Schraube / Vis

BA4 ×1 — 3×10㎜タッピングビス / Tapping screw / Schneidschraube / Vis taraudeuse

BB5 ×1 — 2.6×10㎜タッピングビス / Tapping screw / Schneidschraube / Vis taraudeuse

14 ラジオコントロールメカのチェック
Checking R/C equipment
Überprüfen der RC-Anlage
Vérification de l'équipement R/C

★番号の順にチェックし、必ずサーボのニュートラルを確認して組み立ててください。
★Make sure the servo is in neutral prior to assembly.
★Servo vor dem Einbau in neutrale Stellung bringen.
★S'assurer que le servo est au neutre avant assemblage.

★ご使用のプロポセット付属の取扱説明書をよく読んでからお使いください。
★Refer to the manual included with R/C unit.
★Die bei der RC-Anlage enthaltane Anleitung beachten.
★Se référer au manual inclus avec l'équipment R/C.

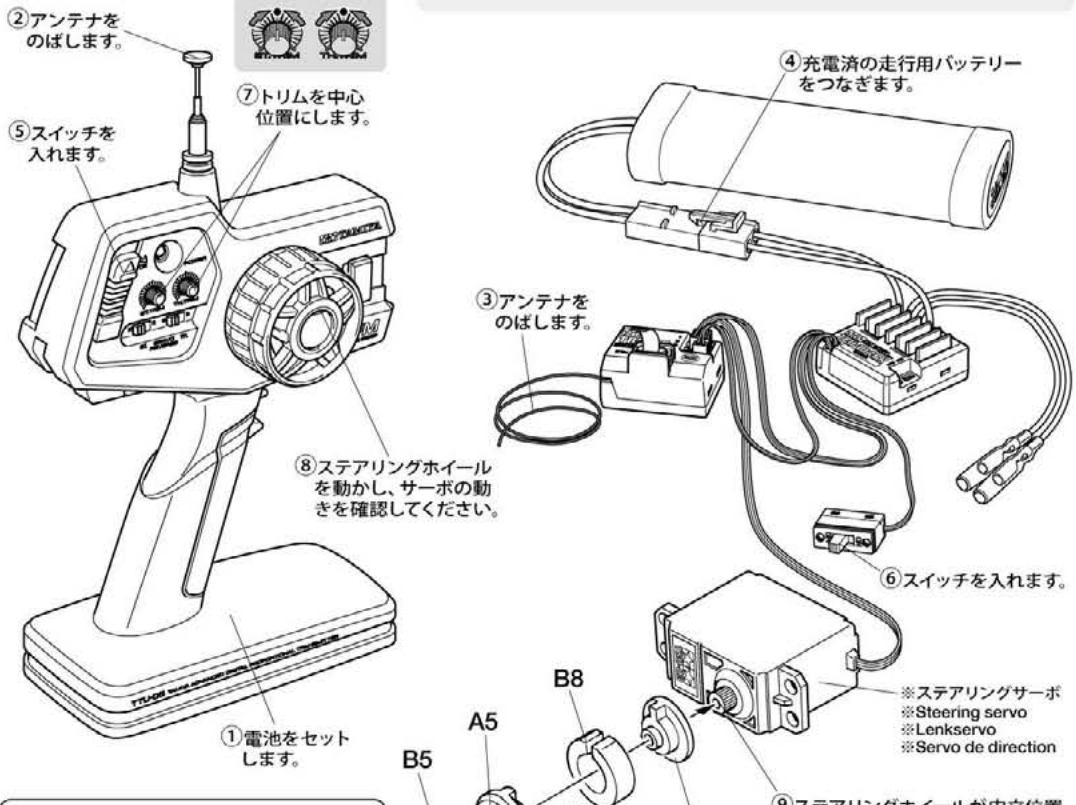

★使用するサーボに合わせて取り付けます。
★Match part with servo.
★Den zum Servo passenden Sockel aussuchen.
★Utiliser une pièce adaptée au servo.

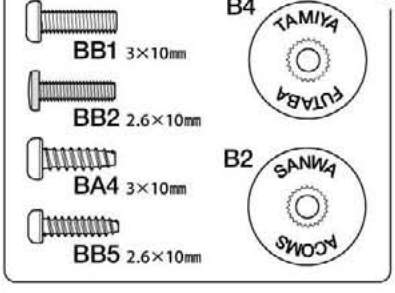

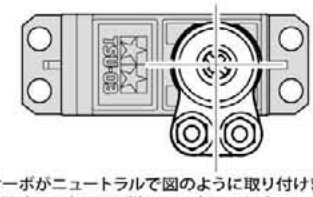

★サーボがニュートラルで図のように取り付けます。
★Attach as shown with servo in neutral.
★Wie angegeben Servo in Neutralstellung bringen.
★Monter comme indiqué avec le servo au neutre.

Checking R/C equipment
① Install batteries.
② Extend antenna.
③ Loosen and extend.
④ Connect charged battery.
⑤ Switch on.
⑥ Switch on.
⑦ Trims in neutral.
⑧ Steering wheel in neutral.
⑨ Servo in neutral position.
After attaching servo saver, switch off R/C units and disconnect connectors.

Überprüfen der RC-Anlage
(Siehe Bild rechts.)
① Batterien einlegen.
② Antenne ausziehen.
③ Aufwickeln und langziehen.
④ Voll aufgeladenen Akku verbinden.
⑤ Schalter ein.
⑥ Schalter ein.
⑦ Trimmhebel neutral stellen.
⑧ Lenkrad neutral stellen.
⑨ Dies ist die Neutralstellung des Servos. Nachdem der Servo-Saver angebracht ist, die RC-Einheit ausschalten und die Stecker abziehen.

Vérification de l'équipement R/C
① Mettre en place les piles.
② Déployer l'antenne.
③ Dérouler et déployer le fil.
④ Charger complètement la batterie.
⑤ Mettre en marche.
⑥ Mettre en marche.
⑦ Placer les trims au neutre.
⑧ Le volant de direction au neutre.
⑨ Le servo au neutre.
Après installation du sauve-servo, éteindre l'ensemble R/C et débrancher les connecteurs.

15

BA4 ×2 — 3×10㎜タッピングビス / Tapping screw / Schneidschraube / Vis taraudeuse

BA10 ×2 — 3㎜ワッシャー / Washer / Beilagscheibe / Rondelle

BB16 ×4 — 5㎜アジャスター / Adjuster / Einstellstück / Chape à rotule

★RCメカの搭載方法は基本的には自由です。可動部分に配線等が当たらないように注意して取り付けてください。
★Install R/C unit in desired position. Position R/C unit so as not to contact with moving parts.
★Die RC-Einheit an gewünschter Stelle einbauen. Die RC-Einheit so anbringen, dass sie nicht an bewegten Teilen streift
★Installer l'ensemble R/C dans la position choisie en veillant à ne pas le mettre en contact avec les pièces mobiles.

16

BA3 ×4 — 3×21㎜タッピングビス / Tapping screw / Schneidschraube / Vis taraudeuse

BB4 ×2 — 3×12㎜タッピングビス / Tapping screw / Schneidschraube / Vis taraudeuse

BA4 ×1 — 3×10㎜タッピングビス / Tapping screw / Schneidschraube / Vis taraudeuse

BA10 ×1 — 3㎜ワッシャー / Washer / Beilagscheibe / Rondelle

BB9 ×1 — 六角マウント / Hexagonal mount / Sechskantbefestigung / Support hexagonal

TAMIYA CRAFT TOOLS

良い工具選びは傑作づくりのための第一歩。本格派をめざすモデラーにふさわしいタミヤクラフトツール。耐久性も高く、使いやすい高品質な工具です。

(+)SCREWDRIVER-L
プラスドライバー L(5×100)

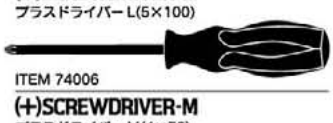

ITEM 74006

(+)SCREWDRIVER-M
プラスドライバー M(4×75)

ITEM 74007

15 ステアリングサーボ / Steering servo / Lenkservo / Servo de direction

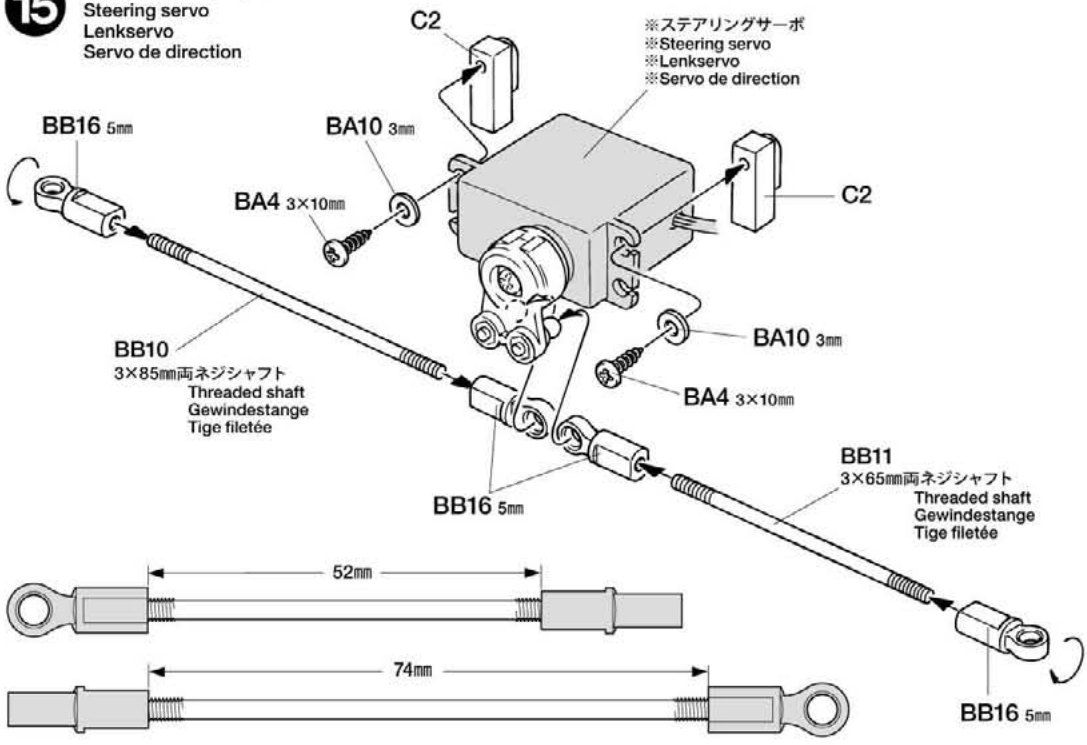

16 ステアリングサーボの取り付け / Attaching steering servo / Lenkservo-Einbau / Fixation du servo de direction

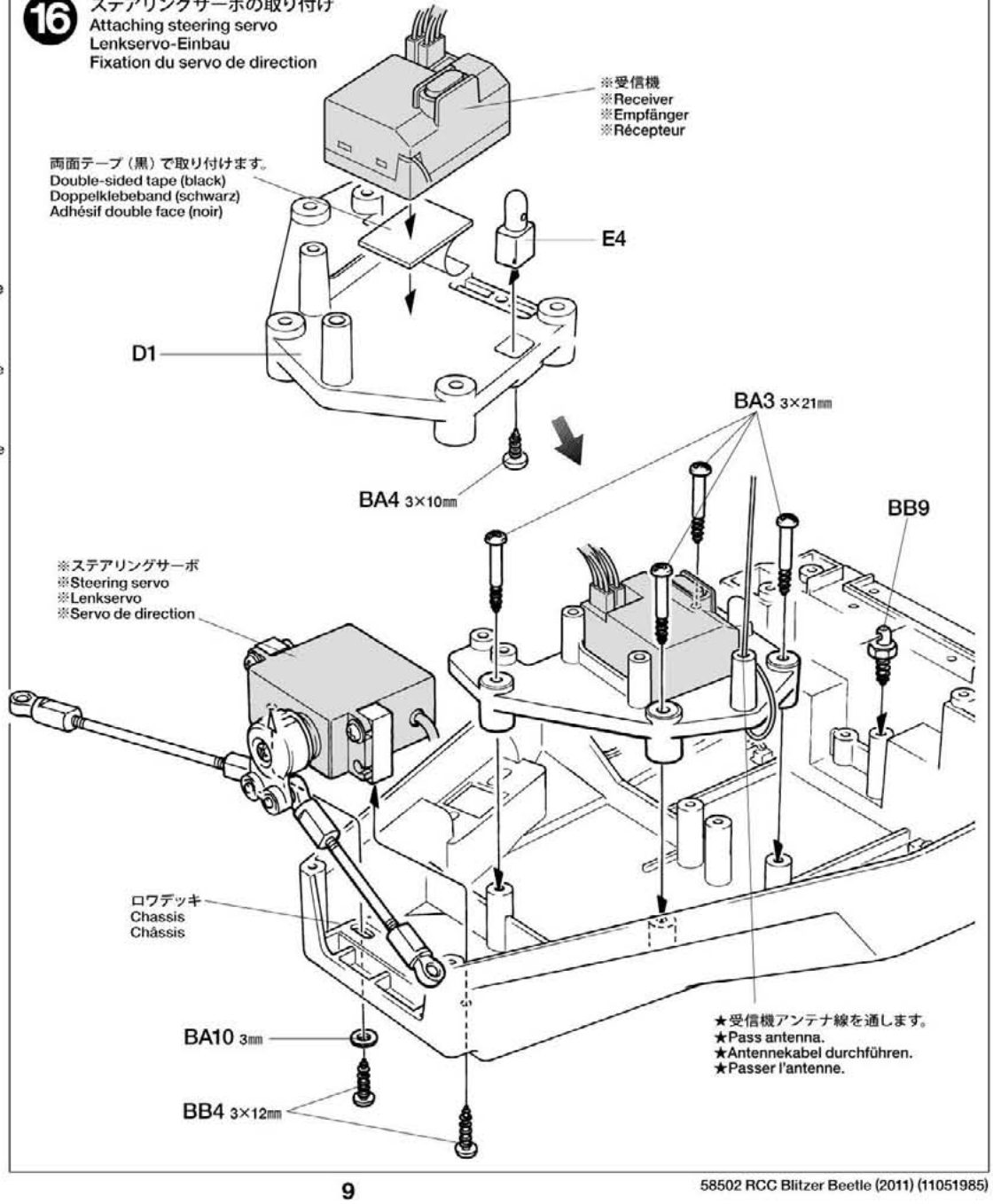

17

BB1 ×4 — 3×10㎜丸ビス / Screw / Schraube / Vis

BB3 ×2 — 2×8㎜丸ビス / Screw / Schraube / Vis

BB6 ×4 — 3㎜ナット / Nut / Mutter / Ecrou

BB7 ×2 — 2㎜ワッシャー / Washer / Beilagscheibe / Rondelle

C 18～35
袋詰Cを使用します
BAG C / BEUTEL C / SACHET C

18

BB4 ×6 — 3×12㎜タッピングビス / Tapping screw / Schneidschraube / Vis taraudeuse

《モーターコードのつなぎ方》
Motor cables
Motorkabel
Câbles du moteur

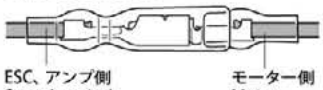

ESC、アンプ側 / Speed control / Fahrtenregler / Variateur de vitesse		モーター側 / Motor / Moteur
＋（プラス）コード（赤、オレンジ、黄）(+) Red, orange, yellow (+) Rot, orange, gelb (+) Rouge, orange, jaune	═	黄/赤コード Yellow / Red Gelb / Rot Jaune / Rouge
－（マイナス）コード（黒、青）(–) Black, blue (–) Schwarz, blau (–) Noir, bleu	═	緑/黒コード Green / Black Grün / Schwarz Vert / Noir

★コネクター部は＋（プラス）、－（マイナス）を確かめ、しっかりつないでください。
★Connect cables firmly.
★Die Kabel fest zusammenstecken.
★Connecter fermement les câbles.

★配線コードはジャマにならないようにナイロンバンドでたばねておきます。
★Secure cables using nylon band.
★Kabel mit Nylonband zusammenbinden.
★Maintenir les câbles en place avec un collier en nylon.

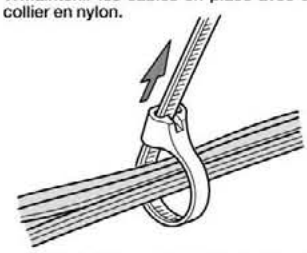

★余分な部分はニッパーなどで切り取ります。
★Cut off excess portion using side cutters.
★Überstand mit Seitenschneider abschneiden.
★Enlever la partie excédentaire avec des pinces coupantes.

17 ラジオコントロールメカの搭載
Attaching R/C unit
Einbau der RC-Einheit
Installation de l'ensemble R/C

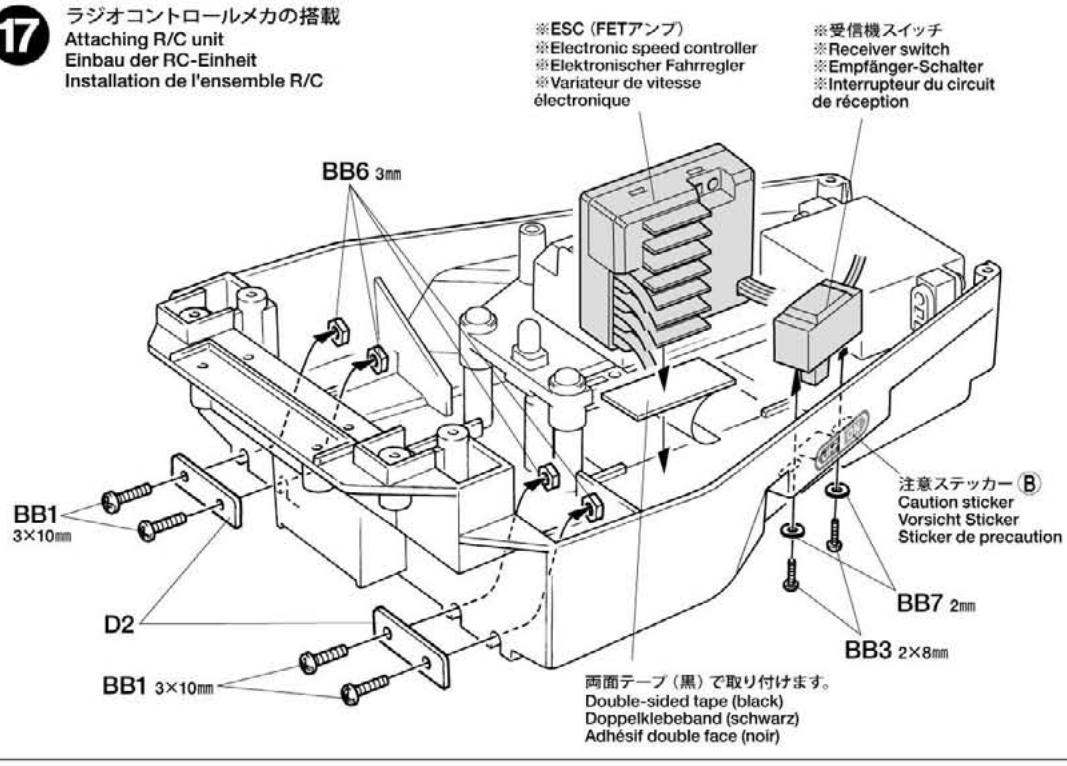

18 ギヤケースの取り付け
Attaching gear case
Anbringen des Getriebegehäuses
Fixation du carter de transmission

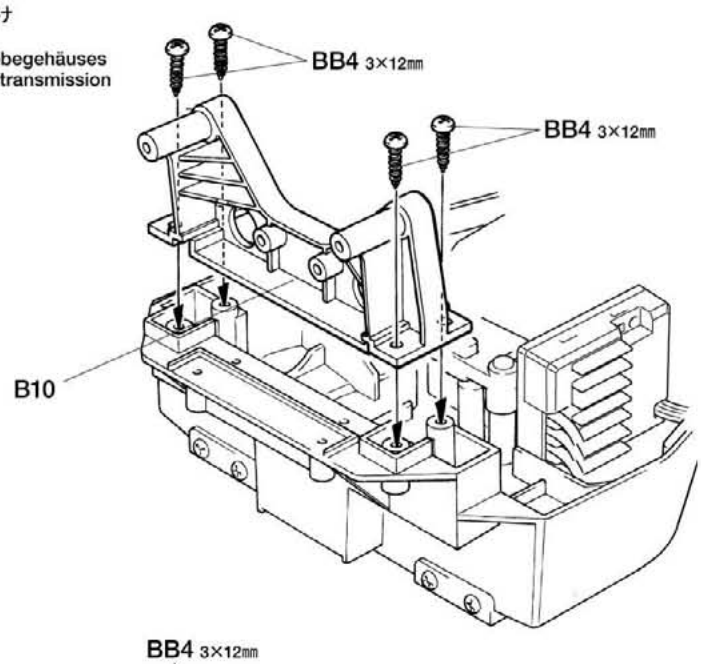

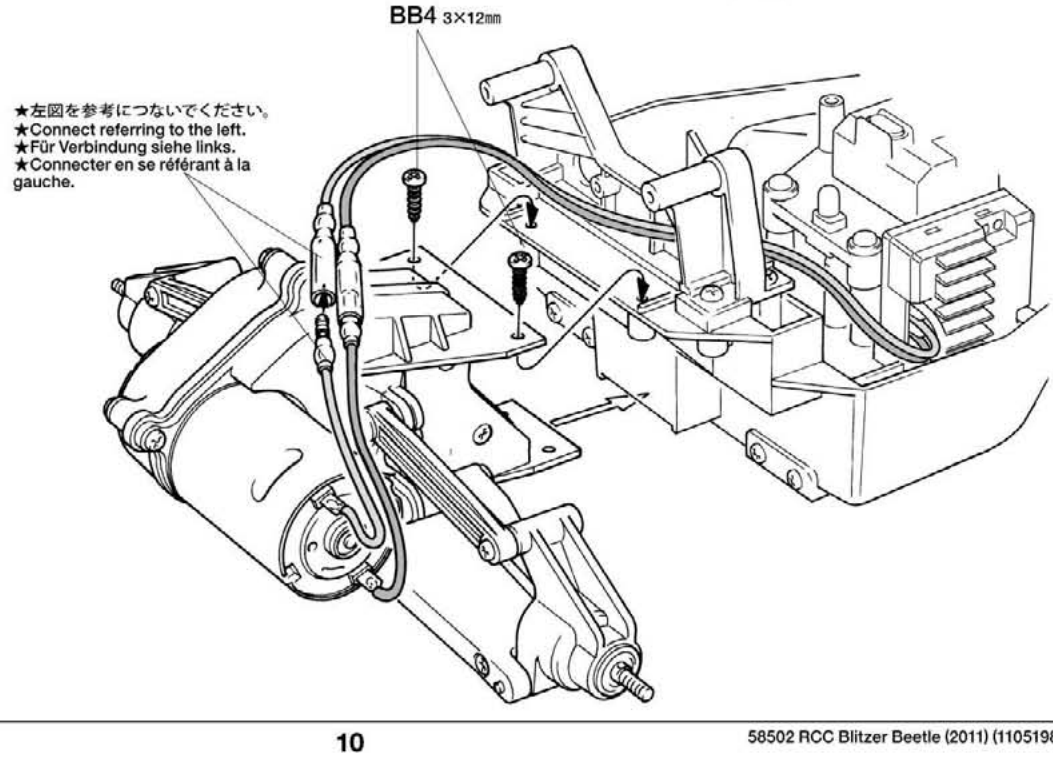

19

BB4 ×3
3×12mmタッピングビス
Tapping screw
Schneidschraube
Vis taraudeuse

20

BC3 ×2
3×15mmタッピングビス
Tapping screw
Schneidschraube
Vis taraudeuse

BB4 ×2
3×12mmタッピングビス
Tapping screw
Schneidschraube
Vis taraudeuse

BA4 ×2
3×10mmタッピングビス
Tapping screw
Schneidschraube
Vis taraudeuse

《ステアリングのニュートラル位置》
Steering adjustment
Einstellung der Schubstangen
Réglage de la direction

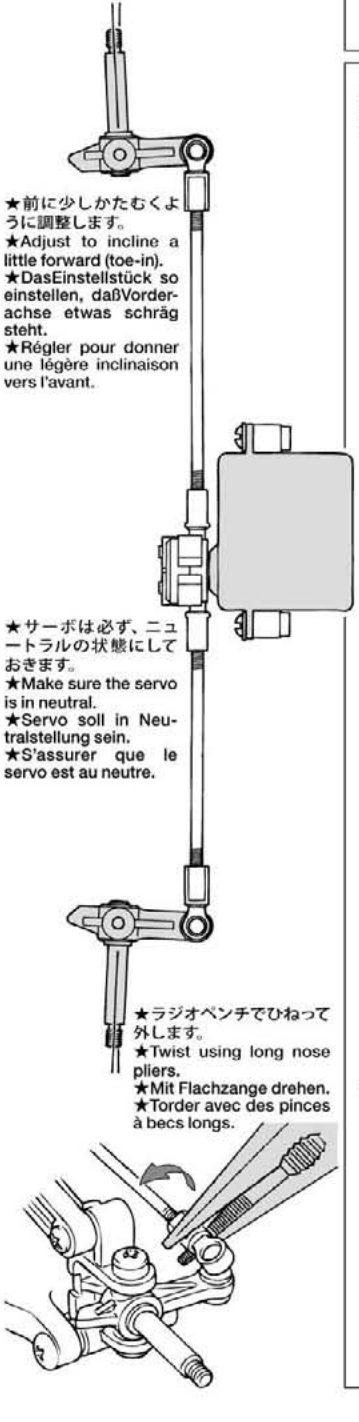

19 リヤガードの取り付け
Attaching rear guard
Einbau der hinterer Bodenschutz
Fixation de la protection inférieure

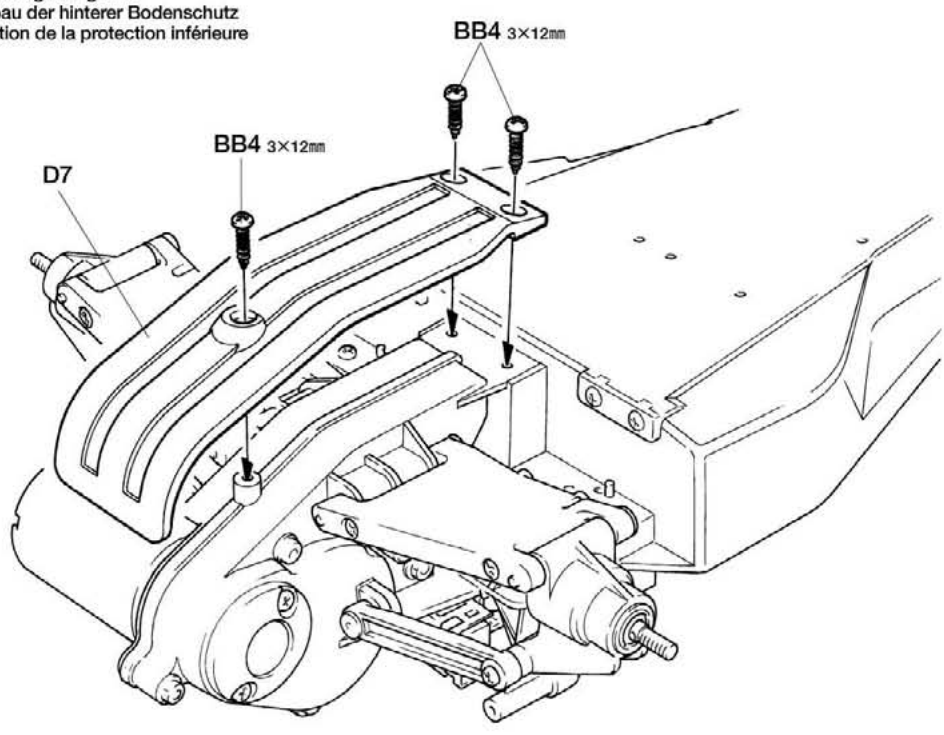

20 フロントユニットの取り付け
Attaching front suspension
Vorderradaufhängung-Einbau
Fixation de la suspension avant

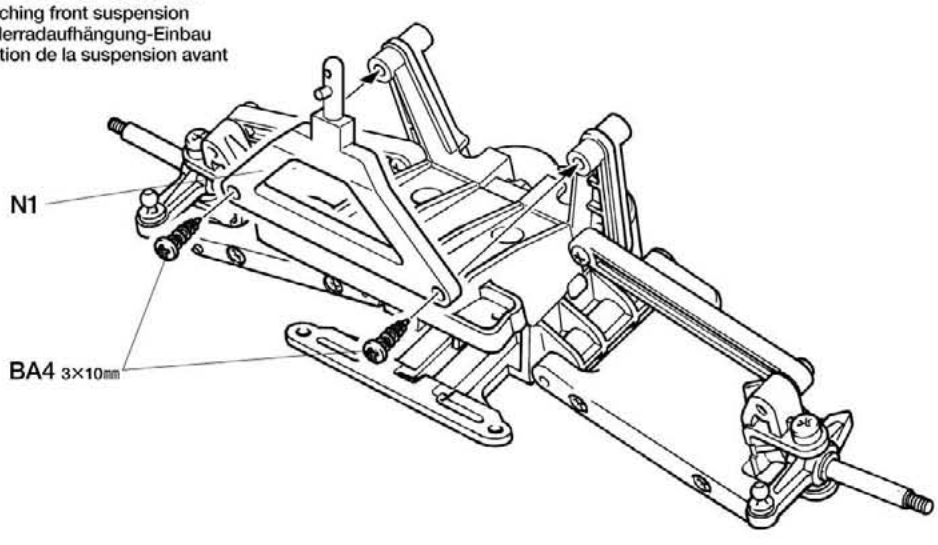

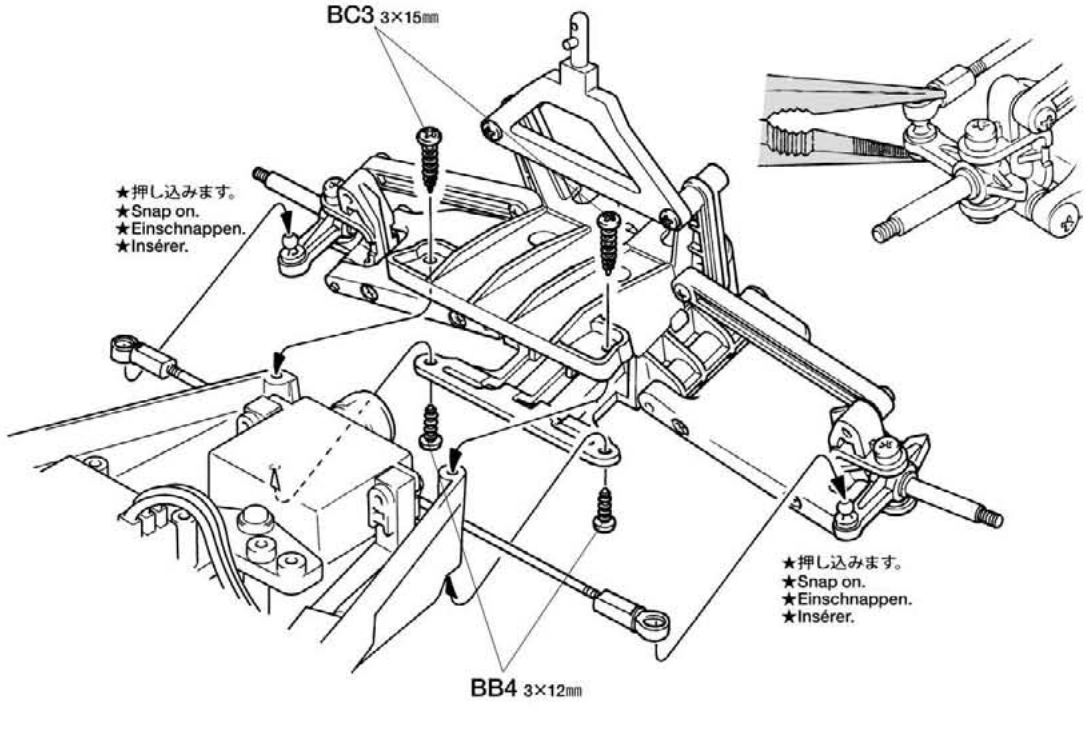

21

BC1 ×2 3×25㎜丸ビス
Screw
Schraube
Vis

BB1 ×1 3×10㎜丸ビス
Screw
Schraube
Vis

BA8 ×3 3㎜フランジナット
Flange nut
Kragenmutter
Ecrou à flasque

22

BC8 ×2 ピストンロッド（長）
Piston rod (long)
Kolbenstange (lang)
Axe de piston (long)

BC9 ×4 2㎜Eリング
E-Ring
Circlip

BC12 ×4 3㎜Oリング（赤）
O-ring (red)
O-Ring (rot)
Joint torique (rouge)

★ダンパーオイルを塗ります。
★Apply damper oil.
★Dämpferöl auftragen.
★Appliquer de l'huile pour amortisseurs.

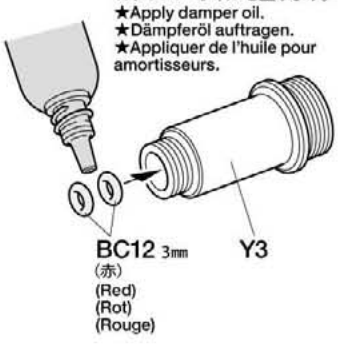

23

BC13 ×2 オイルシール（赤）
Oil seal (red)
Ölabdichtung (rot)
Joint d'étanchéité (rouge)

CERAMIC GREASE
タミヤセラミックグリス

ファインセラミックの原料として使われるボロンナイトライドの微粒子を配合した高性能グリスです。特に樹脂パーツに効果的。ギヤや軸受け、ジョイント部分などにつけて動きをなめらかにし、摩耗をおさえます。

This is a very effective ceramic grease formulated with Boron Nitride and is ideal for lubricating all gears, bearings and joints on radio control cars. Reduces friction and prolongs life of parts.

21 バンパーの取り付け
Attaching bumper
Anbringung des Stoßfängers
Fixation du pare-chocs

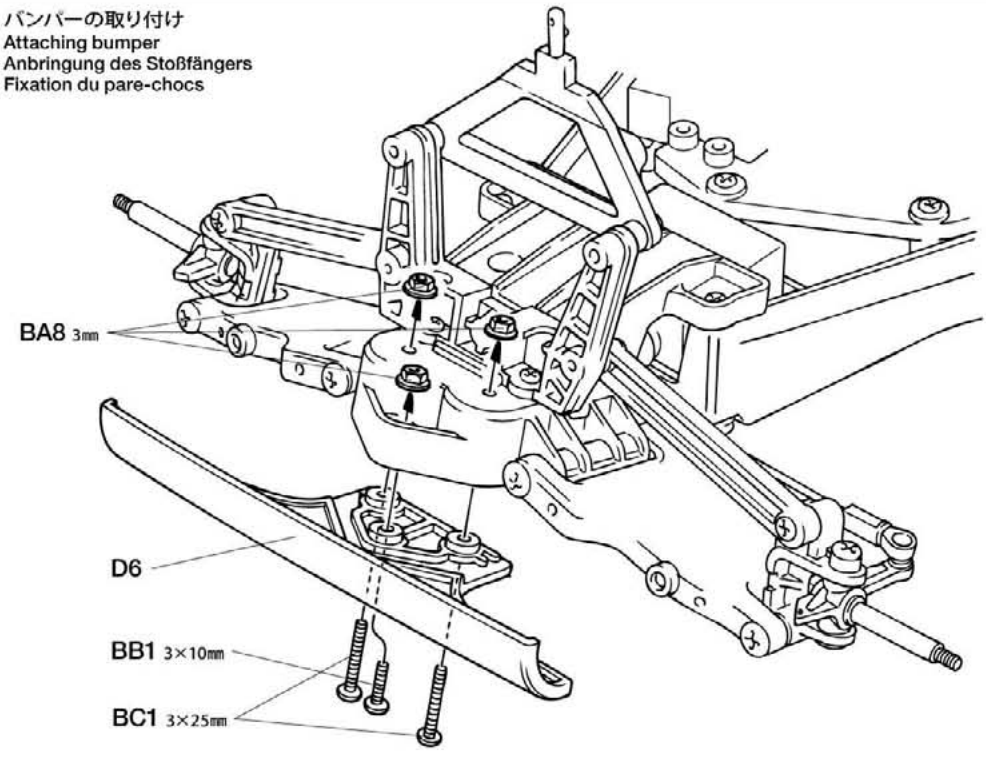

22 リヤダンパーの組み立て 1
Assembling rear dampers 1
Zusammenbau der hinteren Stoßdämpfer 1
Assemblage des amortisseurs arrière 1

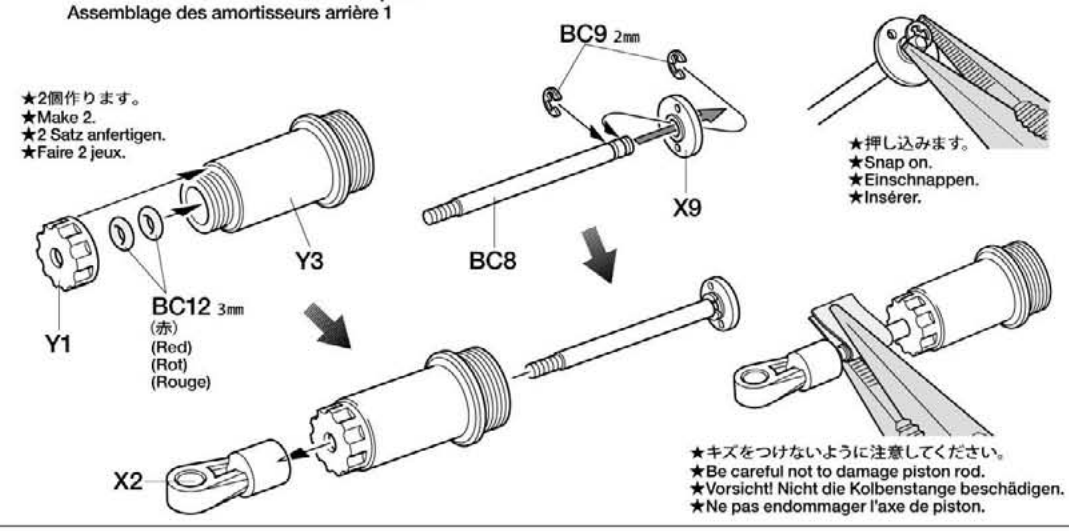

23 リヤダンパーの組み立て 2
Assembling rear dampers 2
Zusammenbau der hinteren Stoßdämpfer 2
Assemblage des amortisseurs arrière 2

★2個作ります。
★Make 2.
★2 Satz anfertigen.
★Faire 2 jeux.

1. ピストンを下にさげ、オイルを入れます。ピストンをゆっくり上下させてオイル中の気泡を抜きます。

1.Pull down piston and pour oil into cylinder. Remove air bubbles by slowly moving piston up and down.

1.Kolben nach unten ziehen und Öl einfüllen. Luftblasen durch Auf-und Abbewegen des Kolbens herausdrücken.

1.Pousser le piston vers le bas et remplir le corps d'huile. Chasser les bulles d'air en déplaçant le piston de bas en haut.

2. ピストンをいっぱいにおろし、オイルシールをはめ込み、あふれたオイルをティッシュペーパーですいとります。

2.Pull down piston, attach oil seal and absorb oil overflow with tissue paper.

2.Kolben nach unten ziehen. Ölabdichtung einstecken, überlaufendes Öl mit Papiertaschentuch abwischen.

2.Pousser le piston vers le bas, placer le joint d'étanchéité et essuyer l'excédent d'huile avec du papier essuie-tout.

3. シリンダーキャップをしめ込んで完了です。

3.Tighten cylinder cap.

3.Zylinder-Kappe aufschrauben.

3.Serrer le capuchon d'amortisseur.

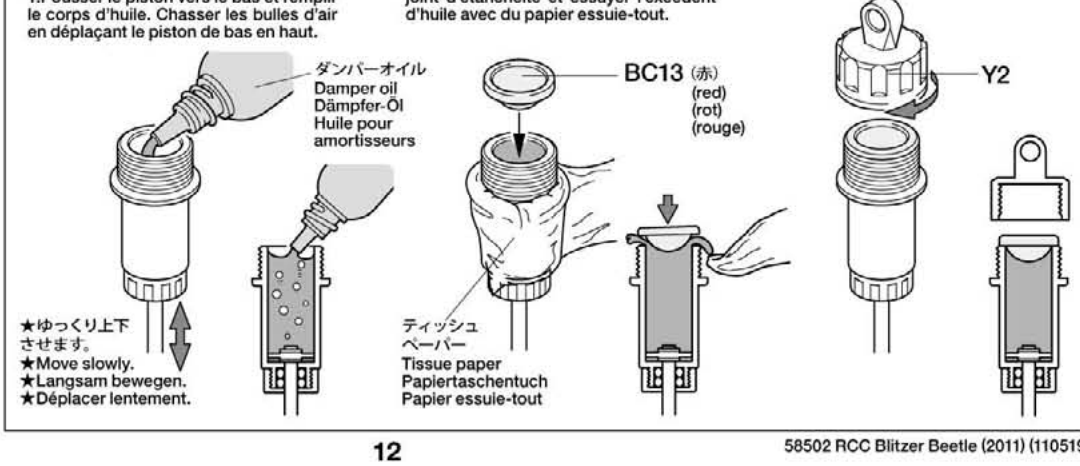

24

BC3 ×6 — 3×15㎜タッピングビス / Tapping screw / Schneidschraube / Vis taraudeuse

BC5 ×4 — 4×6㎜フランジパイプ / Flanged tube / Kragenrohr / Tube à flasque

BC11 ×2 — リヤコイルスプリング / Rear coil spring / Hintere Schraubenfeder / Ressort hélicoïdal arrière

25

BC7 ×2 — ピストンロッド（短） / Piston rod (short) / Kolbenstange (kurz) / Axe de piston (court)

BC9 ×4 — 2㎜Eリング / E-Ring / Circlip

BC12 ×4 — 3㎜Oリング（赤） / O-ring (red) / O-Ring (rot) / Joint torique (rouge)

OPTIONS

《ダンパーオイルのセッティング》
別売のタミヤシリコンダンパーオイルは、RCカーのオイルダンパー用に開発された高性能オイルです。温度が変化しても粘度変化が少なく、安定したダンピング効果を発揮。路面状態やコースレイアウトに合わせて、幅広いダンパーセッティングが可能です。

ソフトセット SOFT SET (53443)	赤 RED	# 200
	橙 ORANGE	# 300
	黄 YELLOW	# 400
ミディアムセット MEDIUM SET (53444)	緑 GREEN	# 500
	青 BLUE	# 600
	紫 PURPLE	# 700
ハードセット HARD SET (53445)	ピンク PINK	# 800
	クリアー CLEAR	# 900
	ライトブルー LIGHT BLUE	#1000

★キット付属のダンパーオイルは#400です。
★Kit-standard damper oil (#400).
★Bausatz-Standard Dämpferöl (#400).
★Huile d'amortisseurs standard (#400) du kit.

24 リヤダンパーの取り付け / Attaching rear dampers / Einbau der hinteren Stoßdämpfer / Fixation des amortisseurs arrière

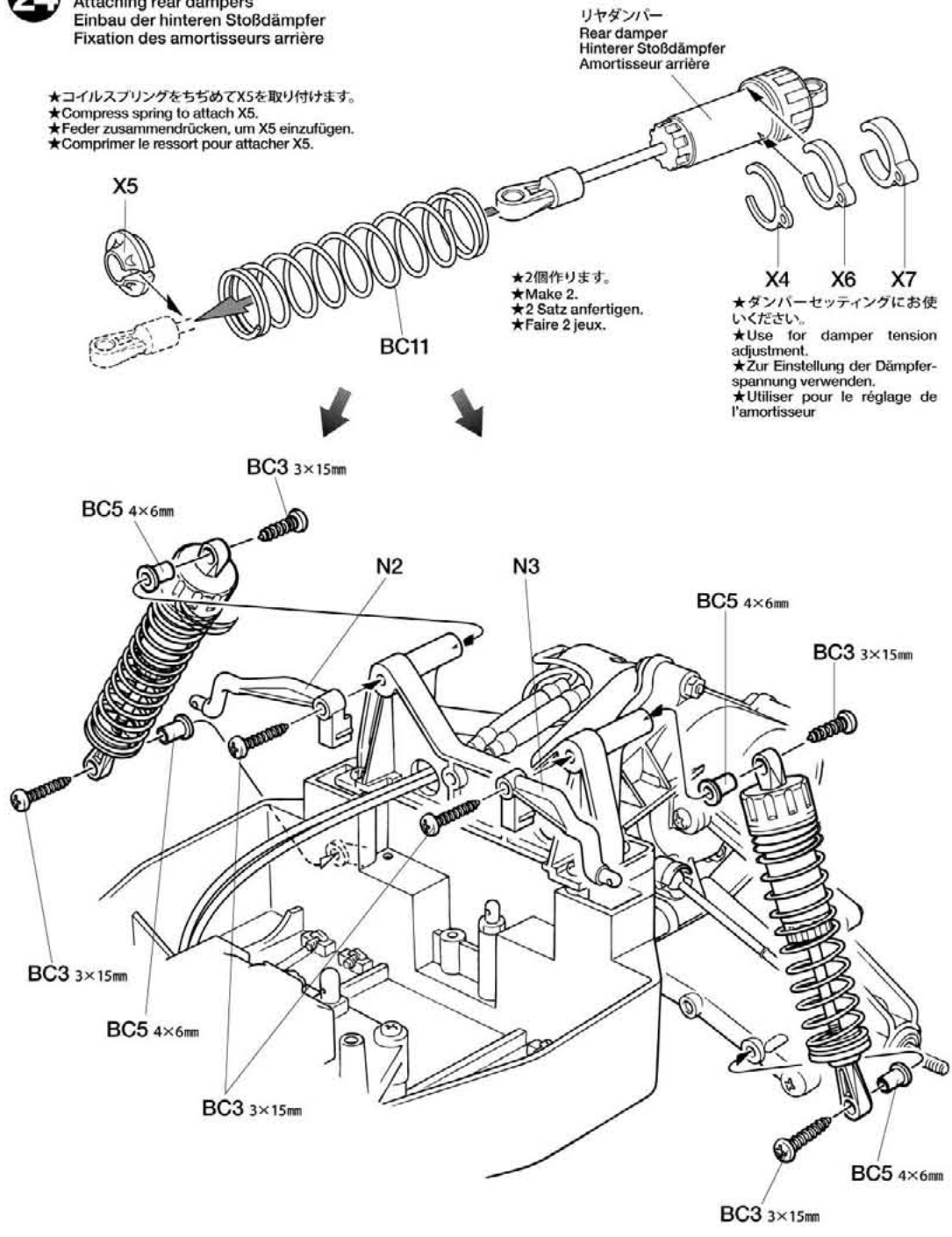

25 フロントダンパーの組み立て1 / Assembling front dampers 1 / Zusammenbau der vorderen Stoßdämpfer 1 / Assemblage des amortisseurs avant 1

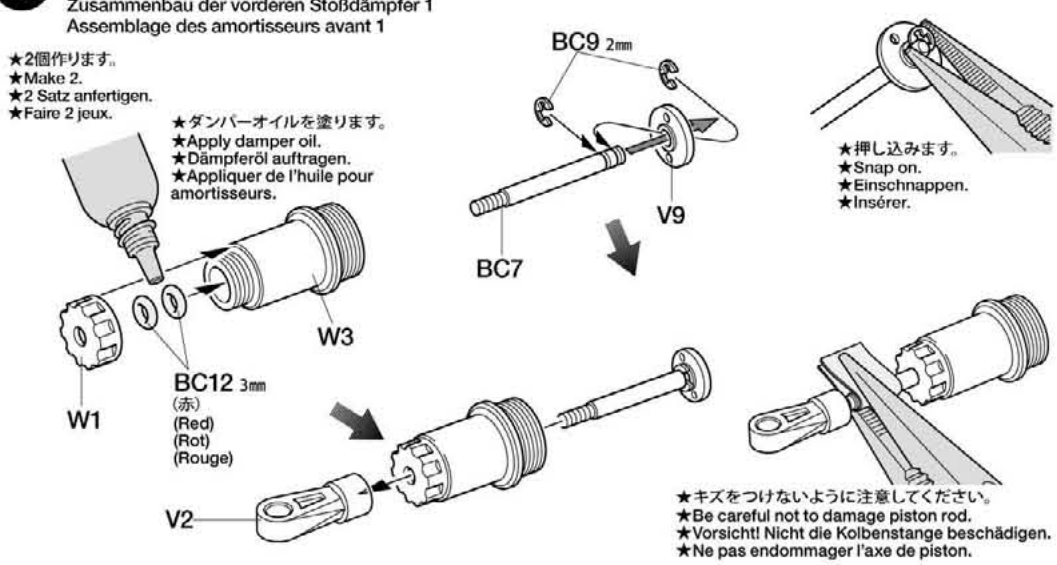

26

BC14 ×2
オイルシール（緑）
Oil seal (green)
Ölabdichtung (grün)
Joint d'étanchéité (vert)

27

BC3 ×4
3×15㎜タッピングビス
Tapping screw
Schneidschraube
Vis taraudeuse

BC5 ×4
4×6㎜フランジパイプ
Flanged tube
Kragenrohr
Tube à flasque

BC10 ×2
フロントコイルスプリング
Front coil spring
Vordere Schraubenfeder
Ressort hélicoïdal avant

26 フロントダンパーの組み立て 2
Assembling front dampers 2
Zusammenbau der vorderen Stoßdämpfer 2
Assemblage des amortisseurs avant 2

★2個作ります。
★Make 2.
★2 Satz anfertigen.
★Faire 2 jeux.

1. ピストンを下にさげ、オイルを入れます。ピストンをゆっくり上下させてオイル中の気泡を抜きます。

1.Pull down piston and pour oil into cylinder. Remove air bubbles by slowly moving piston up and down.

1.Kolben nach unten ziehen und Öl einfüllen. Luftblasen durch Auf-und Abbewegen des Kolbens herausdrücken.

1.Pousser le piston vers le bas et remplir le corps d'huile. Chasser les bulles d'air en déplaçant le piston de bas en haut.

2. ピストンをいっぱいにおろし、オイルシールをはめ込み、あふれたオイルをティッシュペーパーですいとります。

2.Pull down piston, attach oil seal and absorb oil overflow with tissue paper.

2.Kolben nach unten ziehen. Ölabdichtung einstecken, überlaufendes Öl mit Papiertaschentuch abwischen.

2.Pousser le piston vers le bas, placer le joint d'étanchéité et essuyer l'excédent d'huile avec du papier essuie-tout.

3. シリンダーキャップをしめ込んで完了です。

3.Tighten cylinder cap.

3.Zylinder-Kappe aufschrauben.

3.Serrer le capuchon d'amortisseur.

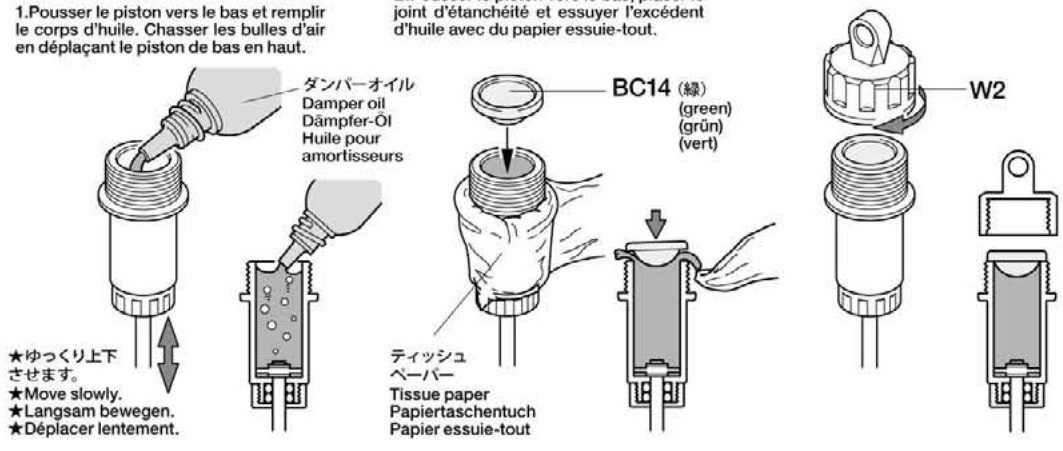

27 フロントダンパーの取り付け
Attaching front dampers
Einbau der vorderen Stoßdämpfer
Fixation des amortisseurs avant

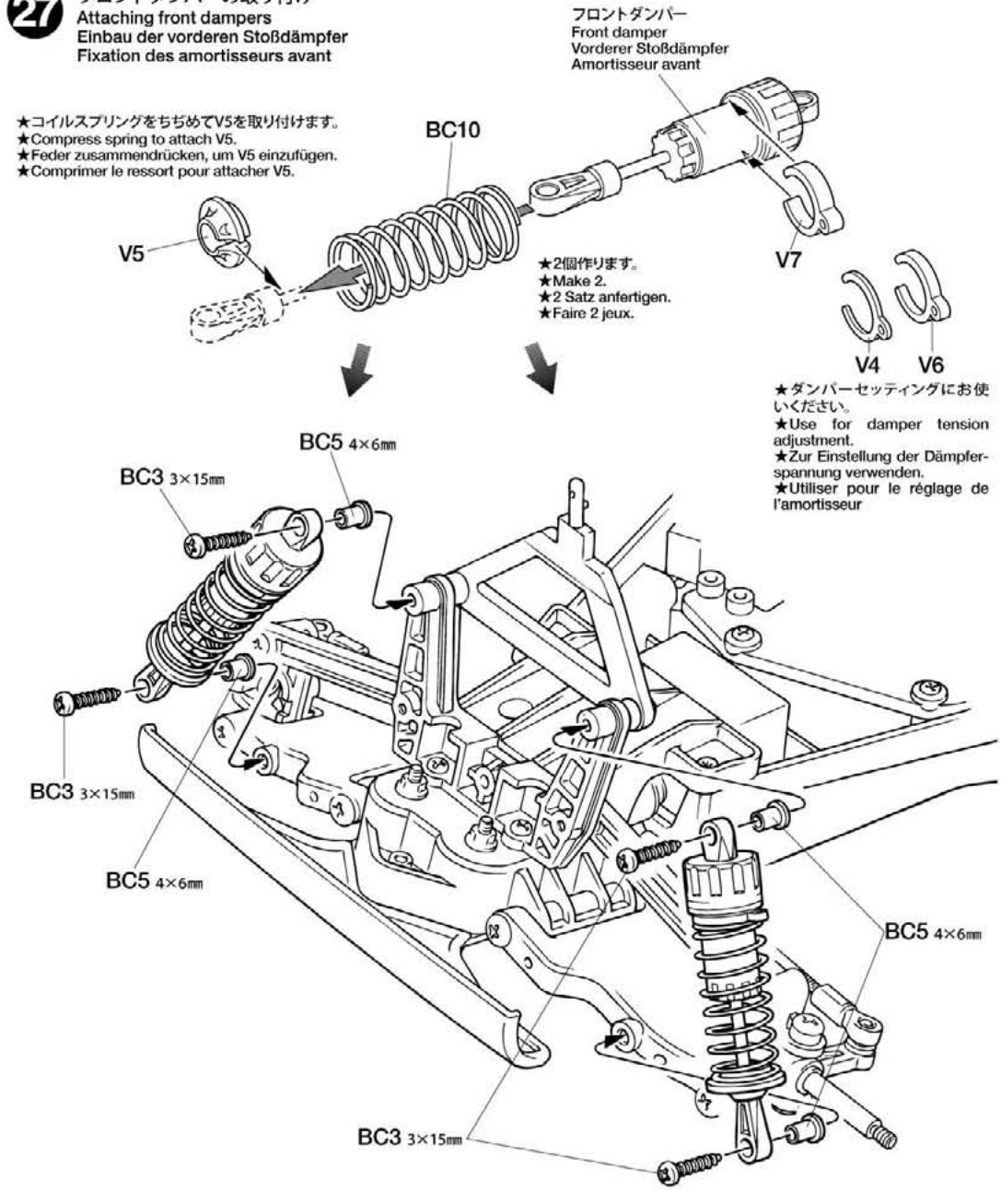

TAMIYA CRAFT TOOLS

SIDE CUTTER for PLASTIC
精密ニッパー（プラスチック用）
ITEM 74001

LONG NOSE w/CUTTER
ラジオペンチ
ITEM 74002

CRAFT KNIFE
クラフトカッター
ITEM 74013

PRECISION CALIPER
精密ノギス
ITEM 74030

NEEDLE NOSE w/CUTTER
ピンセットペンチ
ITEM 74034

TAMIYA CA CEMENT
（ゴムタイヤ用）
タミヤ瞬間接着剤
●RCカーのゴムタイヤ専用に開発された瞬間接着剤です。コーナリング中などのタイヤの変形に耐える強力な接着力はもちろん、粘度が低いため組立て時に接着剤が隅々まで行きわたりやすいのも特徴です。5gアルミチューブ入りで、約20本のタイヤを接着することができます。マイクロノズル2本付き

28

★タイヤとホイールの間に瞬間接着剤を流し込んで接着します。
★Apply instant cement.
★Sekundenkleber auftragen.
★Appliquer de la colle rapide (cyanoacrylate).

★タイヤを接着する前には必ずゴムタイヤ接着プライマー（OP.417）、中性洗剤で油分をおとしてください。タイヤとホイールがしっかり接着できます。
★Wipe tire surface with detergent or 53417 Rubber Tire Application Primer before attaching.
★Vor dem Befestigen die Reifenoberfläche mit Spülmittel oder 53417 Grundierung zum Gummireifen-Auflegen abwischen.
★Essuyer la surface des pneus avec du détergent ou de l'apprêt pour pose de pneus 53417 avant de les monter.

28 ホイールの組み立て
Wheel assembly
Zusammenbau des Rades
Montage des roues

★フロント、リヤ各2個作ります。
★Make 2 each (front and rear).
★Je 2 Satz anfertigen (vorderen und hinteren).
★Faire 2 jeux de chaque (avant et arrière).

《リヤ》
Rear
Hinten
Arrière

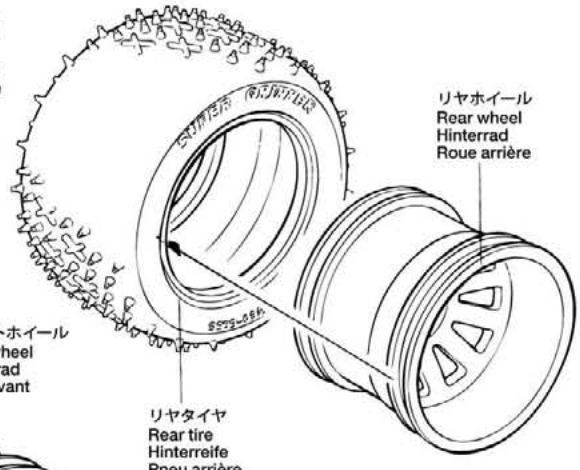

《フロント》
Front
Vorne
Avant

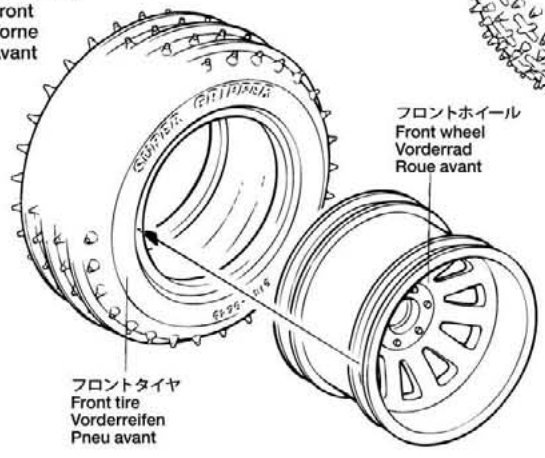

★タイヤをホイールのみぞにはめます。
★Fit into grooves.
★Reifen richtig in die Felgen eindrücken.
★Insérer dans les rainures.

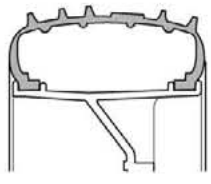

29

BC4 ×4
4mmフランジロックナット
Flange lock nut
Sicherungsmutter
Ecrou nylstop à flasque

BA11 ×4
1150プラベアリング
Plastic bearing
Plastik-Lager
Palier en plastique

BC6 ×2
2×10mmシャフト
Shaft
Achse
Axe

29 ホイールの取り付け
Attaching wheels
Einbau der Räder
Fixation des roues

《リヤ》
Rear
Hinten
Arrière

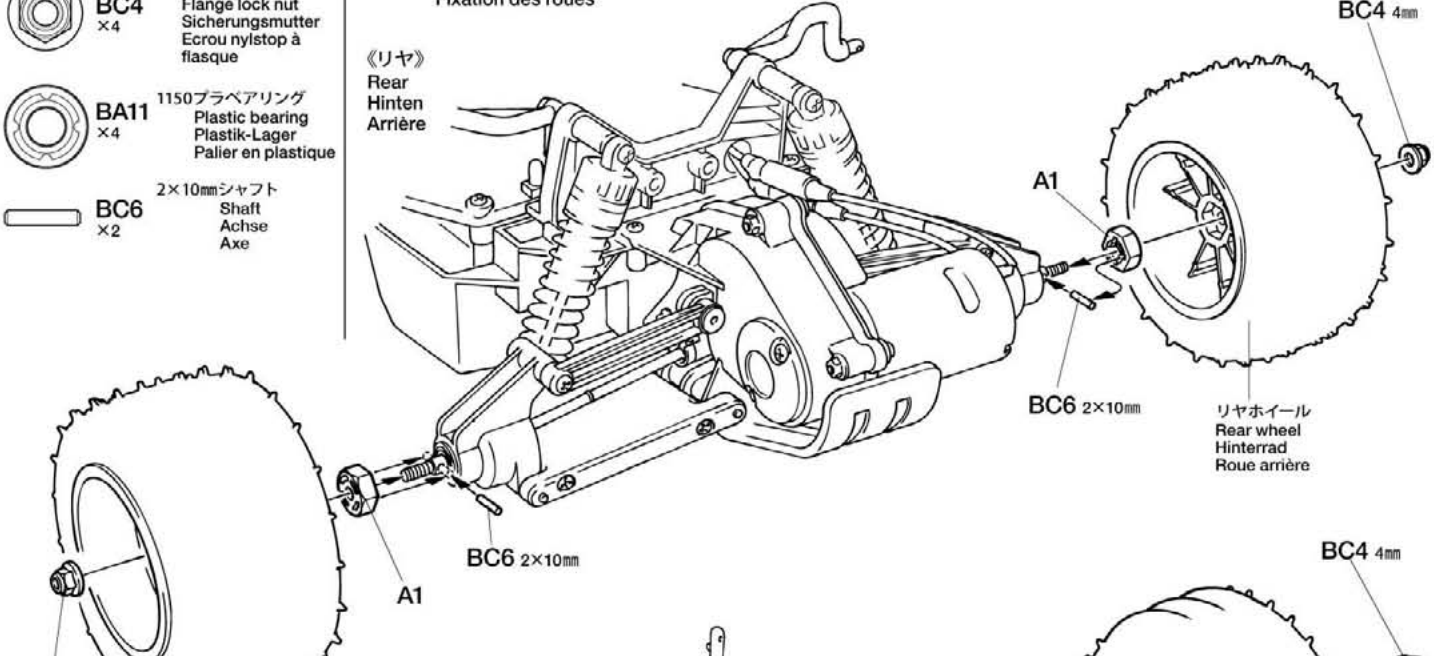

《フロント》
Front
Vorne
Avant

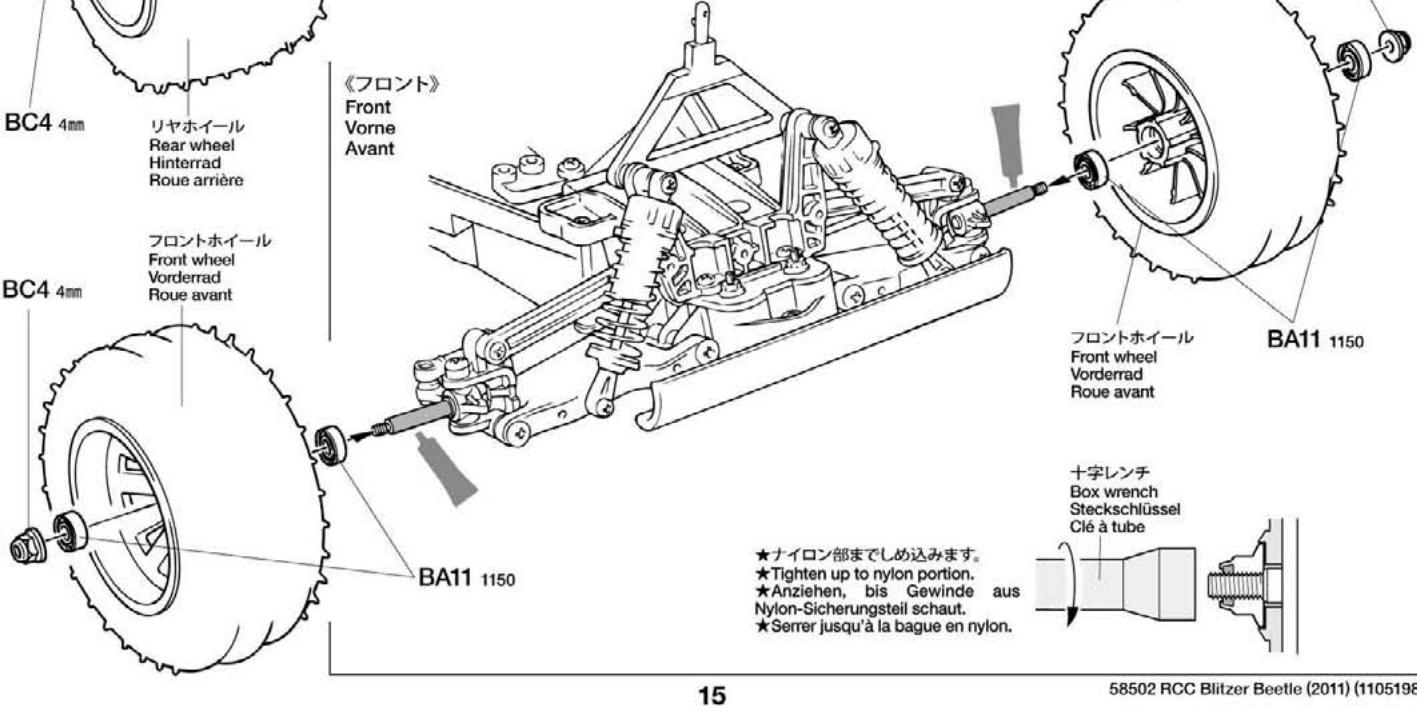

十字レンチ
Box wrench
Steckschlüssel
Clé à tube

★ナイロン部までしめ込みます。
★Tighten up to nylon portion.
★Anziehen, bis Gewinde aus Nylon-Sicherungsteil schaut.
★Serrer jusqu'à la bague en nylon.

30

BC15 ×2 スナップピン（大）
Snap pin (large)
Federstift (groß)
Epingle métallique (grande)

★走行させない時は必ず走行用バッテリーのコネクターを外してください。
★Disconnect battery when the car is not being used.
★Akkusstecker abziehen, wenn das Auto nicht in Betrieb.
★Deconnecter la batterie lorsque la voiture n'est pas utilisée.

30 走行用バッテリーの搭載
Installing battery pack
Einlegen des Akkupacks
Installation du pack d'accus

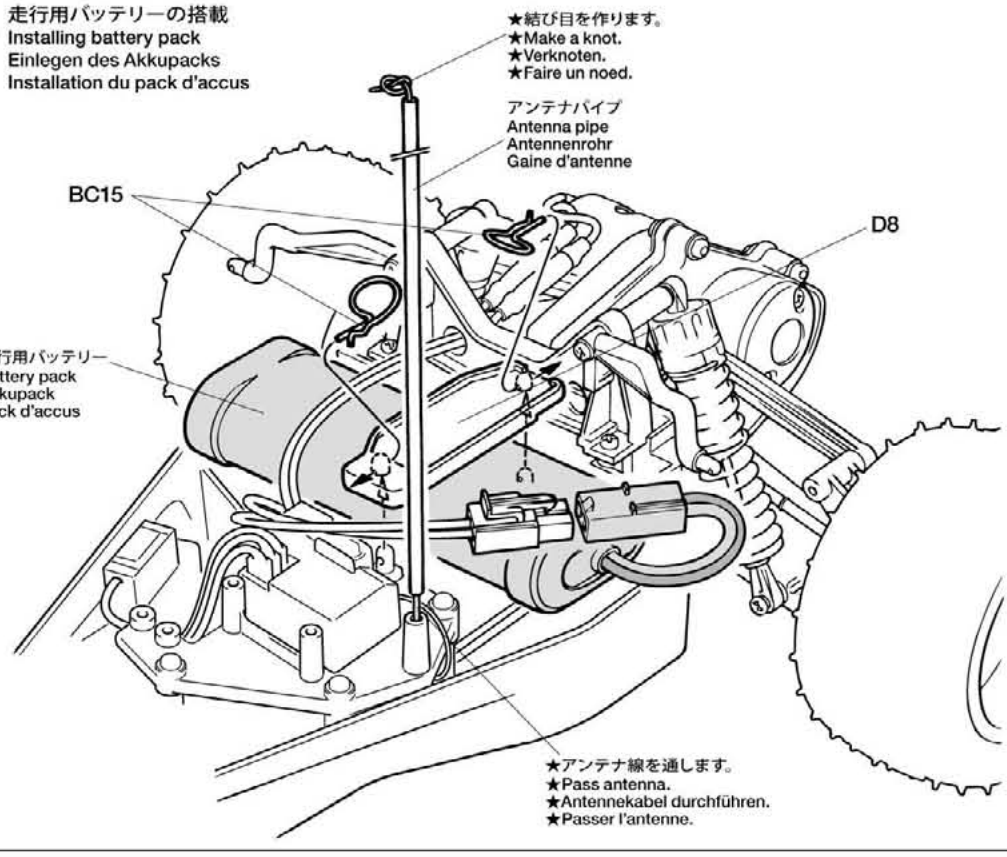

31

のマークは塗装指示のマークです。プラスチックモデル用塗料で塗装します。ボディ全体はタミヤカラー・スプレーで、窓枠などの細部はタミヤカラー・アクリル、エナメル塗料で仕上げてください。

This mark denotes numbers for Tamiya Paint colors. Use Tamiya Spray Paint over whole body. Finish window frames with Tamiya Acrylic Paint or Enamel Paint.

Dieses zeichen gibt die Tamiya Farbnummern an. Die gesamte Karosserie mit Tamiya Sprayfarbe lackieren. Die Fensterrahmen mit Tamiya Acrylfarbe oder Emaillack fertigstellen.

Ce signe indique la référence de la peinture Tamiya à utiliser. Utiliser de la peinture en bombe Tamiya pour peindre la carrosserie. Peindre les entourages de vitres avec de la peinture acrylique ou enamel Tamiya.

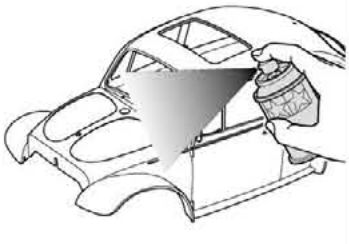

TS-14	●ブラック / Black / Schwarz / Noir
X-2	●ホワイト / White / Weiß / Blanc
X-3	●ロイヤルブルー / Royal blue / Königsblau / Bleu royal
X-6	●オレンジ / Orange / Orange / Orange
X-7	●レッド / Red / Rot / Rouge
X-18	●セミグロスブラック / Semi gloss black / Seidenglanz Schwarz / Noir satiné
XF-1	●フラットブラック / Flat black / Matt Schwarz / Noir mat
XF-2	●フラットホワイト / Flat white / Matt Weiß / Blanc mat
XF-7	●フラットレッド / Flat red / Matt Rot / Rouge mat
XF-15	●フラットフレッシュ / Flat flesh / Fleischfarben Matt / Chair mate
XF-16	●フラットアルミ / Flat aluminum / Matt Aluminium / Aluminium mat

31 ボディの塗装
Painting body
Karosserie-Lackierung
Peinture de la carrosserie

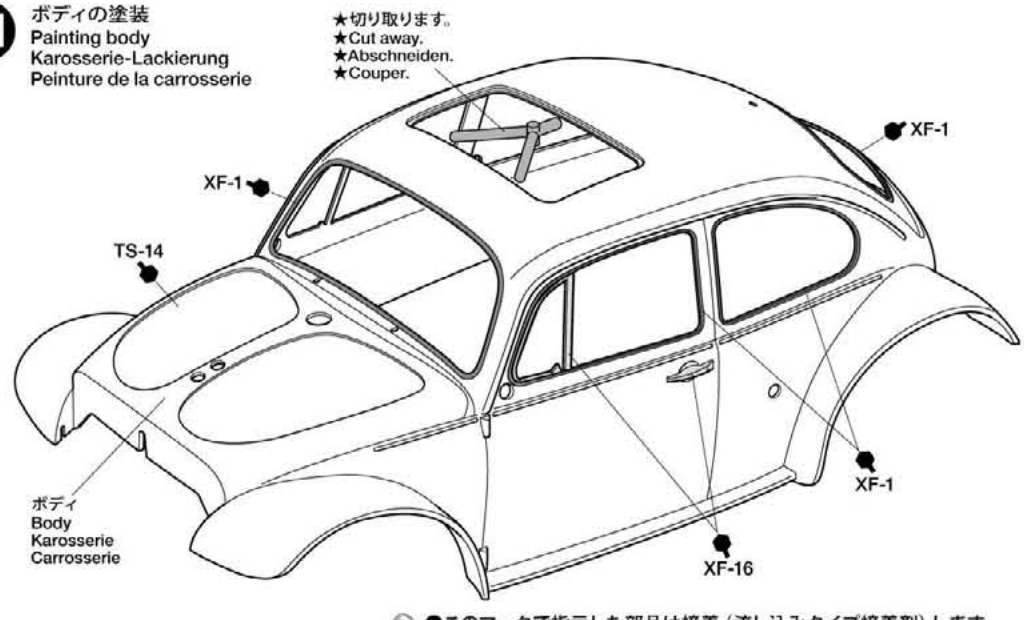

●このマークで指示した部品は接着（流し込みタイプ接着剤）します。
●Apply extra thin cement to the places shown by this mark.
●Auf Flächen mit dieser Markierung extra dünnen Kleber auftragen.
●Appliquer de la colle extra-fluide aux endroits indiqués par ce symbole.

《フロントマスク》
Front mask
Front-Abdeckung
Face avant

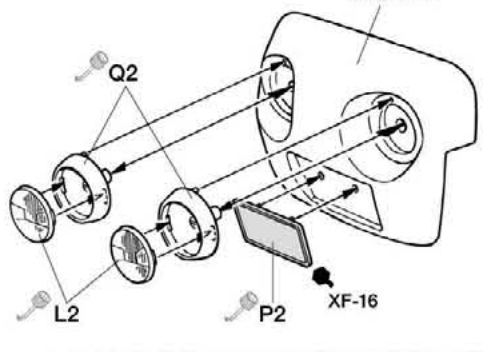

《人形》
Figure
Figur
Pilote

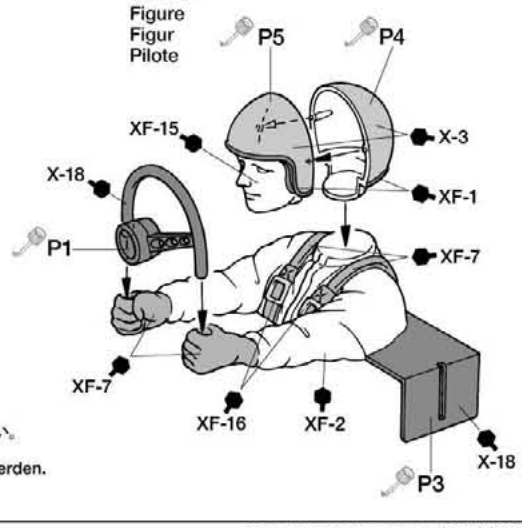

★メッキ部品は接着面のメッキをはがしてから接着してください。
★Remove plating from areas to be cemented.
★An den Klebestellen muß die Chromschicht abgeschabt werden.
★Enlever le revêtement chromé des parties à encoller.

32

BC2 ×6 — 2×6mm丸ビス / Screw / Schraube / Vis

BB4 ×1 — 3×12mmタッピングビス / Tapping screw / Schneidschraube / Vis taraudeuse

BA10 ×1 — 3mmワッシャー / Washer / Beilagscheibe / Rondelle

BB7 ×3 — 2mmワッシャー / Washer / Beilagscheibe / Rondelle

33

BA12 ×2 — 3mmOリング（黒） / O-ring (black) / O-Ring (schwarz) / Joint torique (noir)

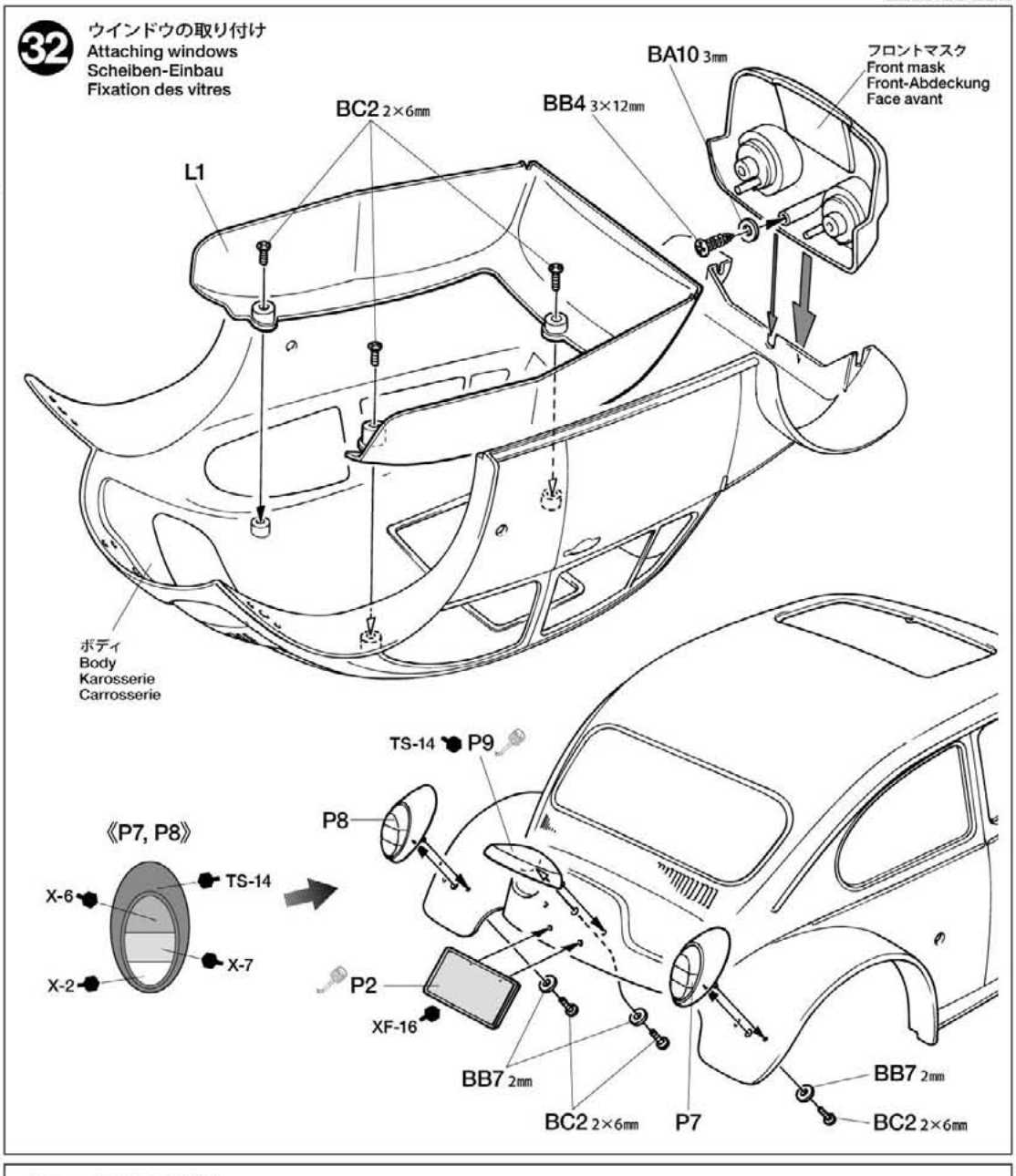

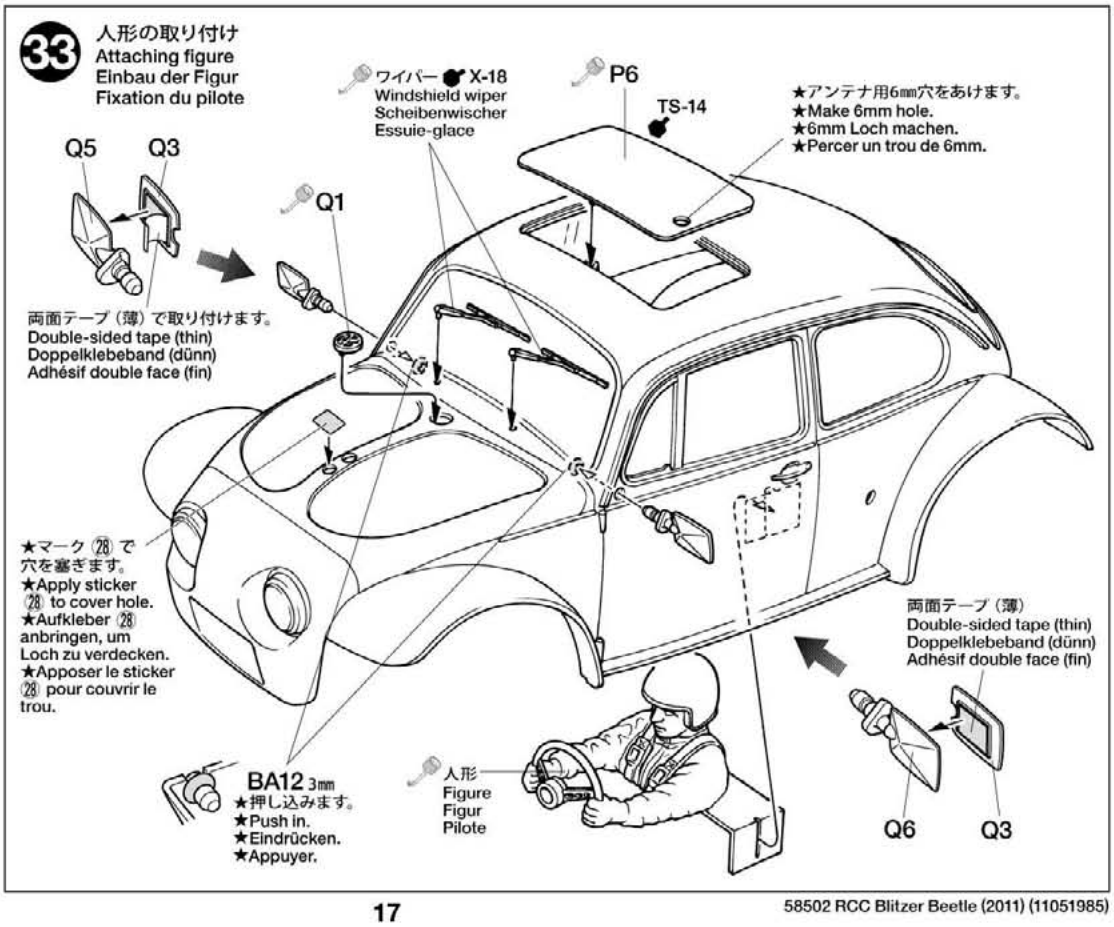

TAMIYA CRAFT TOOLS

ANGLED TWEEZERS
ツル首ピンセット
ITEM 74003

STRAIGHT TWEEZERS
ストレートピンセット
ITEM 74004

DECAL SCISSORS
デカールバサミ
ITEM 74031

Model MAGAZINE INTERNATIONAL

《タミヤモデルマガジン》
海外の一流モデラーの作品が豊富な写真で身近かに楽しめます。タミヤをはじめ、世界の製品をテーマに制作記事や資料など詳しく紹介。模型作りの参考に欠かせません。英語版、一部900円。（日本語要訳つき）

A magazine for enthusiasts who make or modify models of all kinds. From beginners to experts, articles of interest about modeling and full sized vehicles. Coverage of all maker's products.

TAMIYA COLOR
タミヤカラー（アクリル塗料ミニ）
滑らかな筆使いに加え、筆ムラや湿気によるカブリがほとんどないのが特長の水溶性塗料。使いやすい10ml入りで、もちろんスプレー塗装もOK。

TAMIYA COLOR
タミヤカラー（スプレー式）
美しい塗装が手軽に楽しめるスプレータイプの塗料です。ミリタリーモデル用、カーモデル用、一般工作用がそろっています。

34

《ステッカーの貼り方》
①できるだけ余白を残さずに、印刷された部分を切り抜いてください。番号のついたマークは切りとってしまうとまちがえやすいのではる順に切りとってください。
②ステッカーの端の部分を少しはがして台紙を切り取ります。台紙はつけたまま、指定された位置にあわせてステッカーを貼ります。
③残った台紙を少しずつはがしながら、場所がずれたり、ステッカーの中に気泡が残らないように注意して貼っていきます。
台紙は一度に全部はがさないでください。しわができたり気泡が残る原因になります。

Stickers
①Cut stickers along colored edge so that transparent film is removed.
②Peel away the lining slightly and place the sticker in position on the body.
③Remove the lining slowly. Be careful not to move the sticker out of position and not to leave air bubbles under the sticker.

Aufkleber
①Die Aufkleber an den bunten Kanten so ausschneiden, daß der transparente Film weg ist.
②Das Trägerpapier an einem Ende etwas abziehen und den Aufkleber an die gewünschte Stelle der Karosserie andrücken.
③Das Trägerpapier vorsichtig abziehen. Darauf achten, dass der Aufkleber nicht verrutscht und sich keine Luftblasen darunter bilden.

Autocollants
①Découper l'autocollant au plus près de ses contours pour éliminer le film transparent.
②Soulever une partie de l'autocollant et le positionner sur la carrosserie.
③Enlever doucement le reste du support. Veiller à ne pas déplacer l'autocollant et à ne pas laisser de bulles d'air sous l'autocollant.

★指示以外のマークはご自由にお使いください。
★Use extra stickers as you wish.
★Züsätzliche Aufkleber nach Belieben anbringen.
★Apposer les autocollants additionnels à vorte gré.

35

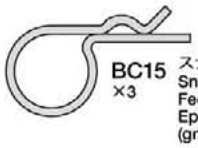

BC15 ×3
スナップピン（大）
Snap pin (large)
Federstift (groß)
Epingle métallique (grande)

●タミヤのホームページには豊富な情報が満載です。ぜひご覧ください。
タミヤインターネット
ホームページアドレス
www.tamiya.com

34 マーキング Markings Verzierung Décoration

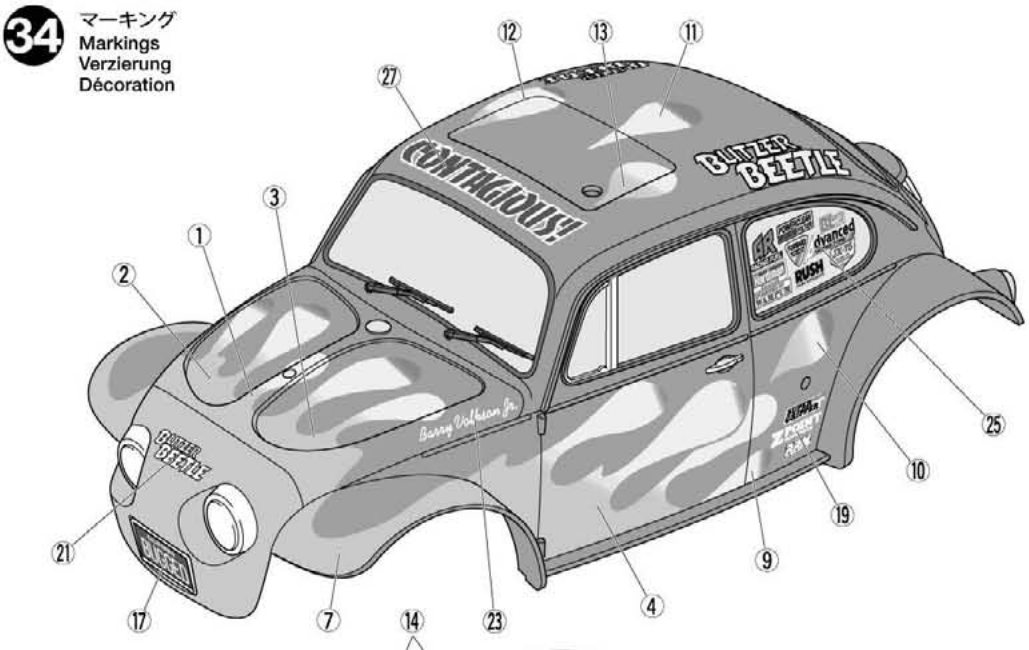

★ (28) で穴を塞ぎます。
★Apply sticker (28) to cover holes.
★Aufkleber (28) anbringen, um Löcher zu verdecken.
★Apposer le sticker (28) pour couvrir les trous.

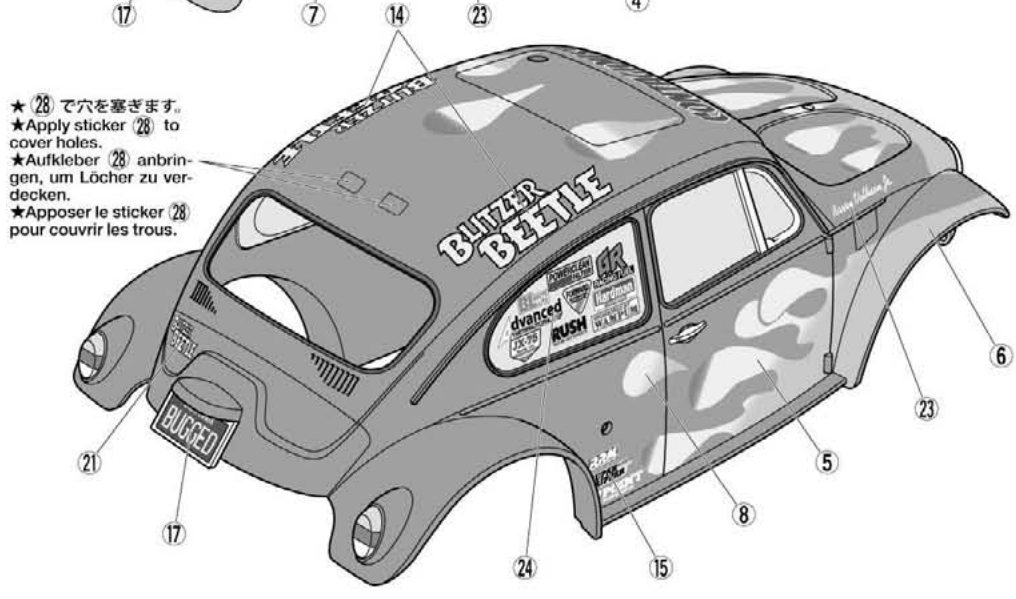

35 ボディの取り付け Attaching body Aufsetzen der Karosserie Fixation de la carrosserie

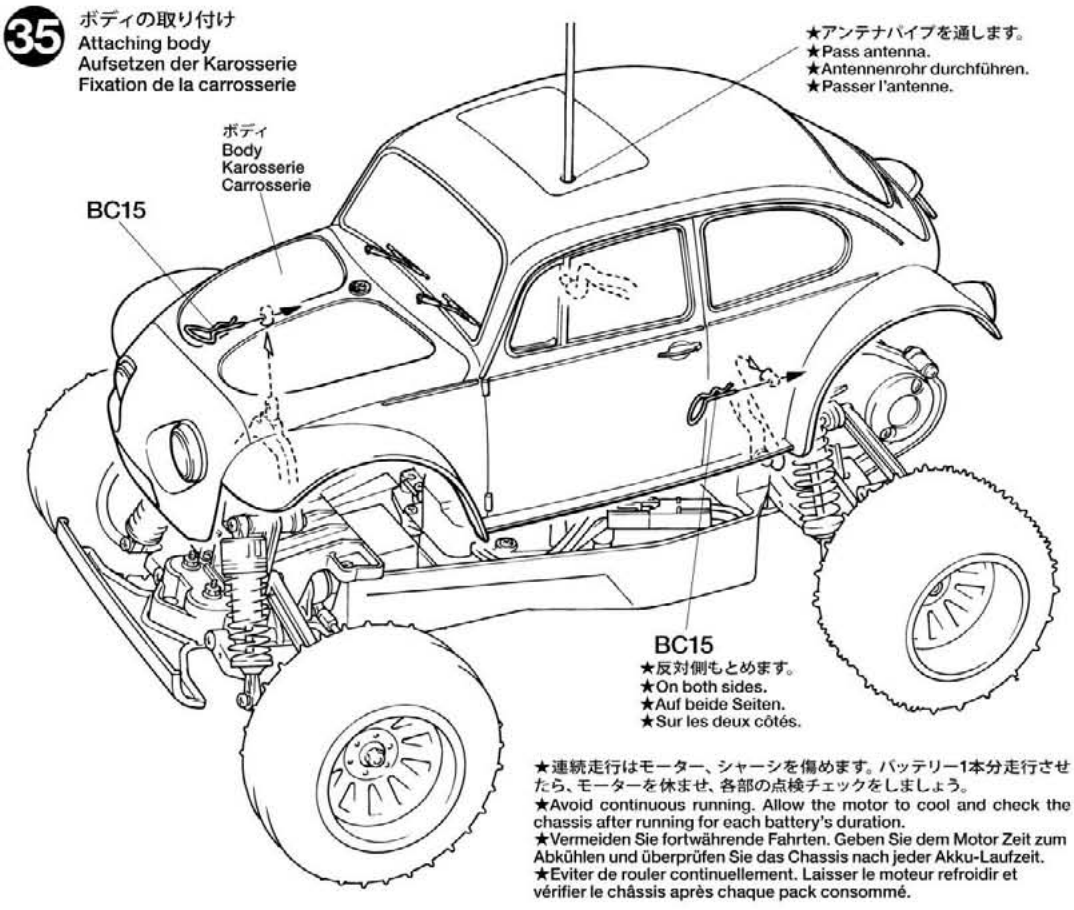

★アンテナパイプを通します。
★Pass antenna.
★Antennenrohr durchführen.
★Passer l'antenne.

★反対側もとめます。
★On both sides.
★Auf beide Seiten.
★Sur les deux côtés.

★連続走行はモーター、シャーシを傷めます。バッテリー1本分走行させたら、モーターを休ませ、各部の点検チェックをしましょう。
★Avoid continuous running. Allow the motor to cool and check the chassis after running for each battery's duration.
★Vermeiden Sie fortwährende Fahrten. Geben Sie dem Motor Zeit zum Abkühlen und überprüfen Sie das Chassis nach jeder Akku-Laufzeit.
★Eviter de rouler continuellement. Laisser le moteur refroidir et vérifier le châssis après chaque pack consommé.

BLITZER BEETLE

1/10th SCALE RADIO CONTROL OFF ROAD RACER

●走らせない時はバッテリーを必ずはずしておきましょう。

SAFETY PRECAUTIONS
Follow the outlined rules for safe radio control operation.
●Avoid running the car in crowded areas and near small children.
●Make sure that no one else is using the same frequency in your running area. Using the same frequency at the same time can cause serious accidents, whether it's driving, flying, or sailing.
●Avoid running in standing water and rain. If R/C unit, motor, or battery get wet, clean and dry thoroughly in a dry shaded area.

R/C OPERATING PROCEDURES
①Extend antenna and switch on transmitter.
②Switch on receiver.
③Inspect operation using transmitter before running.
④Adjust steering servo and trim so that the model runs straight with transmitter in neutral.
⑤Reverse sequence to shut down after running.
⑥Make sure to disconnect/remove all batteries.
⑦Completely remove sand, mud, dirt etc.
⑧Apply grease to suspension, gears, bearings, etc.
⑨Store the car and batteries separately when not in use.

TIPS ZUR SICHERHEIT
Beachten Sie die folgenden Richtlinien für fehlerfreien Betrieb.
●Vermeiden Sie das Fahren des Autos an überfüllten Plätzen und in der Nähe von kleinen Kindern. Gebrauchen Sie nie die Straße für R/C Rennen.
●Prüfen Sie, daß niemand in der Umgebung dieselbe Frequenz benutzt, denn dadurch können Unfälle entstehen - sowohl beim Fahren, Fliegen oder Segeln.
●Vermeiden Sie das Fahren durch Pfützen und während Regen. Wenn das R/C Fahrzeug, der Motor oder die Batterien naß werden, müssen Sie alles sorgfältig im Trockenen säubern und reinigen.

KONTROLLEN VOR DER FAHRT
①Senderantenne ausziehen und Sender einschalten.
②Empfänger einschalten.
③Die Funktion vor Abfahrt mit dem Sender überprüfen.
④Richten Sie das Lenkservo durch Einstellung am Gestänge so ein, daß das Modell bei neutraler Sender-Trimmung geradeaus fährt.
⑤Nach dem Fahrbetrieb in umgekehrter Reihenfolge vorgehen.
⑥Die Batterien herausnehmen bzw. abklemmen.
⑦Entfernen Sie Sand, Matsch, Schmutz etc.
⑧Fetten Sie die Aufhängung, Getriebe, Federungen etc. ein.
⑨Bei Nichtgebrauch Auto und Akkus getrennt verwahren.

MESURES DE SECURITE
Veuillez respecter impérativement les règles de sécurité suivantes lors de l'utilisation de votre ensemble R/C.
●Eviter de faire évoluer la voiture à proximité de jeunes enfants ou dans la foule. Ne jamais utiliser sur la voie publique!
●Assurez-vous que personne d'autre n'utilise la même fréquence sur le même terrain que vous. Utiliser la même fréquence en même temps peut être source de sérieux accidents, pendant la conduite, le vol ou la navigation des modèles R/C.
●Ne jamais faire évoluer le modèle sous la pluie ou sur une surface mouillée. Si le moteur, les accus, le récepteur ou les servos prenaient l'humidité, les nettoyer avec un chiffon et les laisser sécher.

PROCEDURE DE MISE EN MARCHE
①Déployer l'antenne et mettre en marche l'émetteur.
②Mettre en marche le récepteur.
③Vérifiez la bonne marche de votre radiocommande avant de rouler.
④Le trim de direction doit être réglé pour que manche au neutre, le modèle évolue en ligne droite.
⑤Faites les opérations inverses après utilisation de votre ensemble R/C.
⑥Assurez-vous que les batteries soient bien débranchées et sortez-les du modèle.
⑦Enlever sable, poussière, boue etc...
⑧Graisser les pignons, articulations...
⑨Rangez la voiture et les accus séparément.

《RCカーの走らせかた》

★この走らせかたの順番はかならず守ってください。スイッチのON/OFFの順番を間違えると他の電波の混信によってRCカーが暴走する場合があります。

① 送信機のアンテナをのばし、スイッチをONにします。

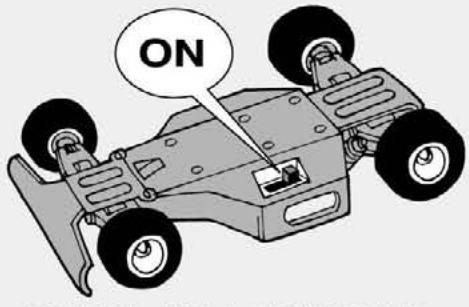

② 次にRCカー側のスイッチをONにしてください。

③ 走らせる前にRCカーを台の上に乗せ、各部の動きをチェックします。

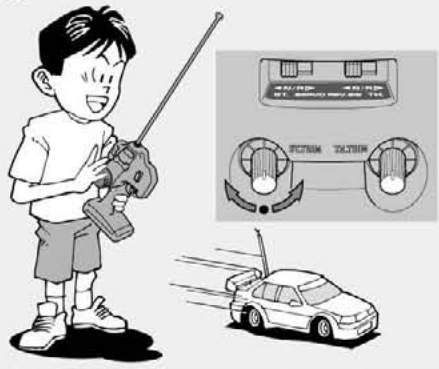

④ ステアリングを使わず走らせてみます。まっすぐに走らない場合はステアリングトリムを使って調節してください。

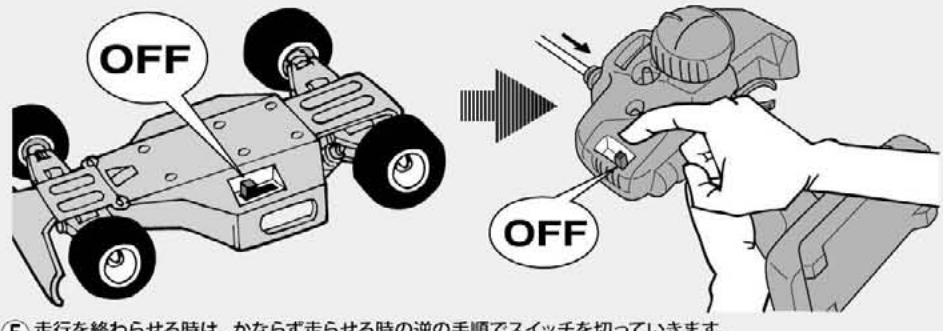

⑤ 走行を終わらせる時は、かならず走らせる時の逆の手順でスイッチを切っていきます。

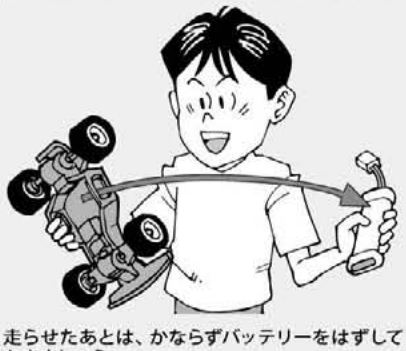

⑥ 走らせたあとは、かならずバッテリーをはずしておきましょう。

⑦ RCカーについた泥や砂、汚れなどはやわらかな布などできれいに拭き取りましょう。

⑧ ギヤや軸受け部、サスペンションなどの可動部はグリスをさしておきましょう。

⑨ あとかたづけをしっかりしましょう。その時、バッテリーは別々にしておきます。

走行練習をしよう
PRACTICING
ÜBUNG
ENTRAINEMENT

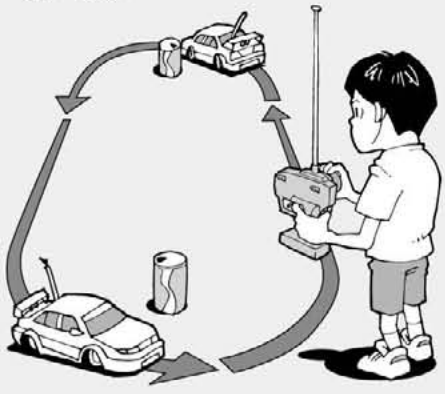

●大きく楕円を描くように走らせてみよう。
●Practice to achieve a large regular oval.
●Üben Sie, bis Sie ein sauberes Oval fahren können.
●Exercez vous à décrire un grand ovale régulier.

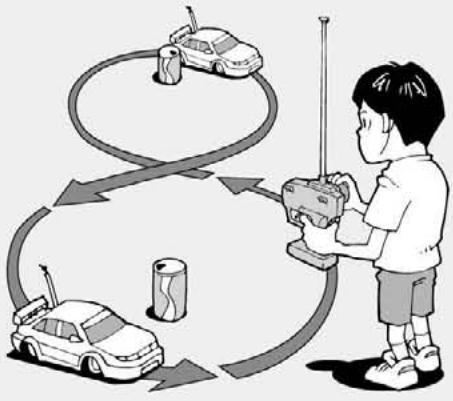

●空き缶などを利用して、8の字を描くように走らせてみよう。
●Use empty cans etc. as pylons for figure "8" drill.
●Verwenden Sie leichte, leere Büchsen etc. als Markierung für einen 8er-Übungskurs.
●Employez des boîtes vides... comme repères pour réaliser des "8".

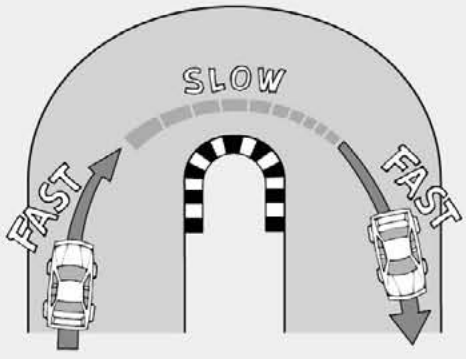

●コーナリングのやり方は、カーブに入るときに速度を落とし、曲がり終わるとともに速度を上げて行くとよいでしょう。
●Decelerate when entering into a curve and pick up the speed after vertex of the curve.
●Nehmen Sie beim Einfahren in die Kurve Gas weg und beschleunigen Sie nach dem Scheitelpunkt der Kurve.
●Ralentissez à l'entrée d'une courbe et reprenez de la vitesse après le passage du milieu de la courbe.

トラブルチェック
TROUBLESHOOTING
FEHLERSUCHE
RECHERCHE DES PANNES

★おかしいな?と思ったときは、車（RCカー）を修理に出すまえに、下の表を見てトラブルチェックを行ってください。
★Before sending your R/C model in for repair, check it again using the below diagram.
★Bevor Sie Ihr Modell zur Reparatur einsenden, prüfen Sie es nochmals selbst entsprechend der folgenden Anleitung.
★Avant de renvoyer votre modèle R/C pour une répa-ration, vérifiez-le à nouveau en suivant ce processus.

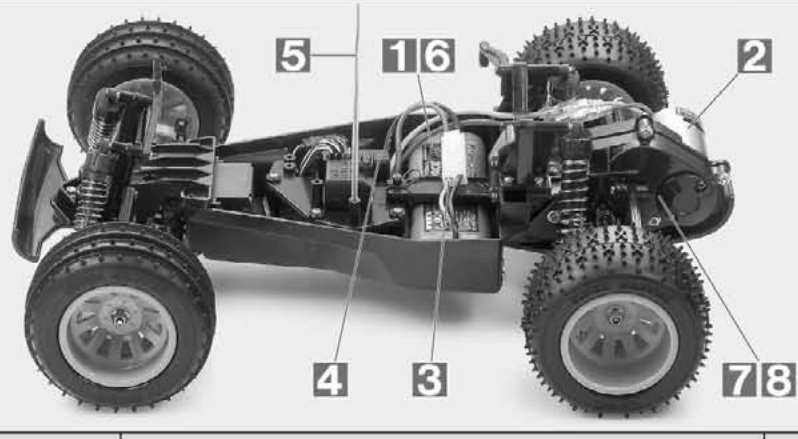

車の異常 PROBLEM PROBLEME	原　因 CAUSE URSACHE	直し方 REMEDY LÖSUNG REMEDE	
車が動かない Model does not move. Modell fährt nicht. Le modèle ne démarre pas.	走行用バッテリーが充電されていますか? Weak or no battery in model. Schwache oder keine Batterien in Auto. Pack de propulsion manquant ou insuffisament chargée.	走行用バッテリーを充電してください。 Install charged battery. Voll aufgeladene Batterien einlegen. Recharger la batterie.	1
	モーターに故障はありませんか? Damaged motor. Motorschaden. Moteur endommagé.	異音や、少しの走行で熱くなるようならモーターを交換してください。 Replace with new motor. Durch neuen Motor ersetzen. Remplacer par un nouveau moteur.	2
	コード類がやぶけてショートしていませんか? Worn or broken wiring. Verschlissene oder gebrochene Kabel. Câblage sectionné ou usé.	コードをしっかり絶縁するか、メーカーに修理を依頼してください。 Splice and insulate wiring completely. Kabel anspleißen und gut isolieren. Vérifier et isoler le câblage.	3
	ESC（エレクトロニックスピードコントローラー）が故障していませんか? Damaged electronic speed controller. Beschädigter Fahrregler. Variateur électronique de vitesse endommagé.	ご使用のメーカーにお問い合わせください。 Ask manufacturer to repair. Erkundigen Sie sich über Reparaturmöglichkeit beim Hersteller. Faites réparer par le S.A.V. du fabricant.	4
思うように走らない No control. Keine Kontrolle. Perte de contrôle.	送信機、受信機のアンテナはのびていますか? Improper antenna on transmitter or model. Sender- oder Empfängerantenne ist nicht ganz herausgezogen. Problème d'antenne émetteur ou récepteur.	送信機、受信機のアンテナをのばしてください。 Fully extend antenna. Antenne vollständig herausziehen. Déployer entièrement l'antenne.	5
	走行用バッテリーや、送信機の電池が少なくなっていませんか? Weak or no batteries in transmitter or model. Schwache oder keine Batterien in Sender oder Auto. Accus manquants ou insuffisamment chargés dans l'émetteur ou le modèle.	走行用バッテリーは充電してください。送信機の電池は新品のものと交換してください。 Install charged or fresh batteries. Legen Sie geladene Akkus oder neue Batterien ein. Installez des accus rechargés ou des piles neuves.	6
	回転部（ギヤなど）の組み立てがしっかり出来ていますか? Improper assembly of rotating parts. Unachtsamer Einbau drehender Teile. Mauvais assemblage des pièces en rotation.	説明図をよく見て回転部を確認、または組み立て直してください。 Reassemble them correctly referring to the instruction manual. Auseinandernehmen und gemäß Bedienungsanleitung neu zusammenbauen. Réassemblez correctement en vous référant au manuel d'instructions.	7
	可動部がグリスアップされていますか? Improper lubrication on rotating parts. Drehende Teile unzureichend geschmiert. Mauvaise lubrification des pièces en rotation.	可動部にグリスをつけてください。 Apply grease. Fetten. Graisser.	8
	近くで別のRCモデルを操縦していませんか? Another R/C model using same frequency. Ein anderes RC-Modell fährt auf der gleichen Frequenz. Un autre modèle R/C est sur la même fréquence.	場所を変えるか、少し時間をおきます。 Try a different location to operate your model. Das Auto an einem anderen Ort fahren lassen. Essayez un autre endroit pour faire rouler votre modèle R/C.	

PARTS

★製品改良のためキットは予告なく仕様を変更することがあります。
★Specifications are subject to change without notice.
★Technische Daten können im Zuge ohne Ankündigung verändert werden.
★Caractéristiques pouvant être modifiées sans information préalable.

A PARTS ×1
19005332

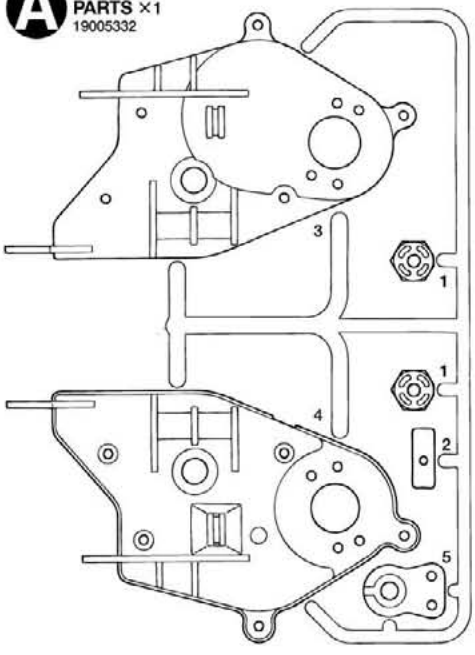

B PARTS ×1
19005333

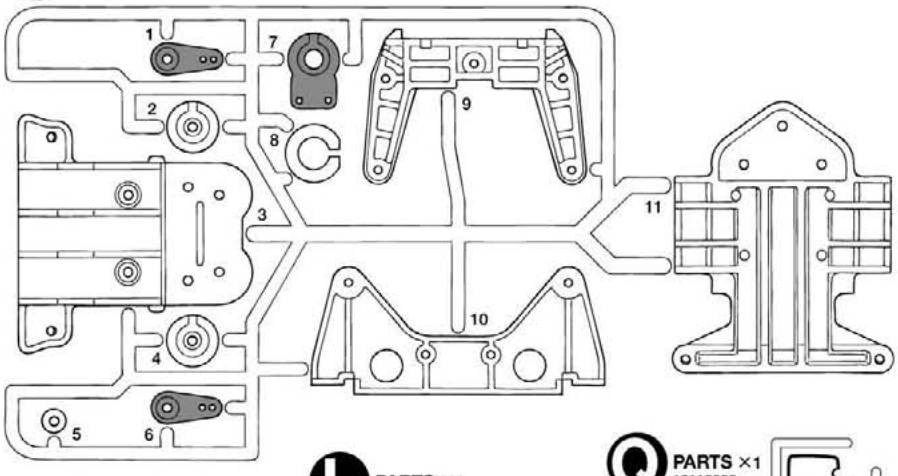

不要部品
Not used.
Nicht verwenden.
Non utilisées.

L PARTS ×1
19115330

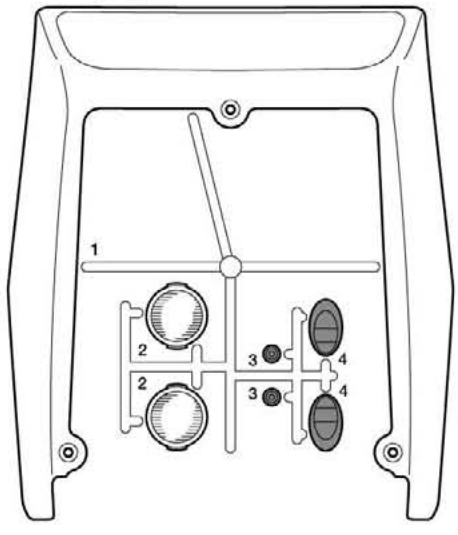

Q PARTS ×1
19115052

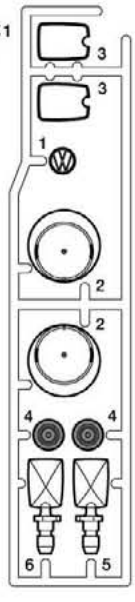

C PARTS ×2
10005431

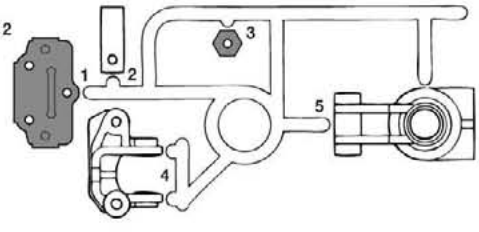

D PARTS ×1
19005364

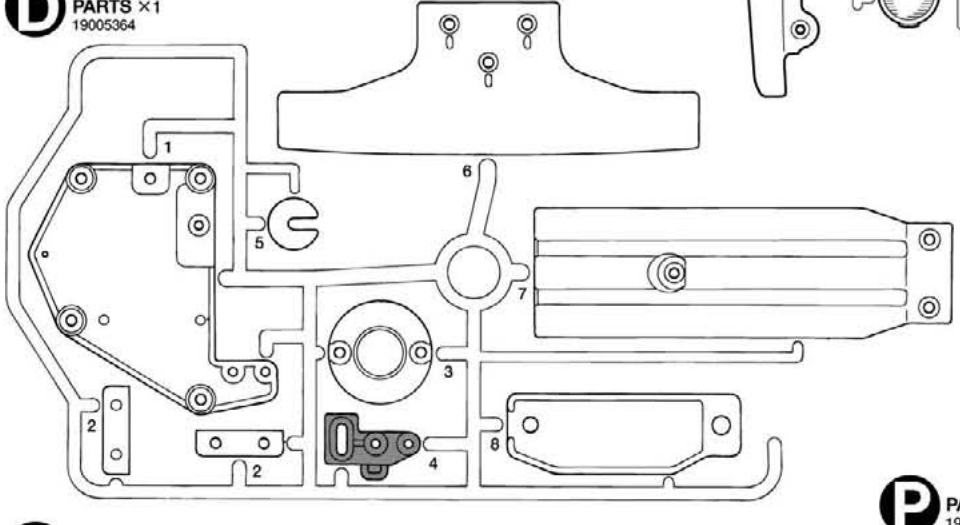

フロントマスク ·····×1
Front mask 19115052
Front-Abdeckung
Face avant

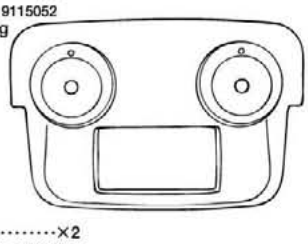

ワイパー ·····×2
Windshield wiper 19115052
Scheibenwischer
Essuie-glace

P PARTS ×1
19115051

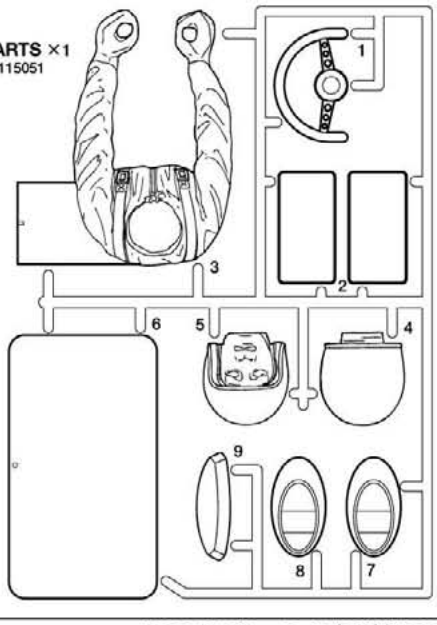

E PARTS ×1
19005362

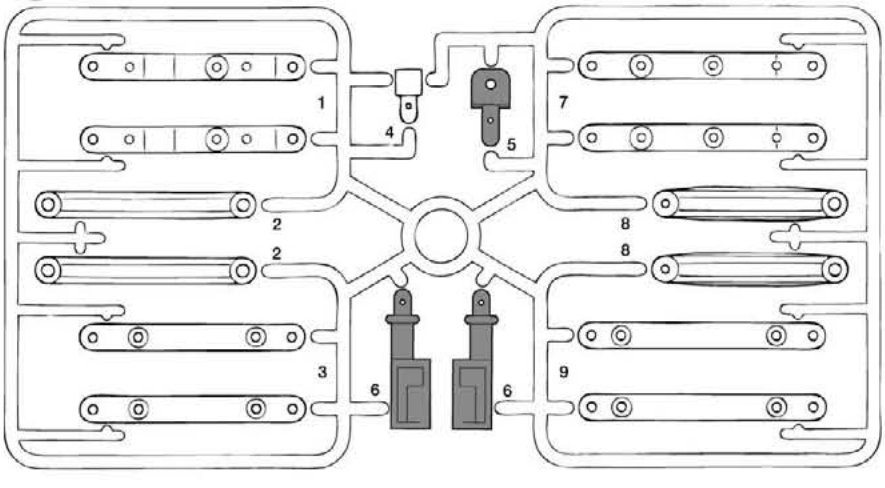

PARTS

ロワデッキ ……×1
Chassis 19335596
Châssis

フロントタイヤ ……×2
Front tire 50449
Vorderer Reifen
Pneu avant

リヤタイヤ ……×2
Rear tire 50450
Hinterer Reifen
Pneu arrière

アンテナパイプ ……×1
Antenna pipe 16095001
Antennenrohr
Gaine d'antenne

N PARTS ×2
19115049

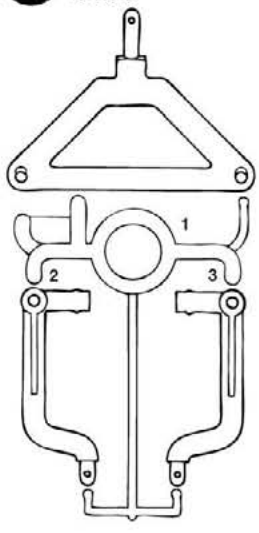

W PARTS ×2
50599

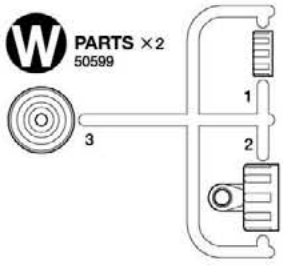

Y PARTS ×2
10225073

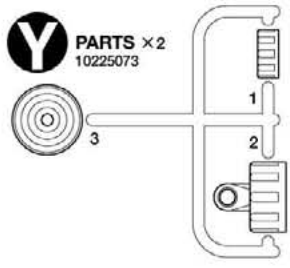

V PARTS ×2
50598

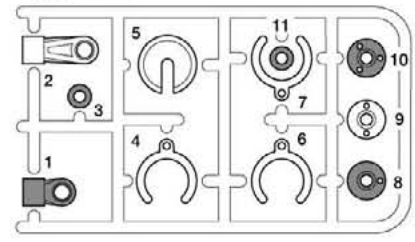

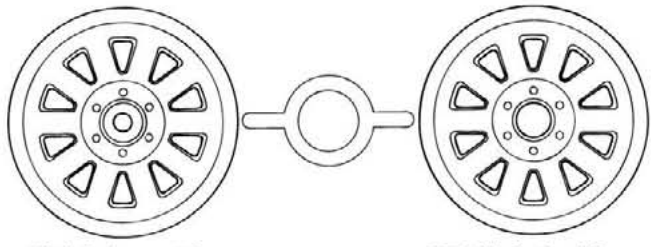

リヤホイール ……×2
Rear wheel 19335134
Hinterrad
Roue arrière

フロントホイール …×2
Front wheel 19335134
Vorderrad
Roue avant

X PARTS ×2
50950

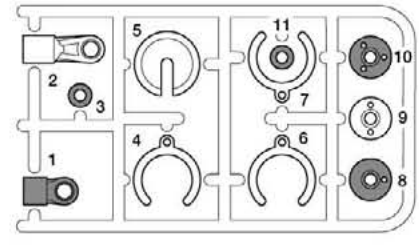

モーター ……×1
Motor 53689
Moteur

ボディ ……×1
Body 19335623
Karosserie
Carrosserie

ステッカー ……×1
Sticker 19495689
Aufkleber
Autocollant

注意ステッカー ……×1
Caution sticker 19495689
Vorsicht Sticker
Sticker de precaution

両面テープ（薄・11×139㎜）…×1
Double-sided tape (thin) 19808234
Doppelklebeband (dünn)
Adhésif double face (fin)

ギヤ袋詰 19335111
Gear bag
Zahnräder-Beutel
Sachet de pignonerie

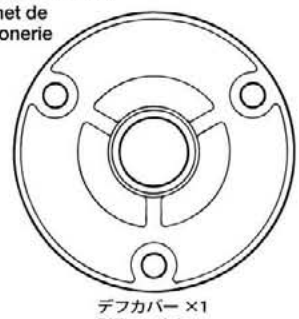

デフカバー ×1
Differential cover
Differential-Abdeckung
Couvercle de différentiel

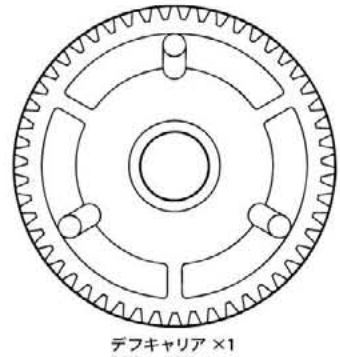

デフキャリア ×1
Differential spur gear
Differentialrad
Couronne de différentiel

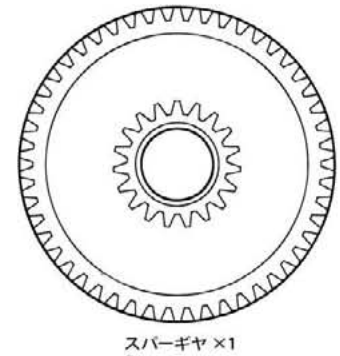

スパーギヤ ×1
Spur gear
Stirnradgetriebe
Pignon intermédiaire

A ❶~❾

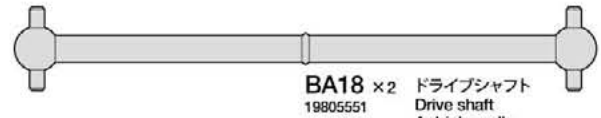

BA18 ×2 19805551
ドライブシャフト
Drive shaft
Antriebswelle
Arbre d'entraînement

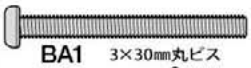

BA1 ×5 19805664
3×30㎜丸ビス
Screw
Schraube
Vis

BA2 ×2 19805895
3×20㎜丸ビス
Screw
Schraube
Vis

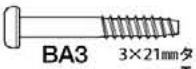

BA3 ×4 19805729
3×21㎜タッピングビス
Tapping screw
Schneidschraube
Vis taraudeuse

BA4 ×3 50577
3×10㎜タッピングビス
Tapping screw
Schneidschraube
Vis taraudeuse

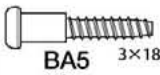

BA5 ×2 19805945
3×18㎜段付タッピングビス
Step screw
Paßschraube
Vis décolletée

BA6 ×2 50582
3×14㎜段付タッピングビス
Step screw
Paßschraube
Vis décolletée

BA7 ×1 50576
3×3㎜イモネジ
Grub screw
Madenschraube
Vis pointeau

BA8 ×5 19805897
3㎜フランジナット
Flange nut
Kragenmutter
Ecrou à flasque

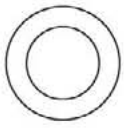

BA9 ×2
12300010
9㎜ワッシャー
Washer
Beilagscheibe
Rondelle

BA10 ×4 50586
3㎜ワッシャー
Washer
Beilagscheibe
Rondelle

BA11 ×8 10555015
1150プラベアリング
Plastic bearing
Plastik-Lager
Palier en plastique

BA12 ×2 84195
3㎜Oリング（黒）
O-ring (black)
O-Ring (schwarz)
Joint torique (noir)

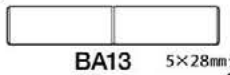

BA13 ×1 13485038
5×28㎜シャフト
Shaft
Achse
Axe

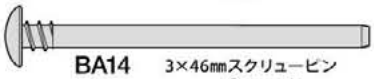

BA14 ×2 19805976
3×46㎜スクリューピン
Screw pin
Schraubzapfen
Cheville à vis

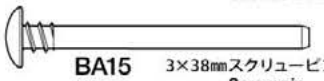

BA15 ×2 19808210
3×38㎜スクリューピン
Screw pin
Schraubzapfen
Cheville à vis

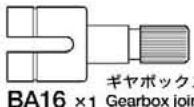

BA16 ×1 19805368
ギヤボックスジョイント（短）
Gearbox joint (short)
Getriebegehäuse-Gelenk (kurz)
Accouplement de pont (court)

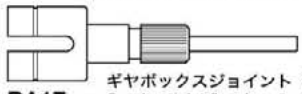

BA17 ×1 19805368
ギヤボックスジョイント（長）
Gearbox joint (long)
Getriebegehäuse-Gelenk (lang)
Accouplement de pont (long)

BA19 ×2 12595039
ホイールアクスル
Wheel axle
Rad-Achse
Axe de roue

BA20 ×1 13515001
13Tピニオンギヤ
13T Pinion gear
13Z Motorritzel
Pignon moteur 13 dents

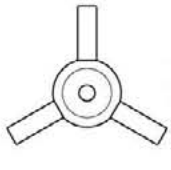

BA21 ×1 19405654
ベベルシャフト
Star shaft
Stern-Achse
Support de satellite

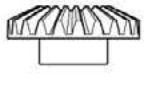

BA22 ×2 19405654
ベベルギヤ（大）
Large bevel gear
Kegelrad groß
Grand pignon conique

BA23 ×3 19405654
ベベルギヤ（小）
Small bevel gear
Kegelrad klein
Petit pignon conique

A

★金具部品は少し多目に入っています。予備、セッティング用として使ってください。
★Extra screws and nuts are included. Use them as spares.
★Es liegen zusätzliche Schrauben und -muttern bei. Als Ersatzteile verwenden.
★Des vis et des écrous supplémentaires sont inclus. Les utiliser comme pièces de rechange.

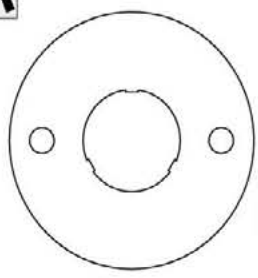

BA24 ×1
14305125
モータープレート
Motor plate
Motor-Platte
Plaquette-moteur

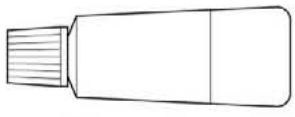

グリス ……×1
Grease 87099
Fett
Graisse

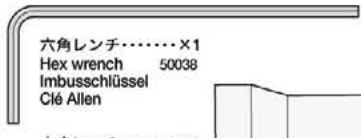

六角レンチ……×1
Hex wrench 50038
Imbusschlüssel
Clé Allen

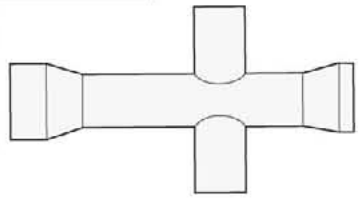

十字レンチ ……×1
Box wrench 50038
Steckschlüssel
Clé à tube

B ⑩~⑰

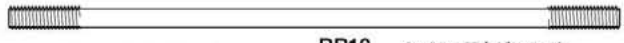

BB10 ×1
12500037
3×85㎜両ネジシャフト
Threaded shaft
Gewindestange
Tige filetée

BB5 ×1
50575
2.6×10㎜タッピングビス
Tapping screw
Schneidschraube
Vis taraudeuse

BB11 ×1
19808187
3×65㎜両ネジシャフト
Threaded shaft
Gewindestange
Tige filetée

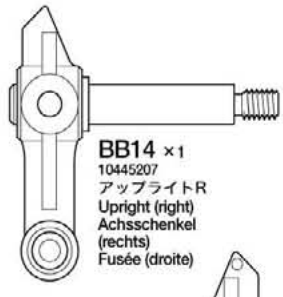

BB14 ×1
10445207
アップライトR
Upright (right)
Achsschenkel (rechts)
Fusée (droite)

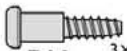

BA6 ×4
50582
3×14㎜段付タッピングビス
Step screw
Paßschraube
Vis décolletée

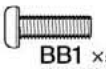

BB1 ×5
19804159
3×10㎜丸ビス
Screw
Schraube
Vis

BA14 ×2
19805976
3×46㎜スクリューピン
Screw pin
Schraubzapfen
Cheville à vis

BB6 ×6
19808244
3㎜ナット
Nut
Mutter
Ecrou

BB2 ×1
19804394
2.6×10㎜バインドビス
Screw
Schraube
Vis

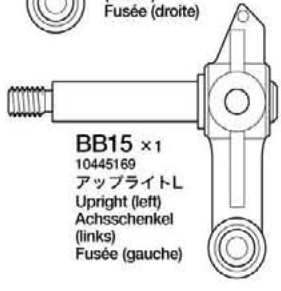

BB15 ×1
10445169
アップライトL
Upright (left)
Achsschenkel (links)
Fusée (gauche)

BB3 ×2
19805556
2×8㎜丸ビス
Screw
Schraube
Vis

BA10 ×7
50586
3㎜ワッシャー
Washer
Beilagscheibe
Rondelle

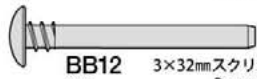

BB12 ×2
19805756
3×32㎜スクリューピン
Screw pin
Schraubzapfen
Cheville à vis

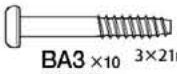

BA3 ×10
19805729
3×21㎜タッピングビス
Tapping screw
Schneidschraube
Vis taraudeuse

BB7 ×2
19805758
2㎜ワッシャー
Washer
Beilagscheibe
Rondelle

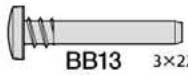

BB13 ×2
19805755
3×22㎜スクリューピン
Screw pin
Schraubzapfen
Cheville à vis

BB16 ×4
50596
5㎜アジャスター
Adjuster
Einstellstück
Chape à rotule

BB4 ×4
19805629
3×12㎜タッピングビス
Tapping screw
Schneidschraube
Vis taraudeuse

BB8 ×2
50592
5㎜ピローボール
Ball connector
Kugelkopf
Connecteur à rotule

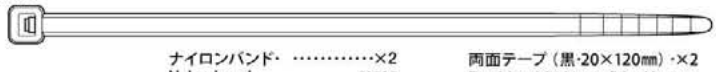

ナイロンバンド……×2
Nylon band 50595
Nylonband
Collier en nylon

両面テープ（黒·20×120㎜）·×2
Double-sided tape (black) 50171
Doppelklebeband (schwarz)
Adhésif double face (noir)

BA4 ×4
50577
3×10㎜タッピングビス
Tapping screw
Schneidschraube
Vis taraudeuse

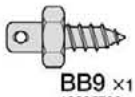

BB9 ×1
19805732
六角マウント
Hexagonal mount
Sechskantbefestigung
Support hexagonal

C ⑱~㉟

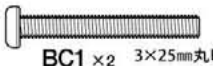

BC1 ×2
19805620
3×25㎜丸ビス
Screw
Schraube
Vis

BC4 ×4
19805557
4㎜フランジロックナット
Flange lock nut
Sicherungsmutter
Ecrou nylstop à flasque

BB7 ×3
19805758
2㎜ワッシャー
Washer
Beilagscheibe
Rondelle

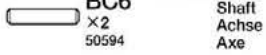

BC6 ×2
50594
2×10㎜シャフト
Shaft
Achse
Axe

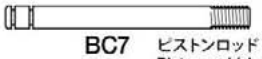

BC7 ×2
50601
ピストンロッド（短）
Piston rod (short)
Kolbenstange (kurz)
Axe de piston (court)

BB1 ×1
19804159
3×10㎜丸ビス
Screw
Schraube
Vis

BA8 ×3
19805897
3㎜フランジナット
Flange nut
Kragenmutter
Ecrou à flasque

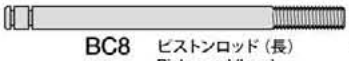

BC8 ×2
19805917
ピストンロッド（長）
Piston rod (long)
Kolbenstange (lang)
Axe de piston (long)

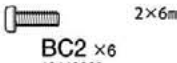

BC2 ×6
19443023
2×6㎜丸ビス
Screw
Schraube
Vis

BA11 ×4
10555015
1150プラベアリング
Plastic bearing
Plastik-Lager
Palier en plastique

BC9 ×8
50588
2㎜Eリング
E-Ring
Circlip

BC3 ×12
50583
3×15㎜タッピングビス
Tapping screw
Schneidschraube
Vis taraudeuse

BC5 ×8
50593
4×6㎜フランジパイプ
Flanged tube
Kragenrohr
Tube à flasque

BA12 ×2
84195
3㎜Oリング（黒）
O-ring (black)
O-Ring (schwarz)
Joint torique (noir)

BC12 ×8
50597
3㎜Oリング（赤）
O-ring (red)
O-Ring (rot)
Joint torique (rouge)

BC13 ×2
19805486
オイルシール（赤）
Oil seal (red)
Ölabdichtung (rot)
Joint d'étanchéité (rouge)

BC14 ×2
50600
オイルシール（緑）
Oil seal (green)
Ölabdichtung (grün)
Joint d'étanchéité (vert)

BC15 ×5
50197
スナップピン（大）
Snap pin (large)
Federstift (groß)
Epingle métallique (grande)

BB4 ×11
19805629
3×12㎜タッピングビス
Tapping screw
Schneidschraube
Vis taraudeuse

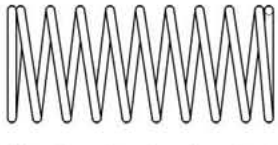

BC10 ×2 19805484
フロントコイルスプリング
Front coil spring
Vordere Schraubenfeder
Ressort hélicoïdal avant

ダンパーオイル（#400）·×1
Damper oil 53443
Dämpfer-Öl
Huile pour amortisseurs

BA4 ×2
50577
3×10㎜タッピングビス
Tapping screw
Schneidschraube
Vis taraudeuse

BC11 ×2 19805948
リヤコイルスプリング
Rear coil spring
Hintere Schraubenfeder
Ressort hélicoïdal arrière

BA10 ×1
50586
3㎜ワッシャー
Washer
Beilagscheibe
Rondelle

BLITZER BEETLE

1/10th SCALE RADIO CONTROL OFF ROAD RACER

AFTER MARKET SERVICE CARD
When purchasing Tamiya replacement parts, please take or send this form to your local Tamiya dealer so that the parts required can be correctly identified and supplied. Please note that specifications, availability and price are subject to change without notice.

KUNDENNACHBETREUUNGS-KARTE
Wenn Sie TAMIYA-Ersatzteile kaufen möchten, nehmen Sie bitte zur Unterstützung dieses Formular mit zu Ihrem örtlichen Fachhändler. Bezüglich der Angaben, der Lagerhaltung der Artikel und der Preise sind Änderungen vorbehalten.

SERVICE APRES-VENTE
LISTE DE PIECES DETACHEES
Afin de vous permettre de vous procurer des pièces de rechange Tamiya, amenez cette liste à votre point de vente Tamiya qui ne manquera pas de vous renseigner. Veuillez noter que les caractéristiques, disponibilité et prix peuvent changer sans avis préalable.

PARTS CODE

19335623		Body
19335596		Chassis
19005332		A Parts
19005333		B Parts
10005431	*1	C Parts (1pc.)
19005364		D Parts
19005362		E Parts
19115330		L Parts
19115049		N Parts
19115051		P Parts
19115052		Q Parts, Front Mask, Windshield Wiper
10225073	*1	Y Parts (1pc.)
12595039		Wheel Axle (BA19 x1)
19805368		Gearbox Joint Bag (BA16, BA17)
19805551		Drive Shaft (BA18 x2)
12300010		9mm Washer (0.3mm) (BA9 x1)
14305125		Motor Plate (BA24)
10555015	*1	1150 Plastic Bearing (BA11 x10)
19805895		3x20mm Screw (BA2 x10)
19805664	*2	3x30mm Screw (BA1 x2)
19805897		3mm Flange Nut (BA8 x10)
13485038		5x28mm Shaft (BA13)
19805729	*2	3x21mm Tapping Screw (BA3 x5)
19805945		3x18mm Step Screw (BA5 x2)
19805976		3x46mm Screw Pin (BA14 x4)
19808210		3x38mm Screw Pin (BA15 x2)
13515001		RM 13T Pinion Gear (BA20)
19405654		Bevel Gear Bag (BA21 x1, BA22 x2, BA23 x3)
10445169		Upright L (BB15)
10445207		Upright R (BB14)
12500037		3x85mm Threaded Shaft (BB10)
19805756		3x32mm Screw Pin (BB12 x4)
19805755		3x22mm Screw Pin (BB13 x4)
19808187		3x65mm Threaded Shaft (BB11 x2)
19805556		2x8mm Screw (BB3 x10)
19804159		3x10mm Screw (BB1 x10)
19808244		3mm Nut (BB6 x10)
19805758		2mm Washer (BB7 x5)
19804394		2.6x10 Binding Screw (BB2 x5)
19805629	*3	3x12mm Tapping Screw (BB4 x4)
19805732		Hex Screw Mount (BB9 x4)
19805948		Rear Coil Spring (BC11 x2)
19805484		Front Coil Spring (BC10 x2)
19443023		2x6mm Screw (BC2 x2)
19805486		Oil Seal (Red) (BC13 x2)
19805620		3x25mm Screw (BC1 x2)
19805557		4mm Flange Lock Nut (BC4 x4)
19805917		Piston Rod (Long) (BC8 x2)
19335111		Gear Bag
19335134		Front Wheel x2, Rear Wheel x2
16095001		Antenna Pipe (38cm)
19495689		Sticker Bag
11051985		Instructions
50038		Tool Set (Box Wrench, 1.5 & 2.5mm Hex Wrench, BA7 x4)
50171		Heat Resistant Double-Sided Tape
50197		Snap Pin (BC15 x10...etc.)
50449		Front Tires
50450		Rear Tires
50575		2.6x10mm Tapping Screw (BB5 x5)
50576		3mm Grub Screw (BA7 x10)
50577		3x10mm Tapping Screw (BA4 x10)
50582	*1	3x14mm Step Tapping Screw (BA6 x5)
50583	*1	3x15mm Tapping Screw (BC3 x10)
50586		3mm Washer (BA10 x15)
50588		2mm E-Ring (BC9x15)
50592		5mm Ball Connector (BB8 x10)
50593	*1	4x6mm Flanged Tube (BC5 x5)
50594		2x10mm Shaft (BC6 x10)
50595		Nylon Band w/Metal Hook (10pcs.)
50596		5mm Adjuster (BB16 x6)
50597		Damper O-Ring (Red) (BC12 x10)
50598		V Parts (2pcs.)
50599		W Parts (2pcs.)
50600		Oil Seal (Green) (BC14 x6)
50601		Piston Rod (Short) (BC7 x2)
50950		X Parts (2pcs.)
53443		Silicone Damper Oil Soft Set (#200,#300,#400)
53689		540-J Motor
84195		3mm O-Ring (BA12 x10)
87099		Cera-Grease HG

*1 Requires 2 sets for one car.
*2 Requires 3 sets for one car.
*3 Requires 4 sets for one car.

部品請求について

For use in Japan only!
★部品をなくしたり、こわした方は、このステッカーが貼られたカスタマーサービス取次店でご注文いただけます。また、当社カスタマーサービスに直接ご注文する場合は、右記の方法でご注文することができます。詳しくは当社カスタマーサービスまでお問い合わせください。

①《郵便振替のご利用法》
郵便局の払込用紙の通信欄に下のカードを参考にITEM番号、スケール、製品名、部品名、部品コード、数量を必ずご記入ください。振込人住所欄にはお電話番号もお書きいただき、口座番号・00810-9-1118、加入者名・（株）タミヤでお振込ください。

②《代金引換のご利用法》
パーツ代金に加えて代引き手数料（315円）をご負担いただければ、電話またはホームページより代金引換によるご注文をお受けいたします。

③《タミヤカードのご利用法》
タミヤカードをご利用の場合、代金はご指定金融機関の口座引き落としとなります。ご注文は電話またはホームページよりお受けいたします。

《住所》 〒422-8610 静岡市駿河区恩田原3-7
株式会社タミヤ カスタマーサービス係
《お問い合わせ電話番号》 静岡 054-283-0003
東京 03-3899-3765（静岡へ自動転送）
営業時間/平日▶8:00~20:00 土、日、祝日▶8:00~17:00
《カスタマーサービスアドレス》
http://tamiya.com/japan/customer/cs_top.htm

TAMIYA

★価格は2011年7月現在のものです。諸事情により変更させていただくことがありますのでご了承下さい。
ご注文の際は部品図と部品コードを照らし合わせてお申し込みください。

部品名	税込価格	本体価格	部品コード
ボディ	1,806円	(1,720円)	19335623
ロワデッキ	1,071円	(1,020円)	19335596
Aパーツ	703円	(670円)	19005332
Bパーツ	861円	(820円)	19005333
Cパーツ(1枚)	598円	(570円)	10005431
Dパーツ	756円	(720円)	19005364
Eパーツ	861円	(820円)	19005362
Lパーツ	1,029円	(980円)	19115330
Nパーツ(ボディステー)	441円	(420円)	19115049
Pパーツ	546円	(520円)	19115051
Qパーツ、フロントマスク、ワイパー	598円	(570円)	19115052
Yパーツ(1枚)	388円	(370円)	10225073
ギヤ袋詰	367円	(350円)	19335111
ホイール(1台分)	1,071円	(1,020円)	19335134
ホイールアクスル(1個)	336円	(320円)	12595039
ギヤボックスジョイント(長、短・各1個)	546円	(520円)	19805368
ドライブシャフト(2本)	525円	(500円)	19805551
9㎜ワッシャー(1個)	126円	(120円)	12300010
モータープレート	126円	(120円)	14305125
1150プラベアリング(10個)	283円	(270円)	10555015
3×20㎜丸ビス(10本)	220円	(210円)	19805895
3×30㎜丸ビス(2本)	157円	(150円)	19805664
3㎜フランジナット(10個)	220円	(210円)	19805897
5×28㎜シャフト	273円	(260円)	13485038
3×21㎜タッピングビス(5本)	189円	(180円)	19805729
3×18㎜段付きタッピングビス(2本)	210円	(200円)	19805945
3×46㎜スクリュービン(4本)	210円	(200円)	19805976
3×38㎜スクリュービン(2本)	168円	(160円)	19808210
13Tピニオンギヤ	231円	(220円)	13515001
ベベルギヤ小(3個)、大(2個)、ベベルシャフト(1個)	336円	(320円)	19405654
アップライトL	283円	(270円)	10445169
アップライトR	283円	(270円)	10445207
3×85㎜両ネジシャフト(1本)	273円	(260円)	12500037
3×32㎜スクリュービン(4本)	189円	(180円)	19805756
3×22㎜スクリュービン(4本)	189円	(180円)	19805755
3×65㎜両ネジシャフト(2本)	294円	(280円)	19808187
2×8㎜丸ビス(10本)	178円	(170円)	19805556
3×10㎜丸ビス(10本)	231円	(220円)	19804159
3㎜ナット(10個)	315円	(300円)	19808244
2㎜ワッシャー(5個)	210円	(200円)	19805758
2.6×10㎜バインドビス(5本)	273円	(260円)	19804394
3×12㎜タッピングビス(4本)	178円	(170円)	19805629
六角マウント(4個)	315円	(300円)	19805732
リヤコイルスプリング(2本)	336円	(320円)	19805948
フロントコイルスプリング(2本)	336円	(320円)	19805484
2×6㎜丸ビス(2本)	157円	(150円)	19443023
オイルシール(赤・2個)	178円	(170円)	19805486
3×25㎜丸ビス(2本)	168円	(160円)	19805620
4㎜フランジロックナット(4個)	189円	(180円)	19805557
ピストンロッド長(2本)	178円	(170円)	19805917
アンテナパイプ(38cm)	283円	(270円)	16095001
ステッカー	1,260円	(1,200円)	19495689
説明図	630円	(600円)	11051985

この他にも修理や整備のためのRCスペアパーツ、オプションパーツが発売されています。お近くの模型店店頭、または当社カスタマーサービスでお買い求め下さい。

部品名	税込価格	本体価格	送料	部品コード
十字レンチ、六角棒レンチ(1.5㎜・2.5㎜)、3×3㎜イモネジ(4個)	210円	(200円)	120円	SP.38
耐熱両面テープ	315円	(300円)	120円	SP.171
スナップピン大(10個)、小(5個)	210円	(200円)	90円	SP.197
フロントタイヤ(2本)	735円	(700円)	390円	SP.449
リヤタイヤ(2本)	735円	(700円)	390円	SP.450
2.6×10㎜タッピングビス(5本)	105円	(100円)	80円	SP.575
3㎜イモネジ(10個)	210円	(200円)	80円	SP.576
3×10㎜タッピングビス(10本)	105円	(100円)	80円	SP.577
3×14㎜段付タッピングビス(5本)	105円	(100円)	80円	SP.582
3×15㎜タッピングビス(10本)	157円	(150円)	80円	SP.583
3㎜ワッシャー(15個)	105円	(100円)	80円	SP.586
2㎜Eリング(15個)	105円	(100円)	80円	SP.588
5㎜ピロボール(10個)	315円	(300円)	80円	SP.592
4×6㎜フランジパイプ(5個)	157円	(150円)	80円	SP.593
2×10㎜ステンレスシャフト(10本)	157円	(150円)	80円	SP.594
ナイロンバンドメタルフック(10本)	157円	(150円)	80円	SP.595
5㎜アジャスター(6個)	157円	(150円)	90円	SP.596
ダンパーOリング(赤・10個)	157円	(150円)	80円	SP.597
Vパーツ	525円	(500円)	140円	SP.598
Wパーツ	525円	(500円)	140円	SP.599
オイルシール(緑・6個)	210円	(200円)	80円	SP.600
ピストンロッド(短・2本)	157円	(150円)	80円	SP.601
Xパーツ	525円	(500円)	140円	SP.950
シリコンダンパーオイルソフトセット(#200、#300、#400)	735円	(700円)	240円	OP.443
540-Jモーター	1,260円	(1,200円)	240円	OP.689
AO-1042 3㎜Oリング(黒・10個)	105円	(100円)	140円	84195
セラグリスHG	504円	(480円)	140円	87099

《送料について》送料が表示されている部品は、送料が別に必要です。部品を2個以上ご注文の場合、最も高い送料（1個分）だけで結構です。部品の合計が5,000円を超える場合、送料はサービスとなります。