ITEM 71112

MECHANICAL RACEHORSE GALLOPING TYPE

TAMIYA

ロボクラフトシリーズ No.12
メカ・ダービー（両足キック走行タイプ）

⚠ 注 意

●このキットは組み立て式です。作る前に説明図をよく読み、内容を理解してから組み立ててください。また、小学生などの低年齢の方が組み立てるときは、保護者の方もお読みください。
●工具の使用には十分注意してください。特にニッパーやナイフなど刃物によるケガや事故に注意してください。
●グリスが誤って目や口に入ったときは、すぐに大量の水で洗い流し、医師に相談してください。
●小さなお子様のいる場所での工作はしないでください。工具にさわったり、パーツやビニール袋を口に入れるなどの危険な状況が考えられます。プラくずもきちんとかたずけてください。
●部品の切り取りはニッパーなどを使い、とがった切りあとがないようにしてください。
●金属部品やモーター端子には先端が鋭いものがあります。ケガに注意し取り付けてください。
●遊ばせないときは必ず電池をはずしてください。

⚠ CAUTION

●Read and fully understand the instructions prior to commencing assembly. The supervising adult should also read the instructions if a child is assembling the model.
●When assembling the kit, tools including knives are used. Extra care should be taken to prevent personal injury.
●Grease must not be inhaled or ingested. Keep away from eyes and skin. If accidental exposure occurs, immediately flush with water and seek medical attention.
●Keep out of reach of small children. Children must not be allowed to put any parts or packaging material in their mouths. Sensibly dispose of the left over parts immediately.
●Remove plastic parts from sprue using a cutting tool so no sharp or jagged edges remain.
●Care should be taken with the metal parts contained in the kit, as they could have sharp points and/or edges.
●Remove battery from the model after use.

《組み立てる前に用意する物》ITEMS REQUIRED FOR ASSEMBLY

●カッターナイフ
Modeling knife

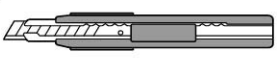

●ニッパー
Side cutters

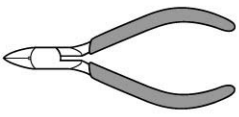

●単3形電池 1本
1.5V R6/AA/UM3 size battery

R6/AA/UM3

1 ギヤボックスの組み立て GEARBOX ASSEMBLY

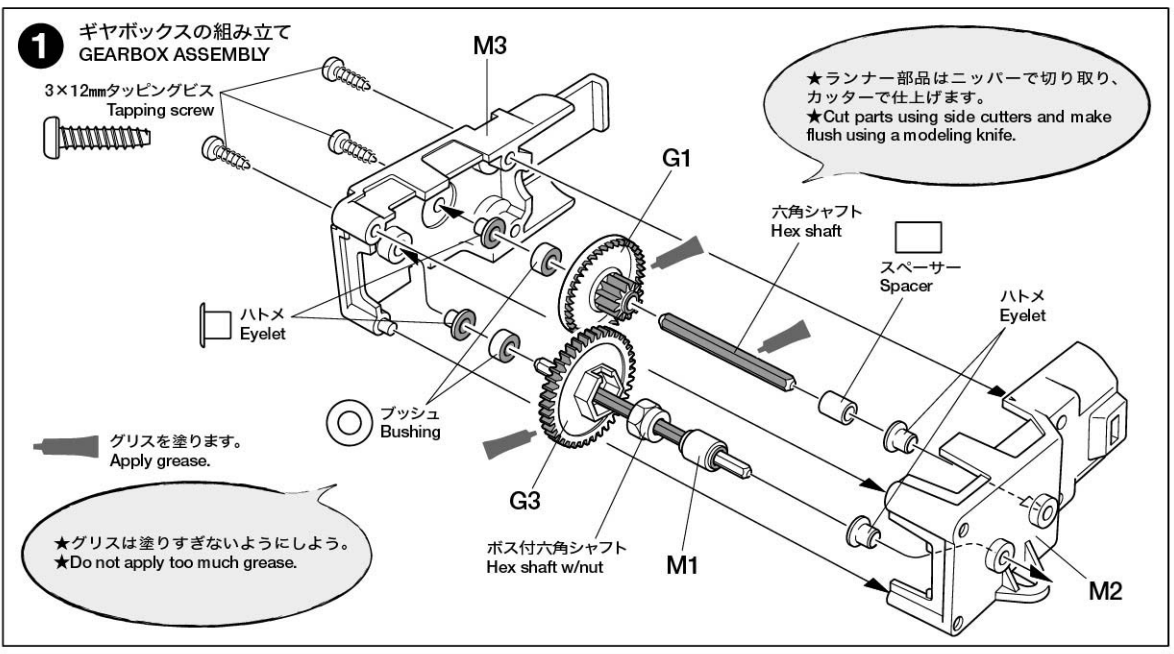

2 モーターの取り付け ATTACHING MOTOR

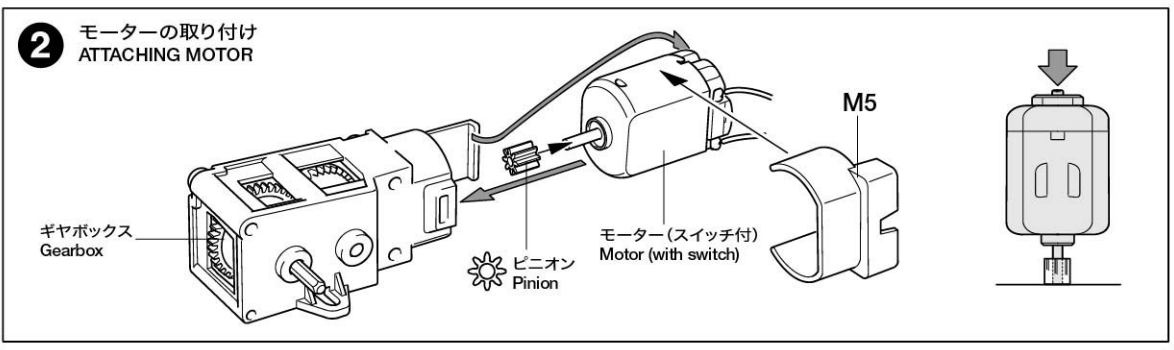

3 ギヤボックスの取り付け ATTACHING GEARBOX

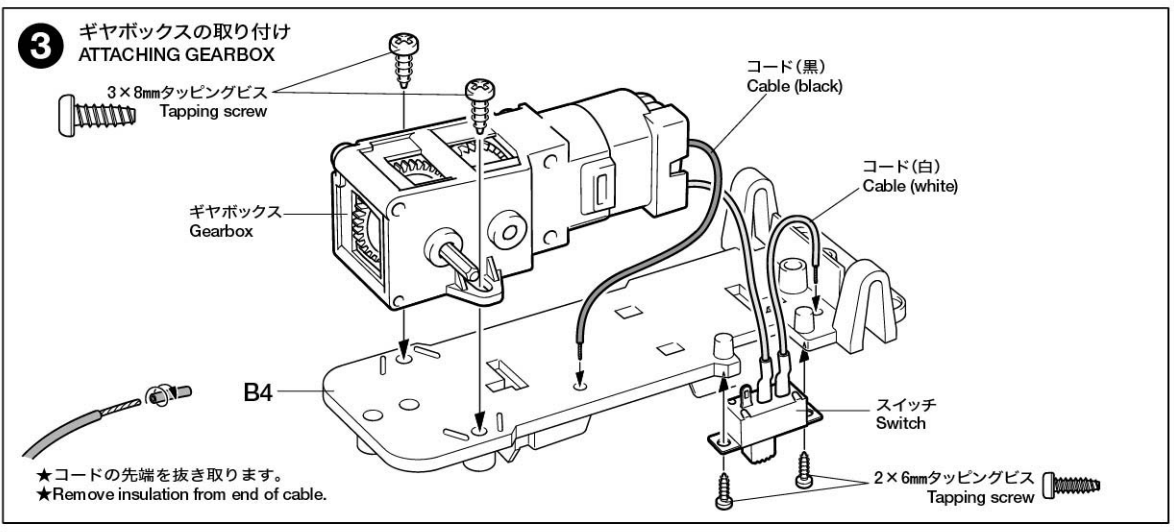

4 電池ボックスの組み立て BATTERY CASE ASSEMBLY

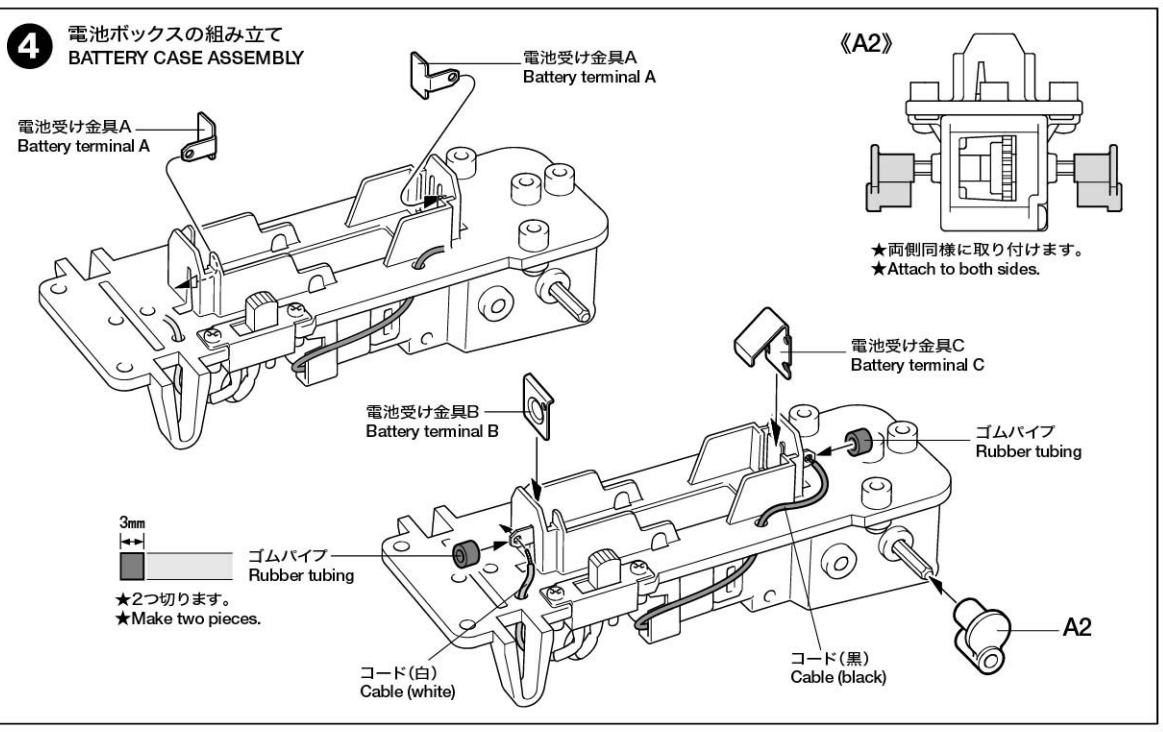

5 足の組み立て LEG ASSEMBLY

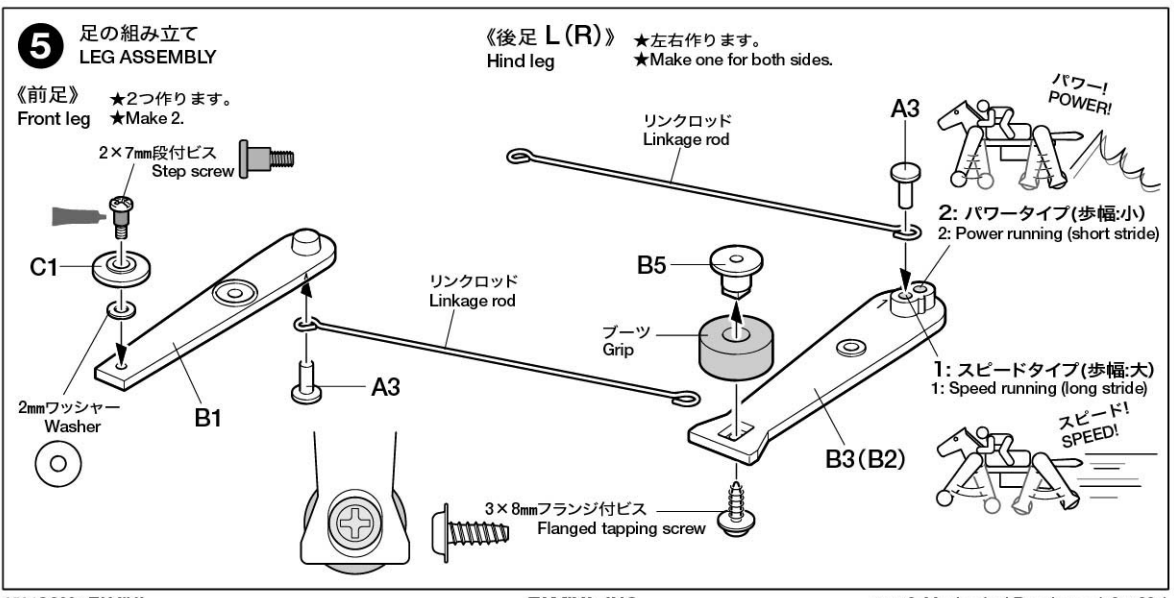

6 足の取り付け ATTACHING LEGS

《後足 R》 Hind leg
A1
《前足》 Front leg
★リンクロッドの交差を注意しましょう。
★Attach linkage rods properly.
リベット Push pin
3㎜シャフト Shaft
《前足》 Front leg
A1
★後足は左右に注意しましょう。
★Note distinction between left and right hind legs.
《後足 L》 Hind leg
リベット Push pin

7 ジョッキーの取り付け ATTACHING JOCKEY

C3
C2
C4
★ステッカーを自由に貼りましょう。
パッケージも参考にしてください。
★Apply stickers as you wish.
B6
B7
※シールの上から色を塗っても楽しめます。
※Freely decorate sticker.

8 電池の入れ方 BATTERY INSTALLATION

★+、−を間違えないよう電池を入れます。
★Note polarity.
●遊ばせないときは必ず電池をはずしてください。
●Remove battery from the model after use.
3×8㎜タッピングビス Tapping screw
OFF
ON
2㎜ワッシャー Washer
C1
2×7㎜段付ビス Step screw

《ガイドパーツ (C5)》
Guide parts
★ミニ四駆のコースでレースが楽しめます。
コースを走らせるときに使います。
★Attach this guide when operating in a Mini 4WD course.

《ブーツの調節》
Adjusting grip
★走行状態に合わせて調節してください。
★Adjust so that model gallops straight forward.
●後足が空回りしてしまう場合は両方とも出し気味にします。
●If hind legs do not grip surface, lower both grips.
●まっすぐに走らない場合は片方を調節します。
●If model does not run straight, adjust one side only.

⚠ 遊ぶときはこんなことに注意しよう！

●走行は平面が最適です。カーペットなどの抵抗のある走行面では動きが悪くなります。
●回転しているギヤ、シャフトなどに手をふれないでください。指をはさんだりして危険です。
●可動部を押さえつけたり、止めたりしないでください。モーターが発熱する場合があります。

⚠ CAUTIONS WHEN OPERATING THE MODEL

●Flat surface is suitable for operation. Carpet surface will slow the movement.
●Do not touch any moving parts, such as gears or shafts.
●Do not hinder movement of legs by force. This may result in motor heat buildup that can burn fingers etc.

PARTS

※不要部品があります。
※Parts not used are included.

ランナー部品 Sprue parts: A部品・・・×1 A parts / B部品・・・×1 B parts / C部品・・・×1 C parts / M部品・・・×1 M parts

金具袋詰 Metal parts bag

- 3×12㎜タッピングビス・・・×3 Tapping screw
- 3×8㎜フランジ付ビス・・・×2 Flanged tapping screw
- 3×8㎜タッピングビス・・・×4 Tapping screw
- 2×7㎜段付ビス・・・×4 Step screw
- 2×6㎜タッピングビス・・・×2 Tapping screw
- リベット・・・×2 Push pin
- ハトメ・・・×4 Eyelet
- スペーサー・・・×1 Spacer
- 2㎜ワッシャー・・・×4 Washer
- ピニオン・・・×1 Pinion
- 六角シャフト・・・×1 Hex shaft
- ボス付六角シャフト・・・×1 Hex shaft w/nut
- 3㎜シャフト・・・×1 Shaft
- リンクロッド・・・×4 Linkage rod
- 電池受け金具A・・・×2 Battery terminal A
- 電池受け金具B・・・×1 Battery terminal B
- 電池受け金具C・・・×1 Battery terminal C
- ドライバー・・・×1 Screwdriver
- ゴムパイプ・・・×1 Rubber tubing
- グリス・・・×1 Grease
- モーター（スイッチ付）・×1 Motor (with switch)
- ブーツ・・・×2 Grip
- ブッシュ・・・×2 Bushing
- G1・・・×1
- G3・・・×1

●万一、不良や不足部品などありました場合は、当社カスタマーサービスまでご連絡ください。

《お問い合わせ番号》 静岡 054-283-0003
東京 03-3899-3765（静岡へ自動転送）
営業時間 /平日▶8:00〜20:00
土、日、祝日▶8:00〜17:00

TAMIYA
株式会社 タミヤ
静岡市恩田原3-7 〒422-8610