ITEM 70264

楽しい工作シリーズNo.264
歩くティラノサウルス
工作セット

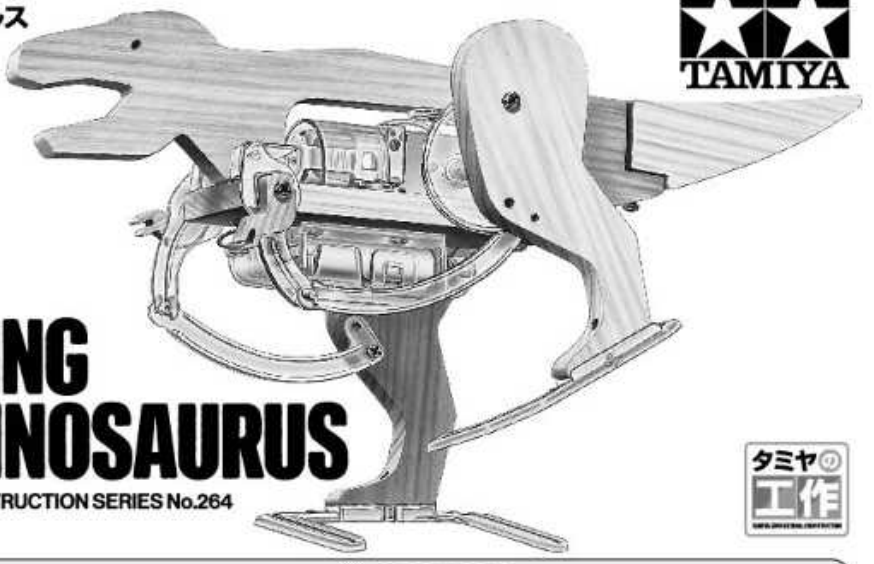

WALKING TYRANNOSAURUS

EDUCATIONAL CONSTRUCTION SERIES No.264

タミヤの工作

⚠ 注 意 ●このキットは組み立て式です。作る前に説明図をよく読み、内容を理解してから組み立ててください。また、小学生などの低年齢の方が組み立てるときは、保護者の方もお読みください。
●工具の使用には十分注意してください。特にニッパーやナイフなど刃物によるケガや事故に注意してください。
●小さなお子様のいる場所での工作はしないでください。工具にさわったり、パーツやビニール袋を口に入れるなどの危険な状況が考えられます。プラくずもきちんとかたづけてください。
●部品の切り取りはニッパーなどを使い、とがった切りあとがないようにしてください。
●金属部品やモーター端子には先端が鋭いものがあります。ケガに注意し取り付けてください。

⚠ CAUTION ●Read and fully understand the instructions prior to commencing assembly. The supervising adult should also read the instructions if a child is assembling the model.
●When assembling the kit, tools including knives are used. Extra care should be taken to prevent personal injury.
●Keep out of reach of small children. Children must not be allowed to put any parts or packaging material in their mouths. Sensibly dispose of the left over parts immediately.
●Remove plastic parts from sprue using a cutting tool so no sharp or jagged edges remain.
●Care should be taken with the metal parts contained in the kit, as they could have sharp points and/or edges.

CAUTION - RISK OF EXPLOSION

●Never replace batteries with others of an incorrect type.
●Never heat batteries in a fire or appliances such as ovens. Do not crush, cut or in any way physically tamper with batteries.
●Never store or use batteries in high temperatures, as this can also cause the leakage of flammable liquid or gas.
●Never subject batteries to extremely low air pressure, as this can also cause the leakage of flammable liquid or gas.

VORSICHT EXPLOSIONSGEFAHR

●Tauschen Sie niemals Accus mit solchen eines nicht erlaubten Typs aus.
●Erhitzen Sie niemals die Accus im Feuer oder einem Ofen. Bei den Accus niemals physische Gewalt, wie brechen, schneiden o.ä. anwenden.
●Accus niemals bei hohen Temperaturen nutzen oder lagern, da bei diesen brennbare Flüssigkeit oder Gas austreten kann.
●Setzen Sie die Accus niemals extrem niedrigen Luftdruck aus, da dabei brennbare Flüssigkeit oder Gas austreten kann.

ATTENTION – RISQUE D'EXPLOSION

●Ne jamais remplacer les piles par d'autres de type incorrect.
●Ne jamais chauffer les piles dans un feu ou dans des appareils tels des fours. Ne pas écraser, découper ou bricoler les piles.
●Ne jamais stocker ou utiliser les piles à haute température : risque de fuite de liquide inflammable ou de gaz.
●Ne jamais soumettre les piles à une pression atmosphérique faible : risque de fuite de liquide inflammable ou de gaz.

ATTENZIONE – RISCHIO DI ESPLOSIONE

●Non mischiate batterie di marche diverse o con caratteristiche non corrette.
●Non gettare mai le batterie nel fuoco o in apparecchi tipo forni. Non schiacciare, tagliare o manomettere in ogni caso le batterie.
●Non conservare le batterie in luoghi con alte temperature, poiché può causare la fuoriuscita di liquidi infiammabili o gas.
●Non sottoporre le batterie a bassa pressione, poiché anche questo può causare la fuoriuscita di liquidi infiammabili o gas.

CE

TAMIYA EUROPE GMBH
Werkstr. 1, 90765 Fürth (Bay.), Germany

「白亜紀後期」と呼ばれる、今から約7000～6000万年前に北米大陸に生息していた史上最大の肉食恐竜がティラノサウルスです。「暴君トカゲ」という意味を持つこの恐竜の体長は最大約13m。たくましい筋肉が備わっていたとされる大きなうしろ足で全体重を支え、頭から背中、しっぽまでをまっすぐに伸ばして2足歩行するのが特徴です。頭の骨は両目がまっすぐ前を向くような形になっていて、人間と同じように立体視が可能。獲物までの距離を正確に捉えて狩りをしていたと考えられています。そして、大きなアゴの力は超強力。獲物の骨をかみくだいて食べていたことが糞の化石からわかっています。

The Tyrannosauraus walked the earth around 60 to 70 million years during the Late Cretaceous period; its name literally means tyrannic lizard, and it is said to have lived up to it, having been a fearsome apex predator up to thirteen meters in length. Massive, highly muscled rear legs are thought to have supported its considerable weight as the Tyrannosaurus walked with its back straightened from its head to its tail. The head was formed so that both eyes pointed forwards and gave the tyrannosaurus depth perception such as humans also enjoy, making it an unerring and formidable hunter for its prey to fear. Its massive lower jaw let the Tyrannosaurus crunch up its victims' bones as it ate them, as evidenced by fossilized feces.

RECOMMENDED TOOLS

《組み立てる前に用意する物》
ITEMS REQUIRED FOR ASSEMBLY

R6/AA/UM3

単3形電池 1本
1×1.5V R6/AA/UM3 battery

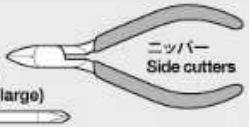



★充電式電池は絶対に使わないでください。
★For your safety, never use rechargeable batteries.

TECH TIPS

《部品の切り取り方》Cutting off parts

★部品はニッパーでていねいに切り取り、切り口もきれいにしておきましょう。
★Cut off parts and clean up excess using side cutters.



《ドライバー》Screwdriver

★ビスに合ったドライバーを使いましょう。
★まっすぐ押し込みながら回します。
★木はやわらかいので、ビスを回しすぎると穴が大きくなって、部品が止まらなくなります。気をつけましょう。
★Use suitably sized screwdriver.
★Push straight down when screwing.
★Screw in carefully to avoid damaging wooden parts.

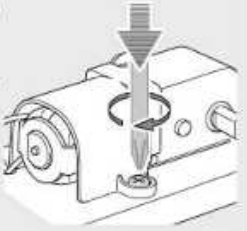

❶ ギヤボックスの取り付け
Attaching gearbox

A3

★ギヤボックスの向きに注意！
★Note gearbox direction.

シャフト（白）
Shaft (white)

シャフト（ピンク）
Shaft (pink)

ギヤボックス
Gearbox

3×8mmタッピングビス
Tapping screw

★コードを通します。
★Pass cables through as shown.

ボディ
Body

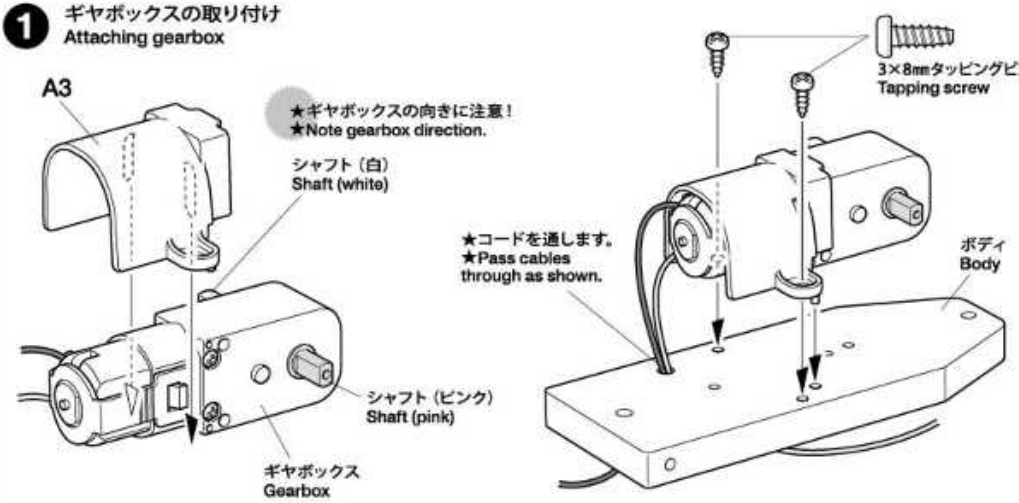

❷ 電池ボックスの組み立て
Battery case

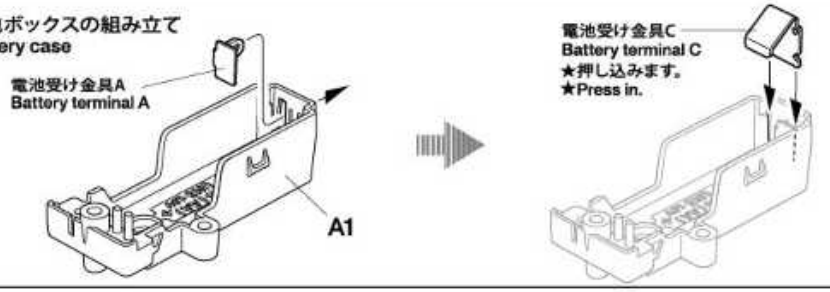

❸ スイッチの組み立て
Switch

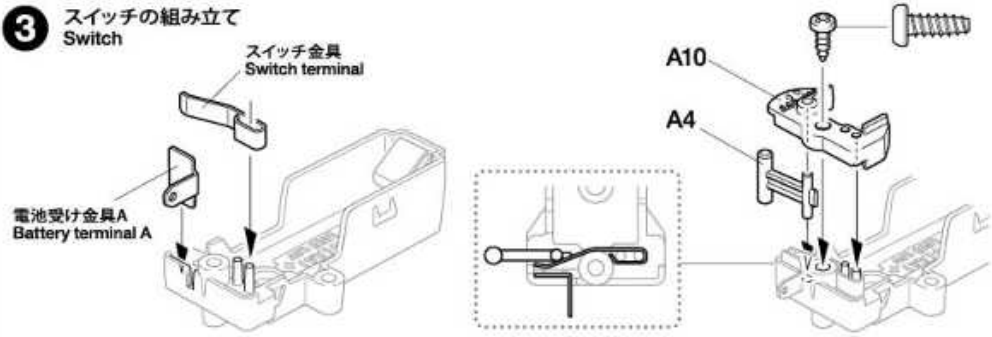

❹ 電池ボックスの取り付け
Attaching battery case

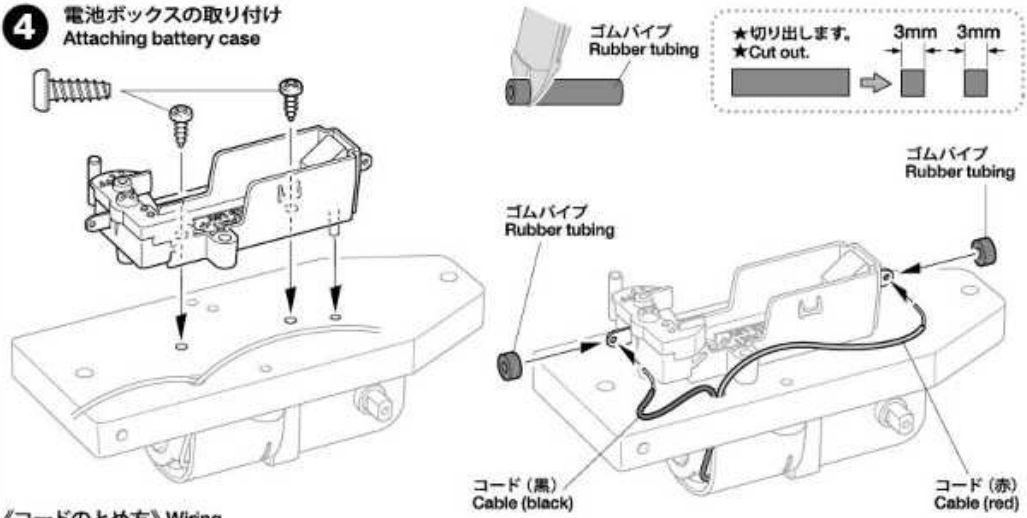

《コードのとめ方》Wiring

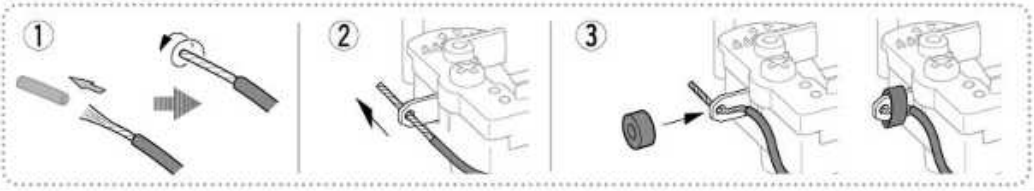

5 シャフトの向きの調整
Adjusting shaft direction

注意! CAUTION
★充電式電池は絶対に使わないでください。
★Never use rechargeable batteries.

★シャフトの向きが下の○図のような向きではない場合、《シャフトの位置合わせ》を行います。
★If the shaft is not in the direction shown in the ○ diagram, follow instructions in the "Positioning shaft" section.

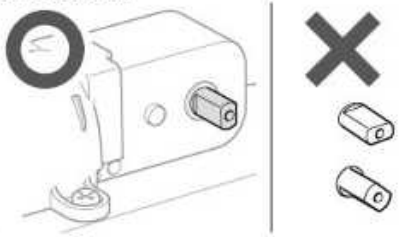

単3形電池
1×1.5V R6/AA/UM3 battery

★スイッチをOFFにしておきます。
★Turn switch off before installing battery.

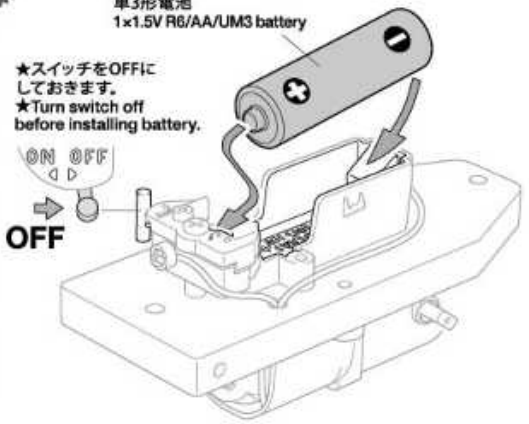

《シャフトの位置合わせ》
Positioning shaft

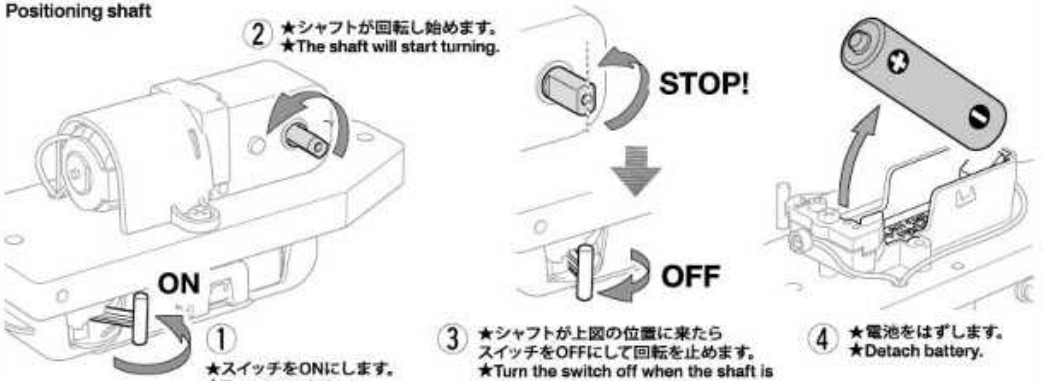

6 うでの取り付け
Attaching arms

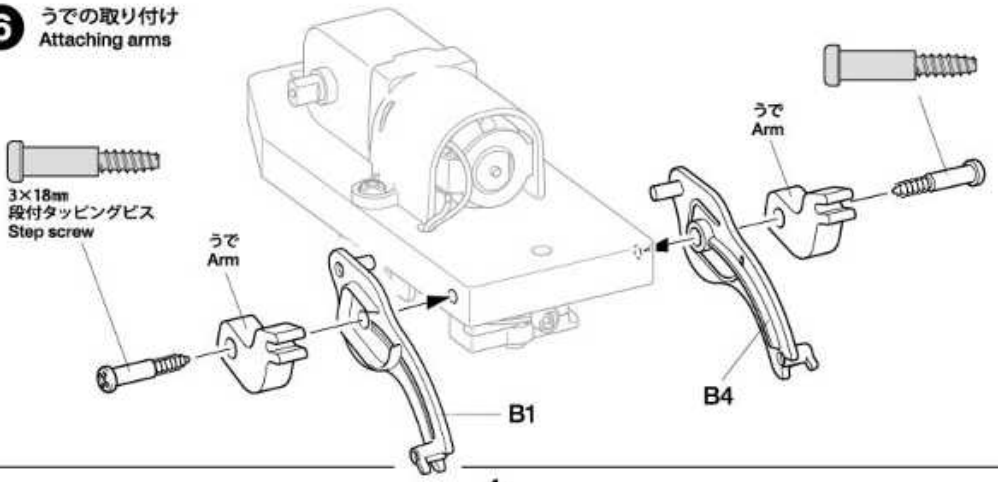

7 右足の組み立て
Leg (right)

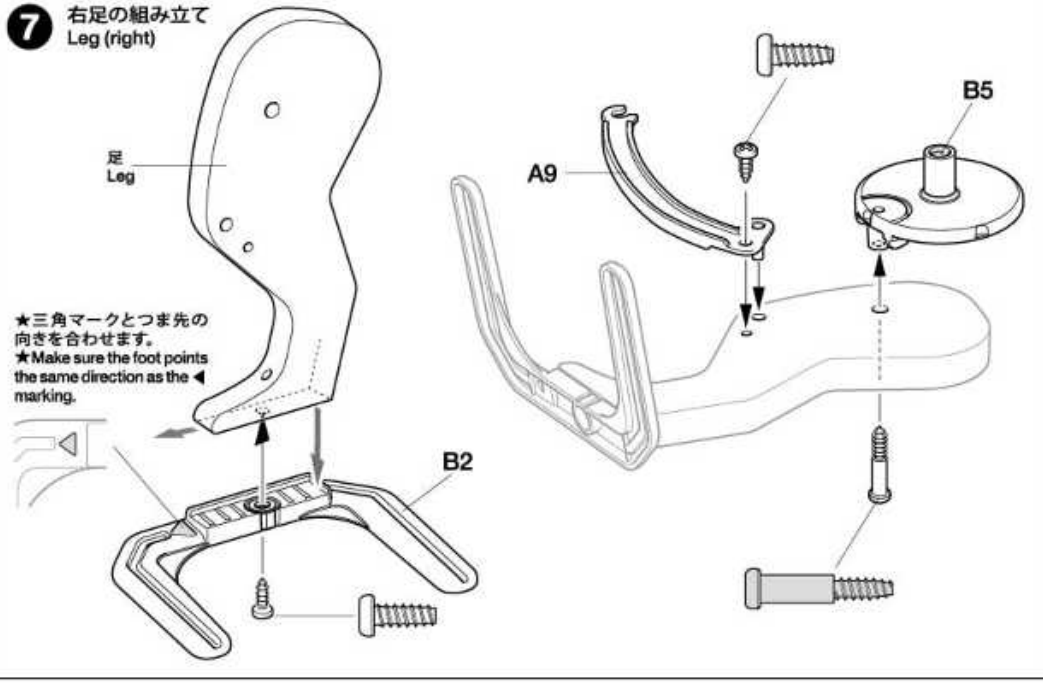

8 左足の組み立て
Leg (left)

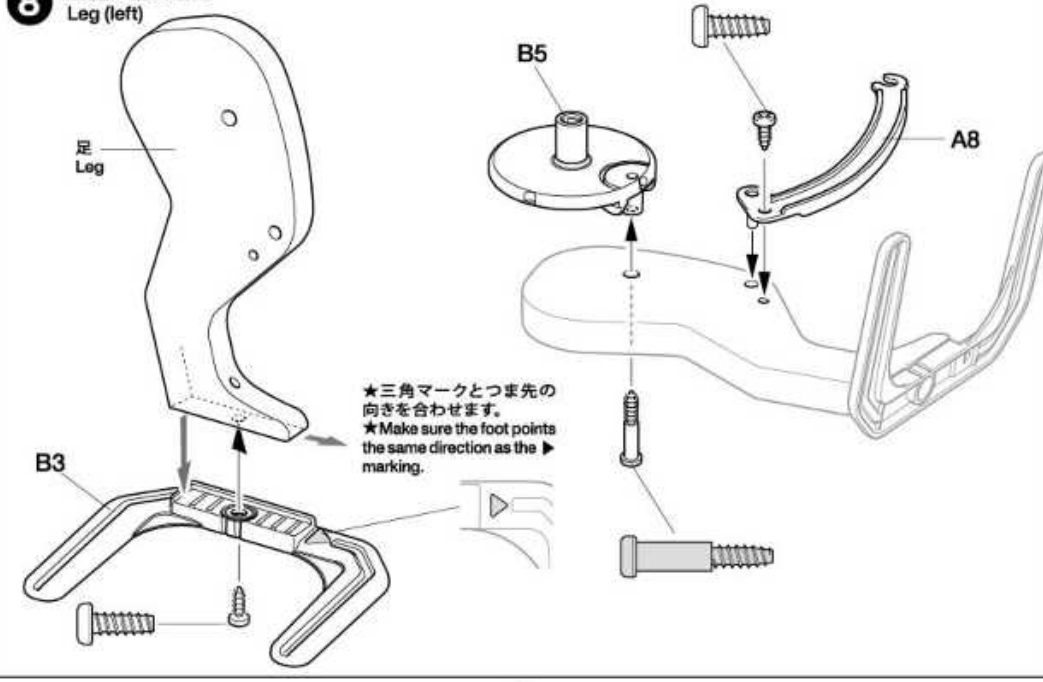

9 足の取り付け
Attaching legs

《右足》
Leg (right)

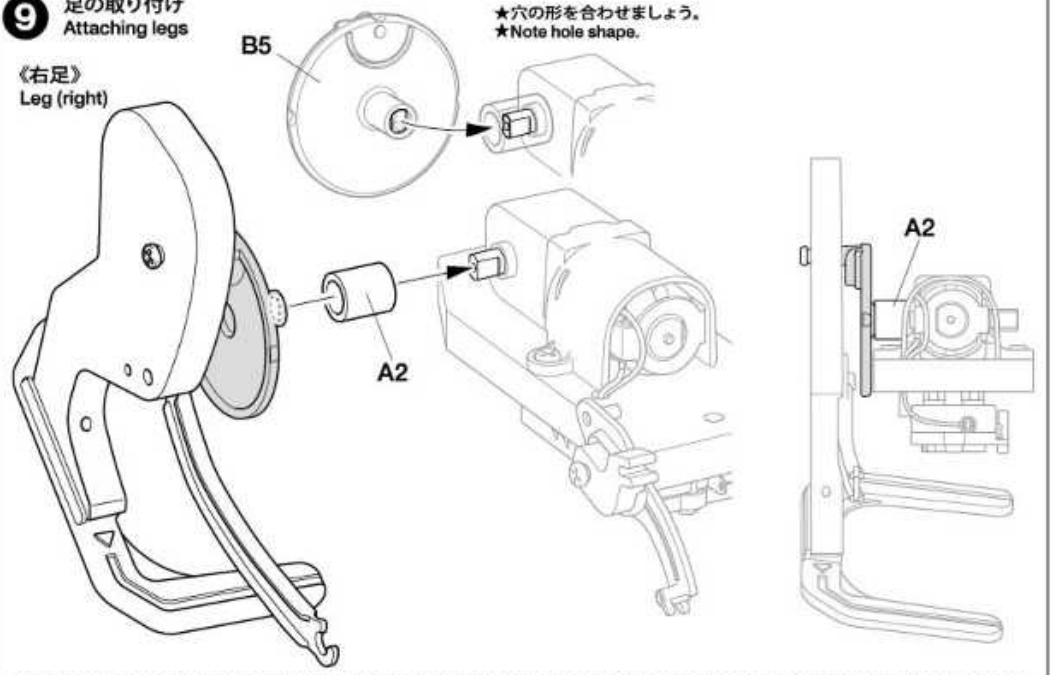

★図のようにB5(クランク)を
たがいちがいに取り付けます。
★Attach B5 (cranks) as shown.

《左足》
Leg (left)

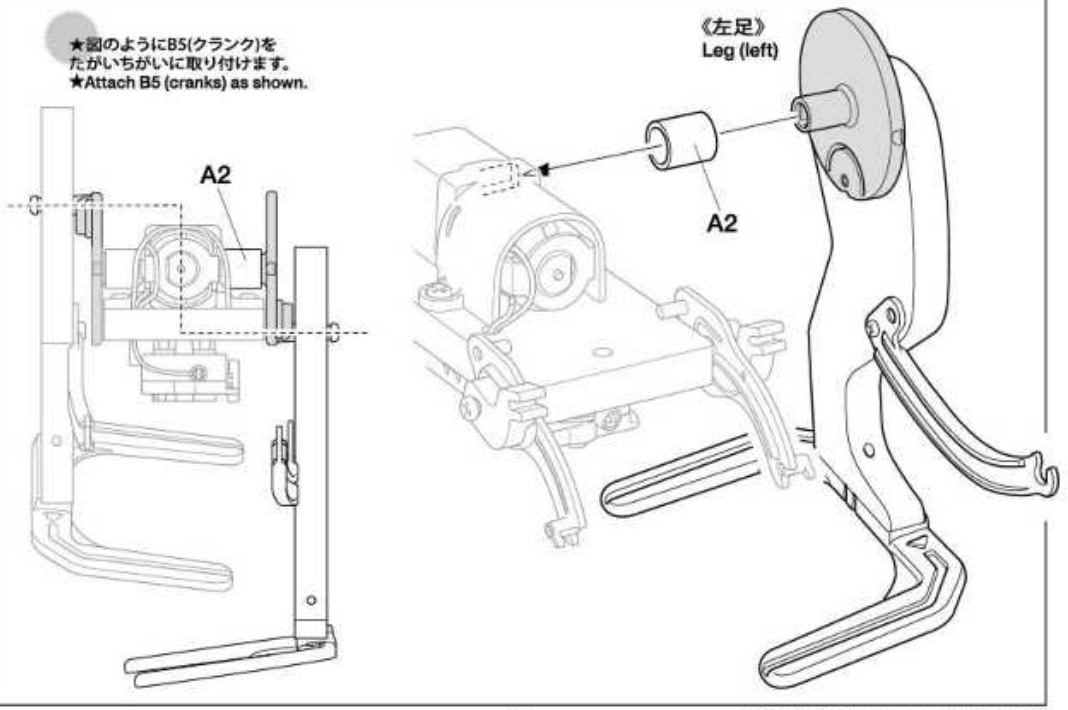

10 リンクの連結
Connecting links

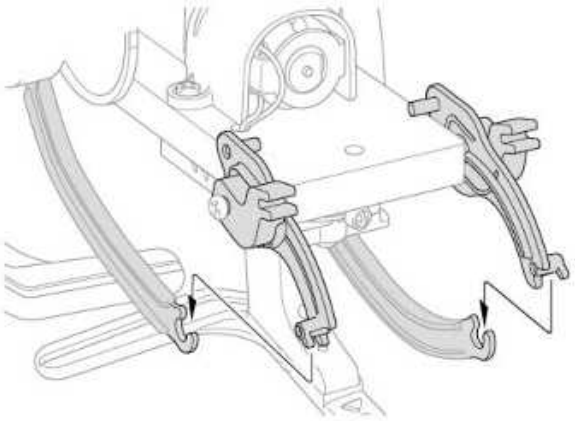



11 しっぽの組み立て
Tail

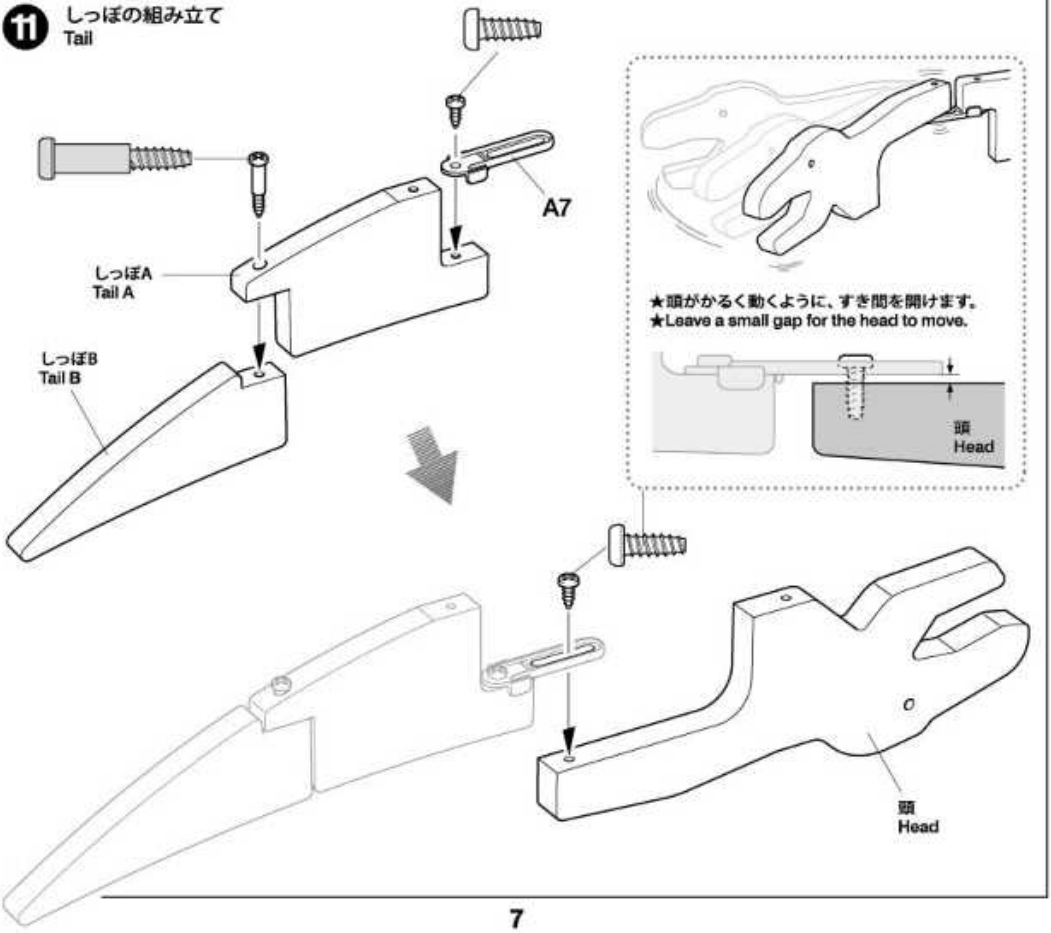

⑫ 頭の取り付け
Attaching head

A5
★取り付け位置に注意。
★Note attachment position.

《足やうでの動きの仕組み》
Leg and arm motion

●ギヤボックスの回転を、足やうでの動きに変えるような仕組みをリンク機構と呼びます。
●This setup converts rotation from the gearbox into leg and arm motion.

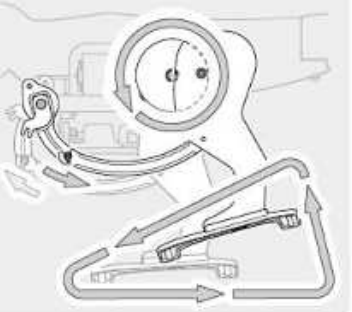

単3形電池
1×1.5V R6/AA/UM3 battery

★スイッチをOFFにしておきます。
★Turn switch off before installing battery.

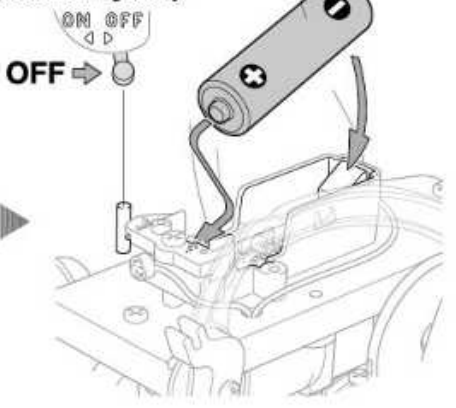

13 スイッチの入れ方
Operating the switch

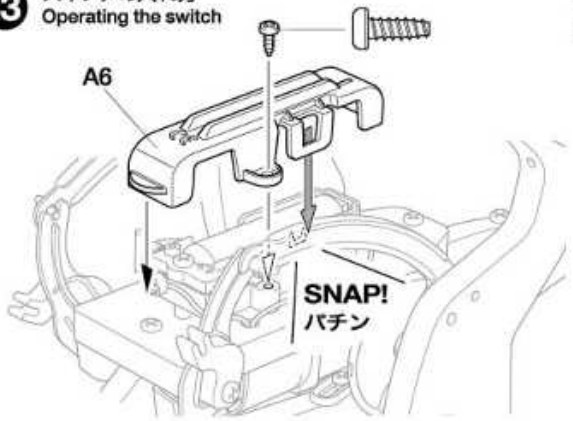



★スイッチのON、OFFはしっかりと！
★Properly switch on/off.

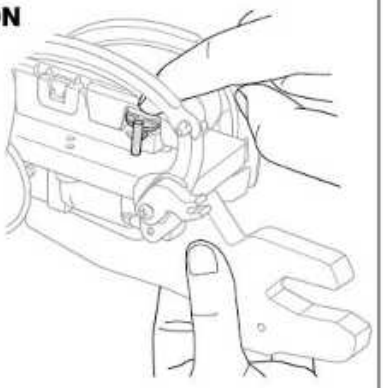

《注意を守って楽しく遊ぼう》
●単3形電池を使います。+、−を正しく入れてください。
●歩かせないときは電池を必ずぬいてください。
●動いている部分を押さえつけないでください。
モーターが発熱することがあります。

SAFETY PRECAUTIONS
●Use R6/AA/UM3 battery. Note polarity.
●Remove battery when the model is not in use.
●Do not hinder moving parts as this may lead to motor heat buildup.

★持つ場所に注意してスイッチを動かします。
★Hold the model with care when operating its switch.

ティラノサウルスの動き MODEL MOTION

★頭、うで、しっぽを振りながら足を大きく動かして進みます。
★フローリングや机などかたい平らな場所で遊びましょう。
★Head, arms and tail move as the tyrannosaurus walks.
★Use on firm, flat surfaces.

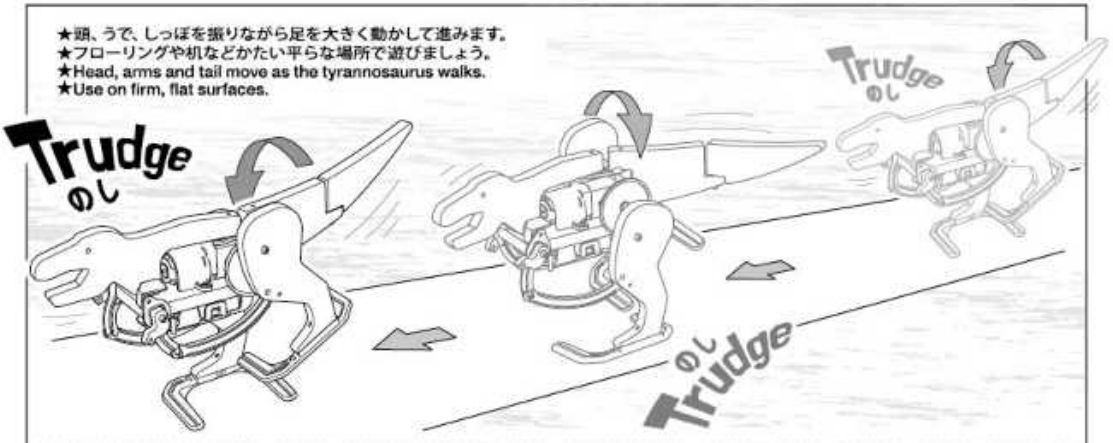

《体と頭、しっぽの動き》
Body, head and tail motion

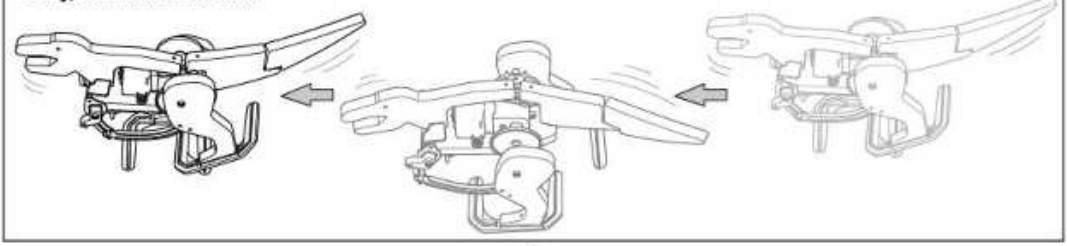

PARTS

《木製部品袋詰 A》
Wooden parts bag A
16607137

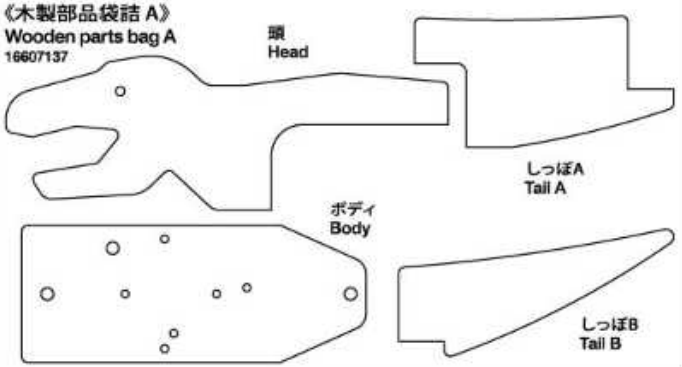

《木製部品袋詰 B》
Wooden parts bag B
16607138

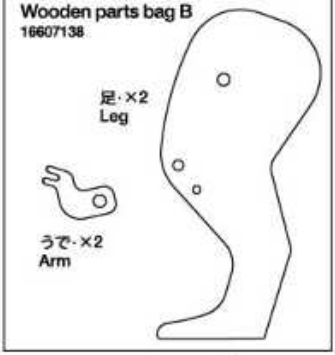

A PARTS・×1
19803541

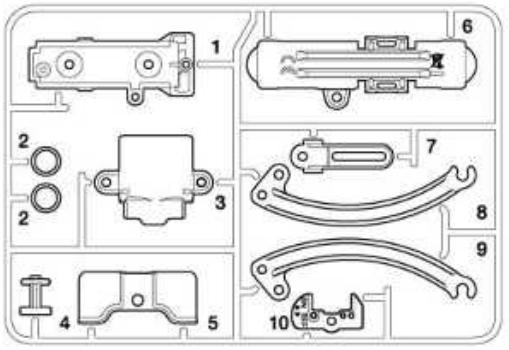

B PARTS・×1
19803541

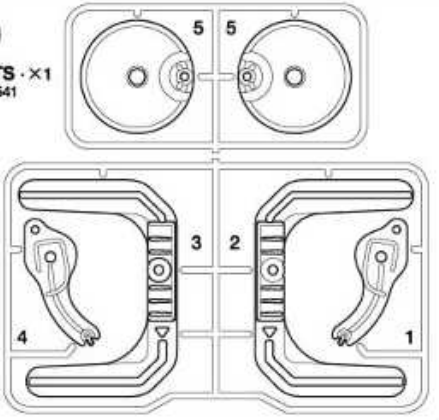

《金具袋詰》
Metal parts bag
19407344

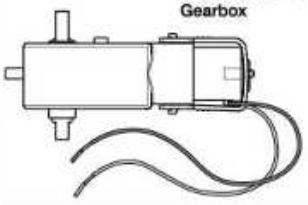

《金具小袋》
Small metal parts bag

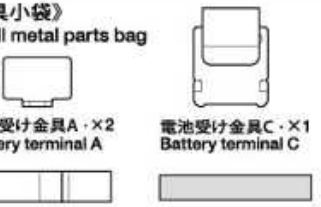

《ビス小袋》
Screw bag

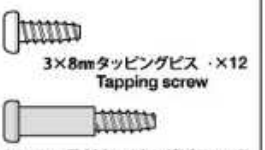



●万一、不良や不足部品などがあった場合は、
当社カスタマーサービスまでご連絡ください。
●In case of defects, missing parts, or other customer service concerns, please contact your local official Tamiya dealer.

《お問い合わせ番号》
静岡 **054-283-0003**
東京 **03-3899-3765** (静岡に自動転送)

※電話番号をお確かめの上、おかけ間違いのないようお願いいたします。

《住所》 〒422-8610 静岡市駿河区恩田原3-7
株式会社タミヤ カスタマーサービス係
《カスタマーサービスアドレス》
www.tamiya.com/japan/customer/

「タミヤ カスタマーサービス」で検索!!

TAMIYA